Ficha Técnica

Ion Wallbox Basic

Referencia: 6570020

Ion Wallbox para cargar vehículos eléctricos en el ámbito privado como punto de carga individual. Adecuado para el montaje fijo a la pared en interiores o exteriores protegidos.

• Carga según modo 3 según IEC 61851-1
• Carga en una, dos o tres fases
• Adecuado para redes TN y TT
• Control de temperatura integrado
• Control de corriente residual CC
• Información de estado por indicador LED
• Listo para conectar, precableado
• Incluido cable de carga de 5 m con conector de carga tipo 2 y soporte de cable
• Alimentación desde arriba o desde abajo
• Elementos de diseño de acero inoxidable
• La potencia de carga puede limitarse a un valor fijo, ajuste de fábrica 11 kW
• Protocolo Modbus RTU a través de interfaz RS-485 para una comunicación bidireccional
• Control a través de Modbus RTU para gestión dinámica de carga, carga FV dinámica optimizada y autenticación digital (por web/aplicación) con control externo (ASKI, Smart1Solutions, Loxone, Comexio)
• Contacto de habilitación libre de potencial para, por ejemplo, instalaciones FV, receptor de control remoto

IP 66 IK 08

PC	Policarbonato
L	lacado

Datos maestros

Referencia	6570020
Tipo	WB AC BL
Denominación 1	Estación de carga
Denominación 2	Basic
Fabricante	OBO
Dimensión	330x300x127
Color	Negro
Material	Policarbonato
Superficie	lacado
Norma superficies	
Unidad VK más pequeña	1
Cantidad	Pieza
Peso	613,2 kg
Unidad de peso	kg/100 ud.
Huella de CO2 (GWP) Cradle-to-Gate	15,4409 kg CO2e / 1 Unidad

Ficha Técnica

Ion Wallbox Basic

Referencia: 6570020

Dimensiones

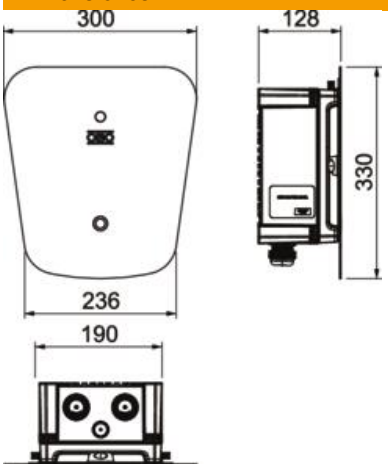

Ancho	300 mm
Altura	330 mm

Datos técnicos

Número de tomas de corriente SCHUKO	0
Conforme a ROHS	exento
Clase de protección	IP66
Grado de protección código IK	IK08
Profundidad	127 mm
Protección contra sobretensiones	no
Versión	3 fases
Número de puntos de carga	1
Máx. potencia por punto de carga	22 kW
Potencia conexión nominal	22 kW
Modo de montaje	Montaje en la pared
Número de acoplamientos de carga tipo 1	0
Número de acoplamientos de carga tipo 1 CCS	0
Número de acoplamientos de carga tipo 2	1
Número de acoplamientos de carga tipo 2 CCS	0
Número de tomas de corriente de carga tipo 2	0
Número de acoplamientos de carga GB CA	0
Número de acoplamientos de carga GB CC	0
Número de tomas de corriente de carga GB	0
Número de tomas de corriente de carga tipo 3	0
Número de acoplamientos de carga CHAdeMO	0
Número de tomas de corriente CEE	0
Con cajas de entrada en el edificio (HAK)	no

Datos técnicos

Número de interruptores FI tipo A	0
Número de interruptores FI tipo B	0
Con disyuntor de circuito	no
Con interfaz de comunicación	sí
Con contador de energía	no
Función control de acceso	no
Con gestión de carga	no
Ayuda IFTTT	no