Ficha Técnica

Escuadra TPSA

Referencia: 6364152



Escuadra para el montaje en los perfiles colgantes TPS o como escuadra de pared para la bandeja portacables con mantenimiento de función según la DIN 4102, parte 12.

St	Acero
FS	galvanizado en banda

Datos maestros

Referencia	6364152
Tipo	TPSA 195 FS
Denominación 1	Brazo de pared+perfil/perfilTP
Denominación 2	montaje en pared
Fabricante	OBO
Dimensión	B195mm
Color	zinc
Material	Acero
Superficie	Galvanizado en banda
Norma superficies	DIN EN 10346
Unidad VK más pequeña	1
Cantidad	Pieza
Peso	39,2 kg
Unidad de peso	kg/100 ud.
Huella de CO2 (GWP) Cradle-to-Gate	0,9274 kg CO2e / 1 Unidad

Ficha Técnica

Escuadra TPSA

Referencia: 6364152

Dimensiones

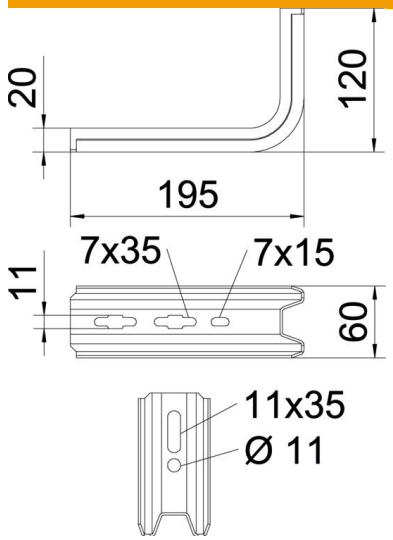

Longitud	195 mm
Ancho	60 mm
Altura	20 mm
Medida B	195 mm
Medida H	120 mm

Datos técnicos

Versión	Escuadra de pared/perfil
F en kN	1 kN
Mantenimiento de función	sí
Para ancho máx.	100 mm
Para ancho mín.	100
Conforme a ROHS	sí
Acero inoxidable, barnizado	no