Ficha Técnica

Grapa para canal LKM ancho de canal 80 mm

Referencia: 6249882



Los retenedores sujetan el cable y las líneas al canal facilitando la instalación a la pared y al techo. Los retenedores se fijan en el interior del canal. Para ancho de canal de 80 mm.

St	Acero
GBP	Electrozincado, pasivado en azul

Datos maestros

Referencia	6249882
Tipo	LKM K65
Denominación 1	Grapa para canales
Fabricante	OBO
Dimensión	65mm
Color	zinc
Material	Acero
Superficie Norma superficies	Electrozincado, pasivado en azul
Unidad VK más pequeña	20
Cantidad	Pieza
Peso	2,33 kg
Unidad de peso	kg/100 ud.
Huella de CO2 (GWP) Cradle-to-Gate	0,0493 kg CO2e / 1 Unidad

Ficha Técnica

Grapa para canal LKM ancho de canal 80 mm

Referencia: 6249882

Dimensiones

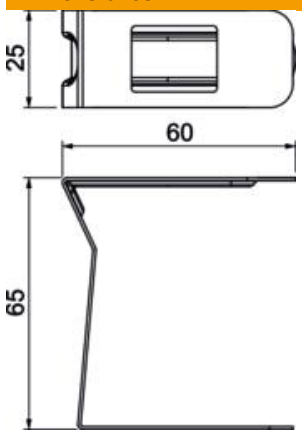

Longitud	25 mm
Ancho	60 mm
Altura	65 mm
Medida a	25 mm
Medida b	60 mm
Medida c	65 mm

Datos técnicos

Tipo de fijación	encajable
Mantenimiento de función	no
para dimensiones de canal	80 x 80
Libre de halógenos	sí
Con conexión equipotencial	no
Ancho de la parte superior	80 mm
Conforme a ROHS	sí
Clase de protección	IP30
Grado de protección código IK	IK10
autoextinguible	no
Rango de temperatura máx.	90 °C
Rango de temperatura	-5 °C