Ficha Técnica

Pieza final SLT ESre2070

Referencia: 6132305

Pieza final (derecha) como pieza preformada para el canal para zócalo. Para un acabado perfecto del sistema de canalización. Para encajar en los extremos del canal.



PVC Cloruro de polivinilo

Datos maestros

Referencia	6132305
Tipo	SLT ESre2070 rws
Denominación 1	Tapa final derecha
Denominación 2	SL-T 20x70 9010
Fabricante	OBO
Color	blanco puro; RAL 9010
Material	Cloruro de polivinilo
Unidad VK más pequeña	10
Cantidad	Pieza
Peso	0,95 kg
Unidad de peso	kg/100 ud.
Huella de CO2 (GWP) Cradle-to-Gate	0,031 kg CO2e / 1 Unidad

Ficha Técnica

Pieza final SLT ESre2070

Referencia: 6132305

Dimensiones

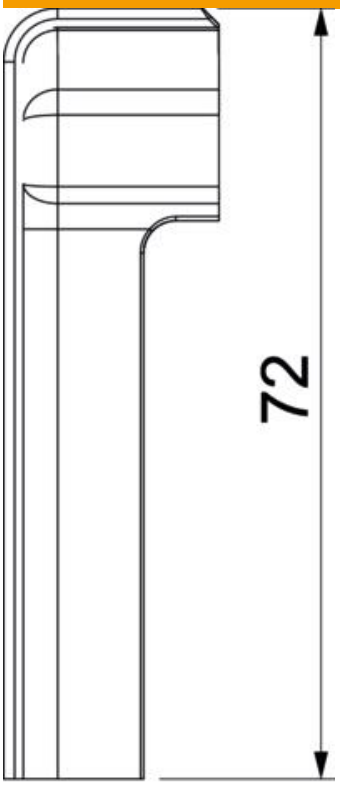

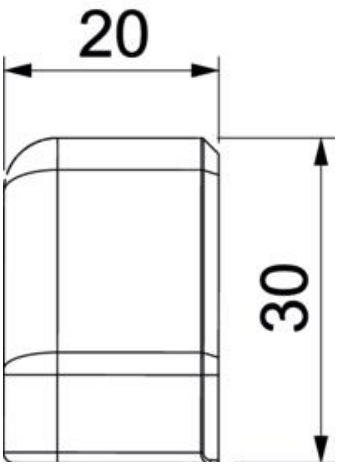

Longitud	30 mm
Ancho	20 mm
Altura	72 mm

Ficha Técnica

Pieza final SLT ESre2070

Referencia: 6132305

Datos técnicos

Versión	a la derecha
Decoración	Sin
Falda obturadora de la tapa	Sin
Libre de halógenos	no
Con perfil para moqueta	sí
Clase de protección	IP10
Grado de protección código IK	IK06
Rango de temperatura máx.	60 °C
Rango de temperatura	-5 °C
Troqueles	no