Ficha Técnica

Pieza final SL ESre2070

Referencia: 6132282

Pieza final (derecha) como pieza preformada para el canal para zócalo. Para un acabado perfecto del sistema de canalización. Para encajar en los extremos del canal.



PVC Cloruro de polivinilo

Datos maestros

Referencia	6132282
Tipo	SL ESre2070 cw
Denominación 1	Tapa final derecha
Denominación 2	SL 20x70 9001
Fabricante	OBO
Color	blanco; RAL 9001
Material	Cloruro de polivinilo
Unidad VK más pequeña	10
Cantidad	Pieza
Peso	0,69 kg
Unidad de peso	kg/100 ud.
Huella de CO2 (GWP) Cradle-to-Gate	0,0257 kg CO2e / 1 Unidad

Ficha Técnica

Pieza final SL ESre2070

Referencia: 6132282

Dimensiones

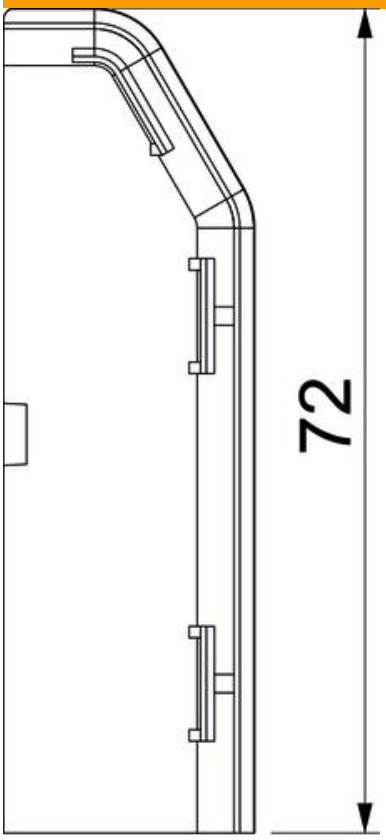

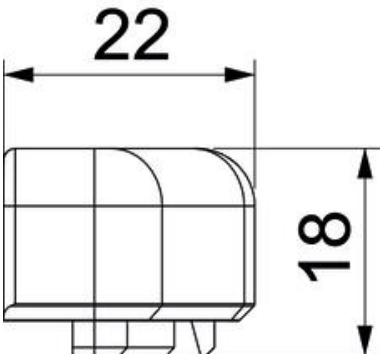

Longitud	22 mm
Ancho	18 mm
Altura	72 mm

Ficha Técnica

Pieza final SL ESre2070

Referencia: 6132282

Datos técnicos

Versión	a la derecha
Decoración	Sin
Falda obturadora de la tapa	Sin
Libre de halógenos	no
Con perfil para moqueta	no
Clase de protección	IP10
Grado de protección código IK	IK06
Rango de temperatura máx.	60 °C
Rango de temperatura	-5 °C
Troqueles	no