Ficha Técnica

Tapa para ángulo plano, lisa

Referencia: 6114250



Tapa para ángulo plano de PC/ABS sin halógenos.

PC/ ABS Policarbonato/Acrilonitrilo-butadieno-estirol

Datos maestros

Referencia	6114250
Tipo	GKH-OTGFRW
Denominación 1	Tapa libre de halógenos
Denominación 2	angulo plano, lisa
Fabricante	OBO
Color	blanco puro; RAL 9010
Material	Policarbonato/acrilonitrilo-butadieno-estireno
Unidad VK más pequeña	1
Cantidad	Pieza
Peso	13 kg
Unidad de peso	kg/100 ud.
Huella de CO2 (GWP) Cradle-to-Gate	1,2 kg CO2e / 1 Unidad

Ficha Técnica

Tapa para ángulo plano, lisa

Referencia: 6114250

Dimensiones

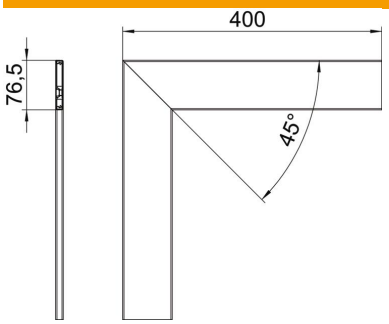

Longitud	400 mm
Ancho	76,5 mm
Altura	12 mm

Datos técnicos

Versión	Liso
Libre de halógenos	sí
Tipo de montaje de las tapas	interior
Conforme a ROHS	sí
Clase de protección	IP30
Hoja protectora	sí
Grado de protección código IK	IK08
Rango de temperatura máx.	90 °C
Rango de temperatura	-15 °C