Ficha Técnica

Cruce

Referencia: 6074921

Cruce, horizontal, para canal pequeño AZ AZK 050 y carril de suspensión de luminarias LTS 50.

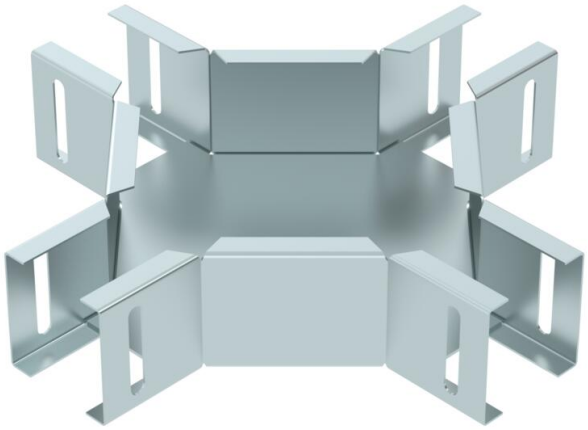

CE

St	Acero
DD	Galvanizado en banda cinc/aluminio, Double Dip

Datos maestros

Referencia	6074921
Tipo	LTS K DD
Denominación 1	Cruce
Denominación 2	p/carril soporte de luminarias
Fabricante	OBO
Dimensión	50x50
Color	zinc
Material	Acero
Superficie	Galvanizado en banda cinc/aluminio, Double Dip
Norma superficies	DIN EN 10346
Unidad VK más pequeña	1
Cantidad	Pieza
Peso	58,4 kg
Unidad de peso	kg/100 ud.
Huella de CO2 (GWP) Cradle-to-Gate	2,3264 kg CO2e / 1 Unidad

Ficha Técnica

Cruce

Referencia: 6074921

Dimensiones

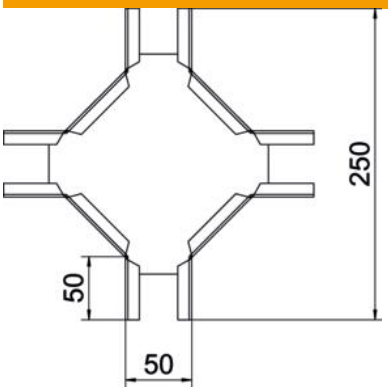

Ancho	50 mm
Altura	50 mm
Espesor de chapa	1 mm

Datos técnicos

Mantenimiento de función	no
Espesor del material de la chapa	1,5 mm
Conforme a ROHS	sí
Acero inoxidable, barnizado	no
Tipo vano ancho	no
Espesor	1 mm