Ficha Técnica

Juego de uniones rectas Magic DD

Referencia: 6069114

Conector de bandeja portacables con fijación rápida para la unión sin tornillos de bandejas portacables perforadas con ala de 110 mm.
Gracias a la forma constructiva optimizada, el conector se puede instalar para formar radios y como pieza de compensación longitudinal en caso de grandes oscilaciones de temperatura.

St Acero

DD Galvanizado en banda cinc/aluminio, Double Dip

Datos maestros

Referencia	6069114
Tipo	KTSMV 115 DD
Denominación 1	Set de conectores rectos
Denominación 2	para bandeja portacables Magic
Fabricante	OBO
Dimensión	110x150x200
Color	zinc
Material	Acero
Superficie	Galvanizado en banda cinc/aluminio, Double Dip
Norma superficies	DIN EN 10346
Unidad VK más pequeña	1
Cantidad	Pieza
Peso	48,5 kg
Unidad de peso	kg/100 ud.
Huella de CO2 (GWP) Cradle-to-Gate	1,9918 kg CO2e / 1 Unidad

Ficha Técnica

Juego de uniones rectas Magic DD

Referencia: 6069114

Dimensiones

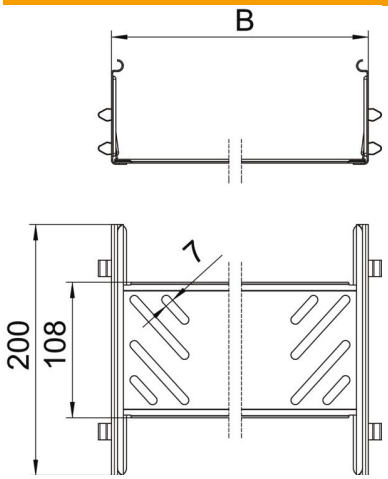

Longitud	200 mm
Ancho	150 mm
Altura	110 mm
Espesor de chapa	1 mm
Medida B	150 mm

Datos técnicos

Versión	Unión recta
Mantenimiento de función	no
Apropiado para bandeja de rejilla	no
Apropiado para bandeja de escalera	no
Apropiado para bandeja portacables	sí
Apropiado para altura de sistema de bandejas portacables	110 mm
Conector articulado horizontal	no
Conector articulado vertical	no
Conforme a ROHS	sí
Acero inoxidable, barnizado	no
Tipo de conexión	Conector sin tornillos