Ficha Técnica

Juego de uniones rectas Magic A2

Referencia: 6068962

Conector de bandeja portacables con fijación rápida para la unión sin tornillos de bandejas portacables perforadas con ala de 60 mm.
Gracias a la forma constructiva optimizada, el conector se puede instalar para formar radios y como pieza de compensación longitudinal en caso de grandes oscilaciones de temperatura.

A2 Acero inoxidable

2B Pulido, con tratamiento posterior

Datos maestros

Referencia	6068962
Tipo	KTSMV 620 A2
Denominación 1	Set de conectores rectos
Denominación 2	para bandeja portacables Magic
Fabricante	OBO
Dimensión	60x200x200
Color	acero inoxidable
Material	Acero inoxidable 1.4301
Superficie	Pulido, con tratamiento posterior
Norma superficies	
Unidad VK más pequeña	1
Cantidad	Pieza
Peso	37,2 kg
Unidad de peso	kg/100 ud.
Huella de CO2 (GWP) Cradle-to-Gate	3,3295 kg CO2e / 1 Unidad

Ficha Técnica

Juego de uniones rectas Magic A2

Referencia: 6068962

Dimensiones

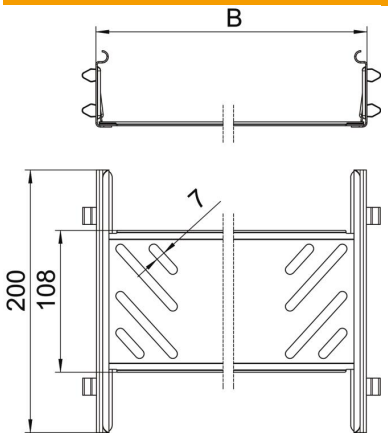

Tamaño	60x200
Longitud	200 mm
Ancho	200 mm
Altura	60 mm
Espesor de chapa	1 mm
Medida B	200 mm

Datos técnicos

Versión	Unión recta
Mantenimiento de función	no
Apropiado para bandeja de rejilla	no
Apropiado para bandeja de escalera	no
Apropiado para bandeja portacables	sí
Apropiado para altura de sistema de bandejas portacables	60 mm
Conector articulado horizontal	no
Conector articulado vertical	no
Conforme a ROHS	sí
Acero inoxidable, barnizado	no
Tipo de conexión	Conector sin tornillos