# Ficha Técnica

## Bandeja portacables SKS-Magic® 85 FT

## Referencia: 6059549

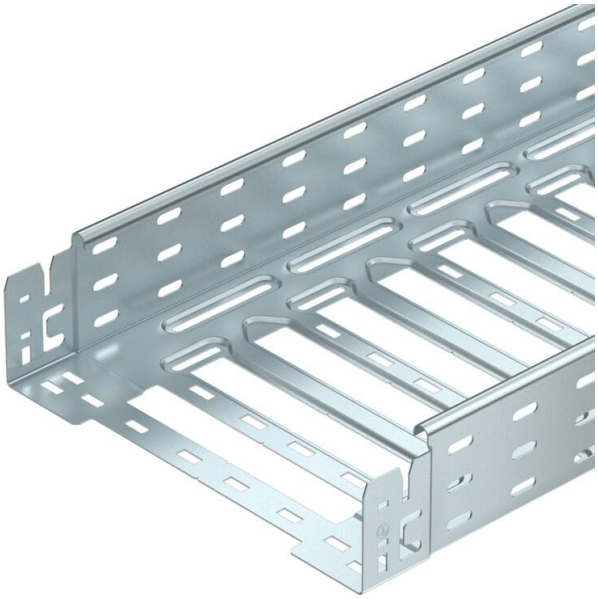

Bandeja portacables con sistema de fijación rápida integrado. La longitud útil de la bandeja portacables es 3.000 mm.

La bandeja portacables tiene una perforación lateral continua de 7 x 20 mm para la instalación de componentes de unión y de montaje adicionales.

A partir de un ancho de bandeja de 200 mm, con el 30% de porcentaje de perforaciones, adecuado según la normativa VdS 2092 para su uso bajo sistemas de aspersión contra incendios.
La conexión equipotencial continua queda asegurada sin componentes adicionales.

St Acero

FT Galvanizado por inmersión en caliente

### Datos maestros

| | |
|---|---|
| Referencia | 6059549 |
| Tipo | SKSM 810 FT |
| Denominación 1 | Bandeja portacables SKSM |
| Denominación 2 | perforada, enchufable |
| Fabricante | OBO |
| Dimensión | 85x100x3050 |
| Color | zinc |
| Material | Acero |
| Superficie | Galvanizado por inmersión en caliente |
| Norma superficies | DIN EN ISO 1461 |
| Unidad VK más pequeña | 3 |
| Cantidad | Metro |
| Peso | 321,868 kg |
| Unidad de peso | kg/100 m |
| Huella de CO2 (GWP) Cradle-to-Gate | 7,6306 kg CO2e / 1 Metro |

# Ficha Técnica

## Bandeja portacables SKS-Magic® 85 FT

## Referencia: 6059549

### Dimensiones

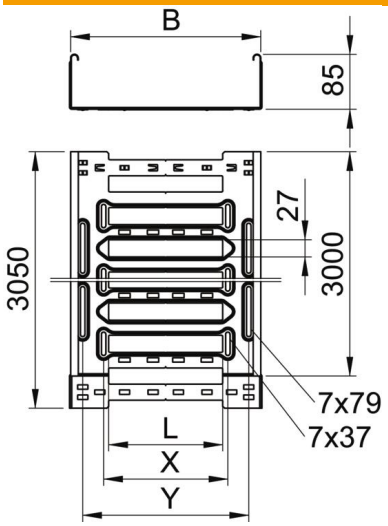


| | |
|---|---|
| Longitud | 3.050 mm |
| Ancho | 100 mm |
| Altura | 85 mm |
| Espesor de chapa | 1,5 mm |
| Medida B | 100 mm |
| Medida L | 30 mm |
| Medida y | 62 mm |

### Datos técnicos

| | |
|---|---|
| Modelo de unión | conector integrado |
| Tipo de fijación sistema de montaje | Suelo Techo Pared |
| Transitable | no |
| Mantenimiento de función | no |
| Con tapa | no |
| Perforación de montaje en el suelo | sí |
| Calibre maestro de agujeros OTAN | no |
| Sección efectiva | 83 cm² |
| Sección efectiva | 8300 mm² |
| Conforme a ROHS | sí |
| Acero inoxidable, barnizado | no |
| Perforación lateral | sí |
| Tipo vano ancho | no |
| Aislamiento magnético sin tapa | 20 dB |
| Aislamiento magnético con tapa | 50 dB |
| Tipo de test de carga según IEC 61537 | Tipo II |
| Tipo del conector del sistema portacables | Fijación a presión |

# Ficha Técnica

## Bandeja portacables SKS-Magic® 85 FT

## Referencia: 6059549

### Cargas

| | |
|---|---|
| Distancias aplicables entre soportes mín. | 1,5 m |
| Distancias aplicables entre soportes máx. | 3 m |
| Distancia de sujeción 1,5 m | 3,4 kN/m |
| Distancia de sujeción 2,0 m | 2,7 kN/m |
| Distancia de sujeción 2,5 m | 2,07 kN/m |
| Distancia de sujeción 3,0 m | 1,5 kN/m |

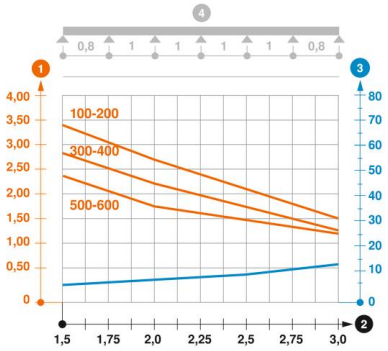


**Diagrama de carga bandeja portacables SKSM 85**

1. Carga de de bandejas/ bandeja de escalera admisible en kN/m sin carga humana
2. Distancia entre los apoyos en m
3. Flexión de la barra en mm a kN/m permitidos.
4. Esquema de carga para procesos de comprobación

— La curva de carga con bandejas portacables en mm

— Curva de flexión de la barra según la distancia entre apoyos