Ficha Técnica

Bandeja portacables SKS-Magic® 60 A4

Referencia: 6059507

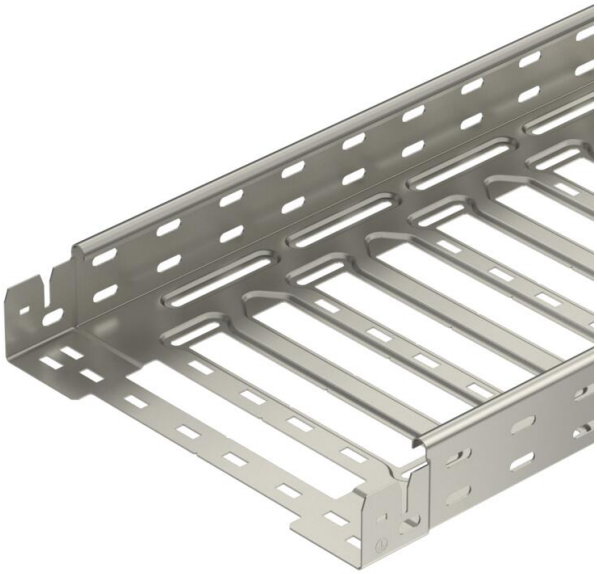

Bandeja portacables con sistema de fijación rápida integrado. La longitud útil de la bandeja portacables es 3.000 mm.

La bandeja portacables tiene una perforación lateral continua de 7 x 20 mm para la instalación de componentes de unión y de montaje adicionales.

A partir de un ancho de bandeja de 200 mm, con el 30% de porcentaje de perforaciones, adecuado según la normativa VdS 2092 para su uso bajo sistemas de aspersión contra incendios.
La conexión equipotencial continua queda asegurada sin componentes adicionales.

A4 Acero inoxidable

2B Pulido, con tratamiento posterior

Datos maestros

Referencia	6059507
Tipo	SKSM 610 A4
Denominación 1	Bandeja portacables SKSM
Denominación 2	perforada, enchufable
Fabricante	OBO
Dimensión	60x100x3050
Color	acero inoxidable
Material	Acero inoxidable 1.4571
Superficie	Pulido, con tratamiento posterior
Norma superficies	
Unidad VK más pequeña	3
Cantidad	Metro
Peso	249,574 kg
Unidad de peso	kg/100 m
Huella de CO2 (GWP) Cradle-to-Gate	14,0605 kg CO2e / 1 Metro

Ficha Técnica

Bandeja portacables SKS-Magic® 60 A4

Referencia: 6059507

Dimensiones

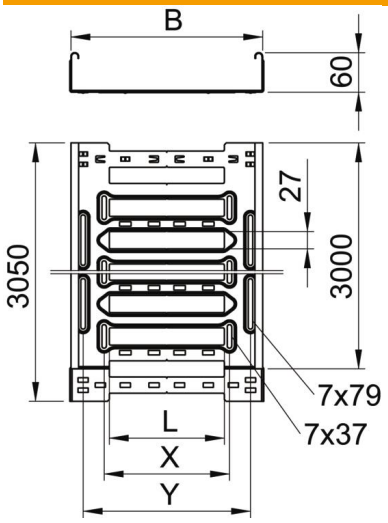

Longitud	3.050 mm
Ancho	100 mm
Altura	60 mm
Espesor de chapa	1,5 mm
Medida B	100 mm
Medida L	30 mm
Medida y	62 mm

Datos técnicos

Modelo de unión	conector integrado
Tipo de fijación sistema de montaje	Suelo Techo Pared
Transitable	no
Mantenimiento de función	no
Con tapa	no
Perforación de montaje en el suelo	sí
Calibre maestro de agujeros OTAN	no
Sección efectiva	58 cm²
Sección efectiva	5800 mm²
Conforme a ROHS	sí
Acero inoxidable, barnizado	no
Perforación lateral	sí
Tipo vano ancho	no
Aislamiento magnético sin tapa	20 dB
Aislamiento magnético con tapa	50 dB
Tipo de test de carga según IEC 61537	Tipo II
Tipo del conector del sistema portacables	Fijación a presión

Cargas

Distancias aplicables entre soportes mín.	1,5 m
Distancias aplicables entre soportes máx.	3 m
Distancia de sujeción 1,5 m	3 kN/m
Distancia de sujeción 2,0 m	2,25 kN/m
Distancia de sujeción 2,5 m	1,58 kN/m
Distancia de sujeción 3,0 m	1 kN/m

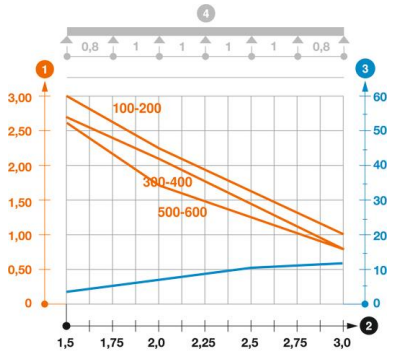

Diagrama de carga bandeja portacables SKSM 60

1. Carga de de bandejas/ bandeja de escalera admisible en kN/m sin carga humana
2. Distancia entre los apoyos en m
3. Flexión de la barra en mm a kN/m permitidos.
4. Esquema de carga para procesos de comprobación

— La curva de carga con bandejas portacables en mm

— Curva de flexión de la barra según la distancia entre apoyos