Ficha Técnica

Bandeja portacables MKS-Magic® 110 FS

Referencia: 6059158

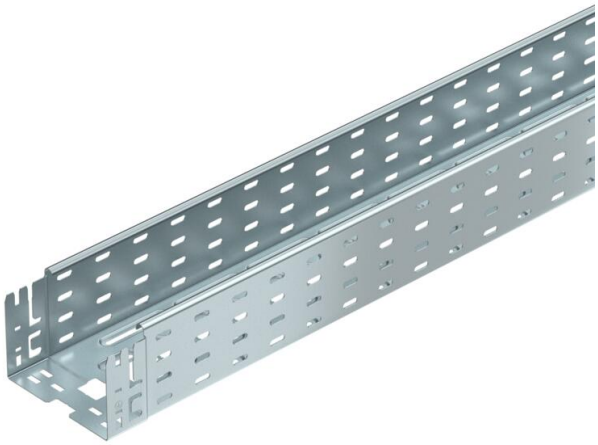

Bandeja portacables con sistema de fijación rápida integrado. La longitud útil de la bandeja portacables es 3.000 mm.

La bandeja portacables tiene una perforación lateral continua de 7 x 20 mm para la instalación de componentes de unión y de montaje adicionales.

A partir de un ancho de bandeja de 200 mm, con el 30% de porcentaje de perforaciones, adecuado según la normativa VdS 2092 para su uso bajo sistemas de aspersión contra incendios.
La conexión equipotencial continua queda asegurada sin componentes adicionales.

St	Acero
FS	galvanizado en banda

Datos maestros

Referencia	6059158
Tipo	MKSM 115 FS
Denominación 1	Bandeja portacables MKSM
Denominación 2	perfor.,con aguj. de union
Fabricante	OBO
Dimensión	110x150x3050
Color	zinc
Material	Acero
Superficie	Galvanizado en banda
Norma superficies	DIN EN 10346
Unidad VK más pequeña	3
Cantidad	Metro
Peso	274,426 kg
Unidad de peso	kg/100 m
Huella de CO2 (GWP) Cradle-to-Gate	7,1092 kg CO2e / 1 Metro

Ficha Técnica

Bandeja portacables MKS-Magic® 110 FS

Referencia: 6059158

Dimensiones

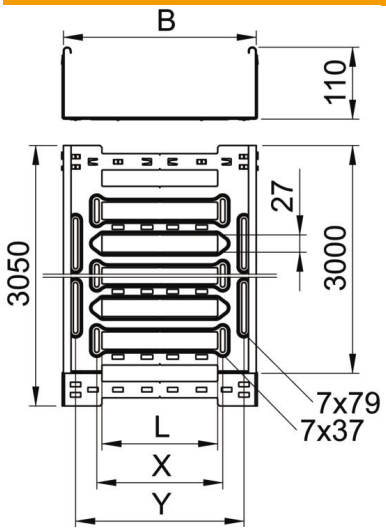

Longitud	3.050 mm
Ancho	150 mm
Altura	110 mm
Espesor de chapa	1 mm
Medida B	150 mm
Medida L	30 mm
Medida x	46 mm
Medida y	112 mm

Datos técnicos

Modelo de unión	conector integrado
Tipo de fijación sistema de montaje	Suelo Techo Pared
Transitable	no
Mantenimiento de función	no
Con tapa	no
Perforación de montaje en el suelo	sí
Calibre maestro de agujeros OTAN	no
Sección efectiva	161 cm²
Sección efectiva	16100 mm²
Conforme a ROHS	sí
Acero inoxidable, barnizado	no
Perforación lateral	sí
Tipo vano ancho	no
Aislamiento magnético sin tapa	20 dB
Aislamiento magnético con tapa	50 dB
Tipo de test de carga según IEC 61537	Tipo II
Longitud útil	3000 mm
Tipo del conector del sistema portacables	Fijación a presión

Ficha Técnica

Bandeja portacables MKS-Magic® 110 FS

Referencia: 6059158

Cargas

Distancias aplicables entre soportes mín.	1,5 m
Distancias aplicables entre soportes máx.	3 m
Clase de carga NEMA	8A
Distancia de sujeción 1,5 m	2 kN/m
Distancia de sujeción 2,0 m	1,5 kN/m
Distancia de sujeción 3,0 m	0,7 kN/m

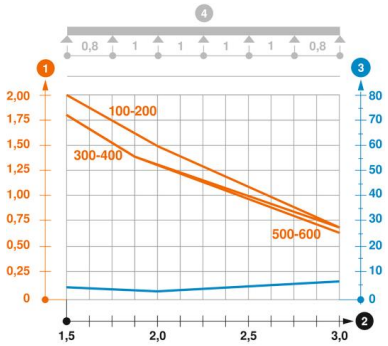

Diagrama de carga bandeja portacables MKSM 110

1. Carga de de bandejas/ bandeja de escalera admisible en kN/m sin carga humana
2. Distancia entre los apoyos en m
3. Flexión de la barra en mm a kN/m permitidos.
4. Esquema de carga para procesos de comprobación

— La curva de carga con bandejas portacables en mm

— Curva de flexión de la barra según la distancia entre apoyos