Ficha Técnica

Pieza en T 60 A2

Referencia: 6038160

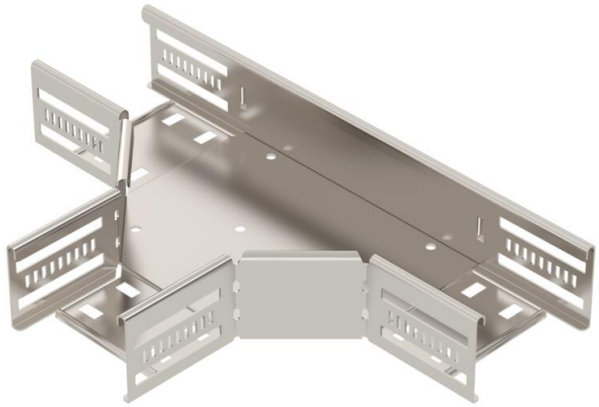

Pieza en T para establecer una derivación horizontal, accesorio para bandejas portacables encajables y atornillables con ala de 60 mm. Montaje sin tornillos con abrazaderas dobles o unión atornillada con tornillos redondos planos FRS y tuercas combinadas M6. De uso en interiores y exteriores. El material de fijación se debe pedir por separado.

CE UK CA NEW

A2	Acero inoxidable
2B	Pulido, con tratamiento posterior

Datos maestros

Referencia	6038160
Tipo	RT 610 A2
Denominación 1	Pieza en T
Denominación 2	p/band. portacables horizontal
Fabricante	OBO
Dimensión	60x100
Color	acero inoxidable
Material	Acero inoxidable 1.4301
Superficie	Pulido, con tratamiento posterior
Norma superficies	
Unidad VK más pequeña	1
Cantidad	Pieza
Peso	76,6 kg
Unidad de peso	kg/100 ud.
Huella de CO2 (GWP) Cradle-to-Gate	6,4343 kg CO2e / 1 Unidad

Ficha Técnica

Pieza en T 60 A2

Referencia: 6038160

Dimensiones

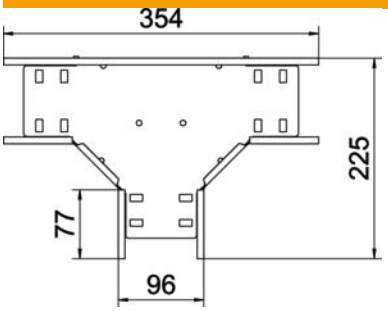

Ancho	100 mm
Altura	60 mm
Espesor de chapa	0,8 mm
Medida B	100 mm

Datos técnicos

Modelo de unión	conector integrado
Mantenimiento de función	sí
Calibre maestro de agujeros OTAN	no
Conforme a ROHS	sí
Acero inoxidable, barnizado	no
Rango de temperatura máx.	120 °C
Rango de temperatura	-20 °C
Tipo vano ancho	no
Tipo del conector del sistema portacables	Atornillado/sujeto
Número de tornillos recomendado	15 St.
Espesor	1,25 mm