Ficha Técnica

Curva de ángulo regulable 85 FT

Referencia: 6037220

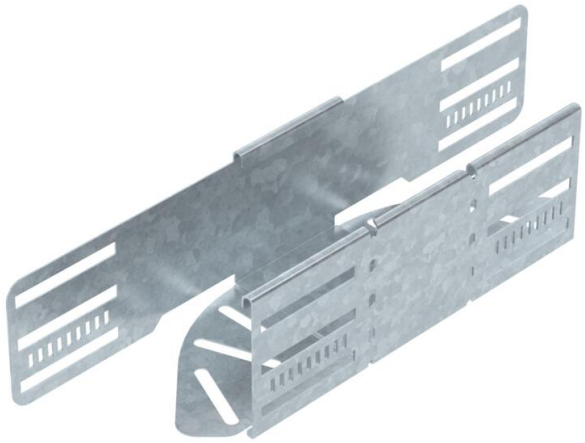

Curva de ángulo regulable para establecer una derivación horizontal, accesorio para bandejas portacables encajables y atornillables con ala de 85 mm. Ángulo regulable de 0-90 °. Montaje sin tornillos con abrazaderas dobles o unión atornillada con tornillos redondos planos FRS y tuercas combinadas M6. De uso en interiores y exteriores. El material de fijación se debe pedir por separado.

NEW

St Acero

FT Galvanizado por inmersión en caliente

Datos maestros

Referencia	6037220
Tipo	RB W 810 FT
Denominación 1	Curva ajustable
Denominación 2	horizontal
Fabricante	OBO
Dimensión	85x100
Color	zinc
Material	Acero
Superficie	Galvanizado por inmersión en caliente
Norma superficies	DIN EN ISO 1461
Unidad VK más pequeña	1
Cantidad	Pieza
Peso	55,3 kg
Unidad de peso	kg/100 ud.
Huella de CO2 (GWP) Cradle-to-Gate	2,0613 kg CO2e / 1 Unidad

Ficha Técnica

Curva de ángulo regulable 85 FT

Referencia: 6037220

Dimensiones

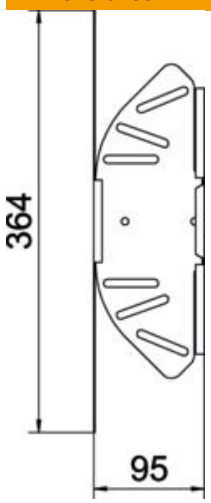

Ancho	100 mm
Altura	85 mm
Espesor de chapa	1 mm
Medida B	100 mm
Medida L	364 mm

Datos técnicos

Pliegue (ángulo)	ajustable
Modelo de unión	conector integrado
Forma constructiva	Curva articulada_completa
Mantenimiento de función	no
Espesor del material de la chapa	1 mm
Con tapa	no
Perforación de montaje en el suelo	sí
Calibre maestro de agujeros OTAN	no
Cambio de dirección	Horizontal
Conforme a ROHS	sí
Acero inoxidable, barnizado	no
Perforación lateral	sí
Rango de temperatura máx.	120 °C
Rango de temperatura	-20 °C
Tipo vano ancho	no
Tipo del conector del sistema portacables	Atornillado/sujeto
Número de tornillos recomendado	14 St.
Espesor	1,25 mm