Ficha Técnica

WDK Adaptador, instalación de mecanismos para serie 71GD

Referencia: 6024070



Adaptador para la instalación de cajas portamecanismos de la serie 71GD... en canales para pared y techo WDK. Al utilizar las cajas portamecanismos del tipo 71GD8 y 71GD9 es posible una instalación de conformidad a la norma de los mecanismos Modul 45. Los portamecanismos pueden diseñarse en alturas de canal de 110, 130 y 150 mm. Las secciones de tapa ya listas de la serie OT GE . .. junto con las cubiertas para dispositivo de la serie AR45-... cubren los equipos de conmutación y conexión.

CE

PA Poliamida

Datos maestros

Referencia	6024070
Tipo	MA45WDK
Denominación 1	Adaptador
Denominación 2	p/Cajas portamec. 71GD8/9
Fabricante	OBO
Dimensión	47x17x25mm
Color	gris hierro; RAL 7011
Material	Poliamida
Unidad VK más pequeña	1
Cantidad	Pieza
Peso	1,2 kg
Unidad de peso	kg/100 ud.
Huella de CO2 (GWP) Cradle-to-Gate	0,0645 kg CO2e / 1 Unidad

Ficha Técnica

WDK Adaptador, instalación de mecanismos para serie 71GD

Referencia: 6024070

Dimensiones

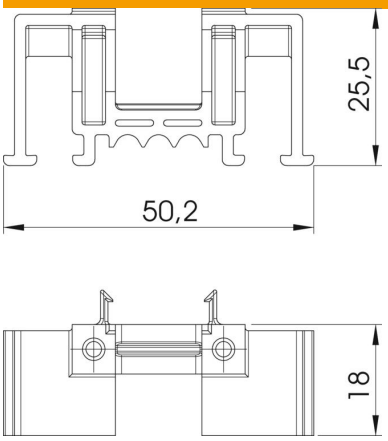

Datos técnicos

Libre de halógenos	no
Conforme a ROHS	sí
Accesorios	sí
Pieza de repuesto.	no
Magnético	no