Ficha Técnica

Protección MSR para alimentación de corriente de 2 polos con señalización remota sin corrientes de fuga y 230 V CA/CC

Protección contra sobretensiones/protección fina de red tipo 3 según EN 61643-11, con señalización remota sin corriente de fuga

• Con señalización remota: contacto ruptor libre de potencial para el control de funcionamiento
• Con bornes de conexión sin tornillos, lo que facilita el montaje
• Módulo de 17,5 mm que ahorra espacio
• Conexión en estrella

Aplicación: Utilización universal en carriles DIN de 35 mm.

Type 3 | LPZ 2→3 | FS

Datos maestros

Referencia	5097939
Tipo	VF2-230-AC/DC-FS
Denominación 1	Descargador de sobretensiones
Denominación 2	con señalización remota
Fabricante	OBO
Dimensión	230V AC
Unidad VK más pequeña	1
Cantidad	Pieza
Peso	6 kg
Unidad de peso	kg/100 ud.
Huella de CO2 (GWP) Cradle-to-Gate	0,602 kg CO2e / 1 Unidad

Ficha Técnica

Protección MSR para alimentación de corriente de 2 polos con señalización remota sin corrientes de fuga y 230 V CA/CC

Dimensiones

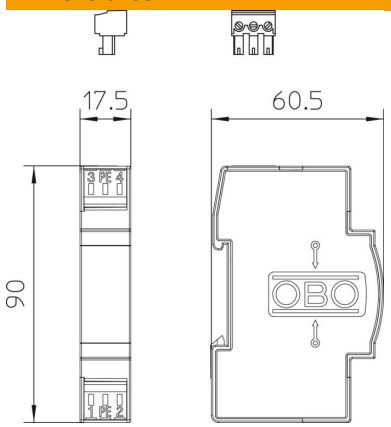

Datos técnicos

[redacted]

Tiempo de reacción	<25 ns
Con riesgo de emisión de chispas	no
Ancho de construcción en divisiones (TE, 17,5 mm)	1
Temperatura de servicio máx.	80 °C
Temperatura de servicio mín.	-40 °C
Señalización remota	sí
Contactos FM	Contacto de apertura
Máxima tensión de funcionamiento CA	255 V
Máxima tensión de funcionamiento CC	350 V
Sección transversal de conductor rígido (unifilar/multifilar) máx.	2,5 mm²
Sección transversal de conductor rígido (unifilar/multifilar) mín.	0,14 mm²
LPZ	2→3
Máxima corriente de descarga (8/20 µs)	7 kA
Modo de montaje	Raíl simétrico 35 mm
Intensidad nominal de descarga (8/20 µs)	2,5 kA
Estructura de red	Otros
Corriente nominal (terminal de entrada/salida)	20 A
Número de polos	3
Categoría de pruebas tipo 3	sí
Conforme a ROHS	sí
Clase de protección	IP20
Nivel de protección [L-N]	≤1000
Nivel de protección conductor-conductor	< 1000 V
Nivel de protección conductor-tierra	< 1400 V
Señalización en el dispositivo	ninguna
Clasificación según la norma EN 61643-11	Tipo 3

Ficha Técnica

Protección MSR para alimentación de corriente de 2 polos con señalización remota sin corrientes de fuga y 230 V CA/CC

Datos técnicos

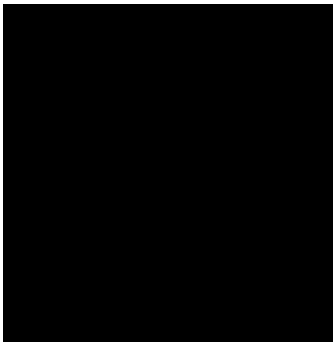

SPD según IEC 61643-1	clase III
Rango de temperatura máx.	80 °C
Rango de temperatura	-40 °C