Ficha Técnica

Juego de fijaciones para dispositivos de protección y carril DIN

Referencia: 5082382



DLS-BS: El set de fijación está diseñado para carriles DIN o para montaje en pared y se puede emplear con los siguientes dispositivos de protección para líneas de datos:

- Koax N-E5/...
- Koax B-E2/...
- RJ 11-Tele4...
- RJ 45 S-...

Datos maestros

Referencia	5082382
Tipo	DLS-BS
Denominación 1	Set de fijación
Denominación 2	para disposit. de protección
Fabricante	OBO
Unidad VK más pequeña	1
Cantidad	Pieza
Peso	5 kg
Unidad de peso	kg/100 ud.
Huella de CO2 (GWP) Cradle-to-Gate	0,0736 kg CO2e / 1 Unidad

Ficha Técnica

Juego de fijaciones para dispositivos de protección y carril DIN

Referencia: 5082382

Dimensiones

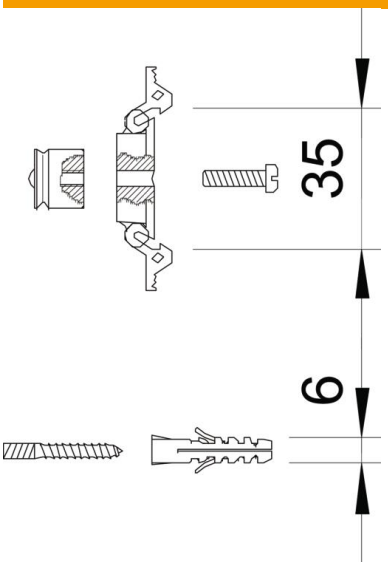

Datos técnicos

Versión	para el montaje de:• Koax B-E2/...• Koax N-E5/...• RJ 11-Tde/4...• RJ 45 S-...
Conforme a ROHS	sí
Accesorios	sí
Pieza de repuesto.	no
Tipo de accesorio para la protección contra sobretensiones para sistemas de información/ MSR	Fijaciones