Ficha Técnica

Protección enchufable de líneas de datos, 2x2 polos, puesta a tierra directa, con OS, 5 V
Referencia: 5080357



Protección enchufable de líneas de datos tipo 1+2/D1+C2 para utilizar en sistemas de medición, control y regulación

- Dispositivo de protección para sistemas multifilares
- Puesta a tierra directa del apantallamiento
- Gama de frecuencias de hasta 100 MHz
- Puesta a tierra mediante carril DIN o línea de conexión
- Ancho de construcción reducido de 17,5 mm
- Alta disponibilidad de las instalaciones - sin interrupción de la señal sin el módulo de protección
- Con señalización óptica y posibilidad de señalización a distancia a través de la fuente de alimentación PDP-PS
- Incluido conector bus integrado

Aplicación: protección universal contra rayos y sobretensiones para dispositivos de transmisión de datos con tecnología MSR.

MSR LPZ 0→2

Datos maestros

Referencia	5080357
Tipo	PDP-2x2-5-D-OS
Denominación 1	Proteccion Linea de datos ench
Denominación 2	2x 2-polos Tierra directa
Fabricante	OBO
Dimensión	5V
Unidad VK más pequeña	1
Cantidad	Pieza
Peso	8,6 kg
Unidad de peso	kg/100 ud.
Huella de CO2 (GWP) Cradle-to-Gate	0,7765 kg CO2e / 1 Unidad

Ficha Técnica

Protección enchufable de líneas de datos, 2x2 polos, puesta a tierra directa, con OS, 5 V
Referencia: 5080357

Dimensiones

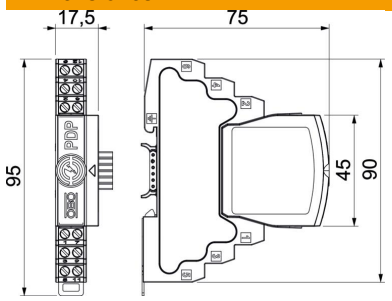

Longitud	75 mm
Ancho	17,5 mm
Altura	95 mm

Datos técnicos

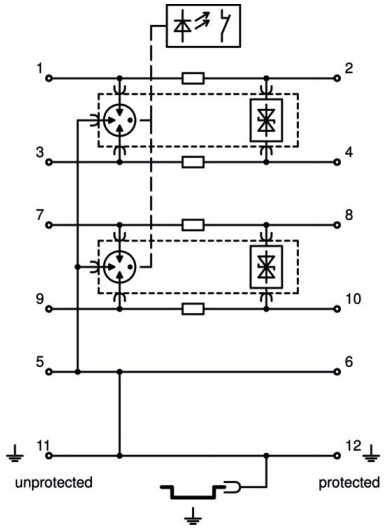

Sección de conexión flexible máx.	1,5 mm²
Sección de conexión flexible mín.	0,14 mm²
Sección de conexión multifilar máx.	2,5 mm²
Sección de conexión multifilar mín.	0,14 mm²
Sección de conexión rígida máx.	2,5 mm²
Sección de conexión rígida mín.	0,14 mm²
Número de polos	4
Versión	2x2-polos
Atenuación de entrada (Insertion loss)	≤3 dB
Toma a tierra a través de:	Línea de conexión/carril DIN
Corriente de impulso de descarga total (10/350)	5 kA
Corriente de impulso de descarga total (8/20)	20 kA
Frecuencia límite	100 MHz
Máxima tensión de funcionamiento CA	4,2 V
Máxima tensión de funcionamiento CC	6 V
Valor cresta de corriente de rayo	2,5 kA
Capacidad (hilo-hilo)	≤30 pF
Capacidad (hilo-tierra)	≤30 pF
Kategorie	Tipo 1+2 / D1+C2
LPZ	0→2
Resistencia en serie	1.2 ± 5%
Montaje entrada/salida	Terminales con tornillos
Modo de montaje	Raíl simétrico 35 mm
Intensidad nominal de descarga (8/20 µs)	10 kA
Corriente de carga nominal CA	0,425 A
Corriente de carga nominal CC	0,6 A
Intensidad nominal de descarga In según C2 (total)	20 kA
Norma de ensayo	IEC 61643-21
Conforme a ROHS	sí
Conexión del apantallamiento	sí
Apantallamiento	Directo
Clase de protección	IP20

Ficha Técnica

Protección enchufable de líneas de datos, 2x2 polos, puesta a tierra directa, con OS, 5 V
Referencia: 5080357

Datos técnicos

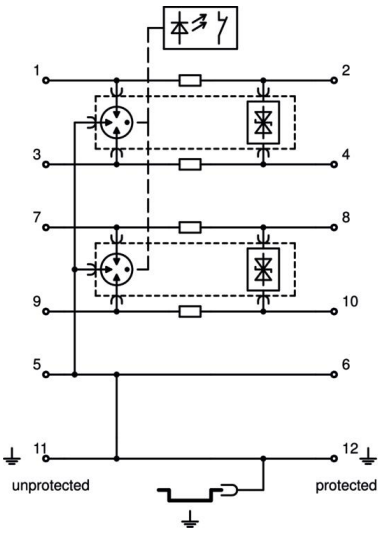

Nivel de protección conductor-conductor	100 V
Nivel de protección conductor-tierra	850 V
Resistencia en serie por conductor	1,2 Ω ± 5%
Señalización en el dispositivo	ninguna
Clasificación según la norma EN 61643-11	Tipo 1+2
SPD según IEC 61643-1	clase I+II
SPD según IEC 61643-21	Categoría I+II / D1+C2
Conector / hilos protegidos	Borne
Resistencia a la sobrecorriente momentánea conductor - conductor	10 kV / 5 kA
Resistencia a la sobrecorriente momentánea conductor - tierra	10 kV / 5 kA
Rango de temperatura máx.	80 °C
Rango de temperatura	-40 °C