Ficha Técnica

Abrazadera de conexión para pica de tierra sobre conductor plano FT
Referencia: 5001412

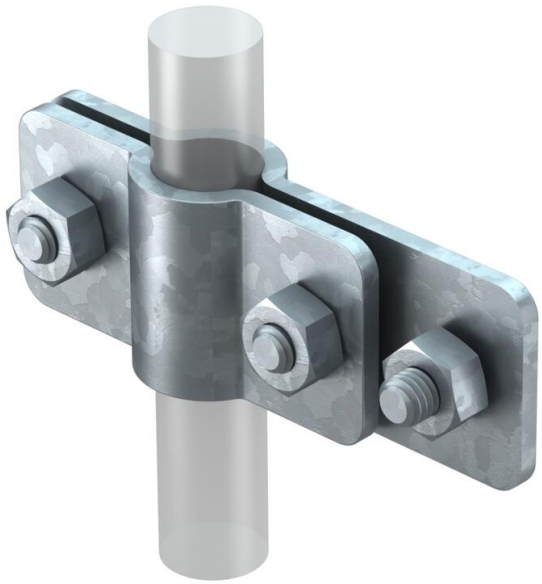

- Sistemas ST, BP, OMEX y LightEarth
- Sobre conductor plano
- Incluye tornillo de cabeza hexagonal para la conexión de conductores planos

St	Acero
FT	Galvanizado por inmersión en caliente

Datos maestros

Referencia	5001412
Tipo	2730 25 FT
Denominación 1	Abrazadera de conexión
Denominación 2	para sistema OMEX
Fabricante	OBO
Dimensión	25mm
Material	Acero
Superficie	Galvanizado por inmersión en caliente
Norma superficies	DIN EN ISO 1461
Unidad VK más pequeña	5
Cantidad	Pieza
Peso	38,8 kg
Unidad de peso	kg/100 ud.
Huella de CO2 (GWP) Cradle-to-Gate	0,8374 kg CO2e / 1 Unidad

Ficha Técnica

Abrazadera de conexión para pica de tierra sobre conductor plano FT
Referencia: 5001412

Dimensiones

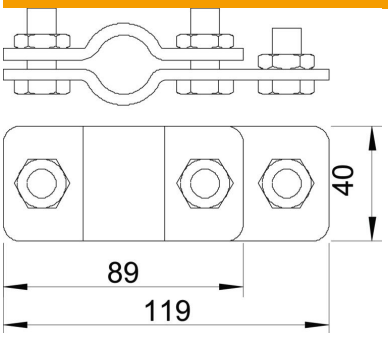

Medida A	89 mm
Medida B	119 mm

Datos técnicos

Forma constructiva	Abrazadera de conexión
Conexión del electrodo de tierra, diámetro	25 mm
para picas	25 mm
Corriente de cortocircuito (50 HZ)(1 s;≤300 °C)	8,5 kA
Conforme a ROHS	sí
Placa intermedia	no