# Ficha Técnica

## Abrazadera de conexión para pica de tierra sobre conductor redondo Rd 8-10
## Referencia: 5001226



- Sistemas ST, BP, OMEX y LightEarth
- Sobre conductor redondo Rd 8-10
- Incluye conector tipo 5001 DIN

| | |
|---|---|
| St | Acero |
| FT | Galvanizado por inmersión en caliente |

### Datos maestros

| | |
|---|---|
| Referencia | 5001226 |
| Tipo | 2710 25 FT |
| Denominación 1 | Abrazadera de conexión |
| Denominación 2 | para sistema OMEX |
| Fabricante | OBO |
| Dimensión | 25mm |
| Material | Acero |
| Superficie | Galvanizado por inmersión en caliente |
| Norma superficies | DIN EN ISO 1461 |
| Unidad VK más pequeña | 5 |
| Cantidad | Pieza |
| Peso | 42,3 kg |
| Unidad de peso | kg/100 ud. |
| Huella de CO2 (GWP) Cradle-to-Gate | 1,0614 kg CO2e / 1 Unidad |

# Ficha Técnica

## Abrazadera de conexión para pica de tierra sobre conductor redondo Rd 8-10
## Referencia: 5001226

### Dimensiones

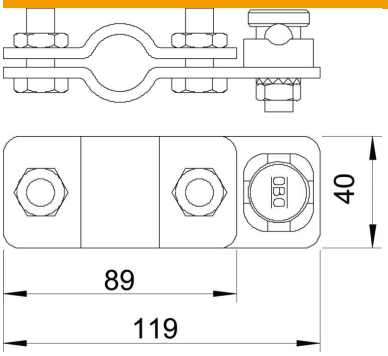


| | |
|---|---|
| Medida A | 89 mm |
| Medida B | 119 mm |

### Datos técnicos

| | |
|---|---|
| Forma constructiva | Abrazadera de conexión |
| Conexión del electrodo de tierra, diámetro | 25 mm |
| para picas | 25 mm |
| Apropiado para diámetro de conductor redondo máx. | 10 mm |
| Apropiado para diámetro de conductor redondo mín. | 8 mm |
| Ancho | Rd 8-10 mm |
| Conforme a ROHS | sí |
| Placa intermedia | no |
| Zona de sujeción máx. | 10 mm |
| Zona de sujeción mín. | 8 mm |