Ficha Técnica

Punta para pica de puesta a tierra LightEarth

Referencia: 3042308



- Apropiado para el sistema LightEarth
- Para clavar varillas de puesta a tierra con un martillo
- Endurecido

St	Acero
FT	Galvanizado por inmersión en caliente

Datos maestros

Referencia	3042308
Tipo	LE KOPF
Denominación 1	Sufridera para picas de tierra
Denominación 2	p/electr. de tierra LightEarth
Fabricante	OBO
Dimensión	25mm
Material	Acero
Superficie	Galvanizado por inmersión en caliente
Norma superficies	DIN EN ISO 1461
Unidad VK más pequeña	1
Cantidad	Pieza
Peso	0,55 kg
Unidad de peso	kg/100 ud.
Huella de CO2 (GWP) Cradle-to-Gate	0,0728 kg CO2e / 1 Unidad

Ficha Técnica

Punta para pica de puesta a tierra LightEarth

Referencia: 3042308

Dimensiones

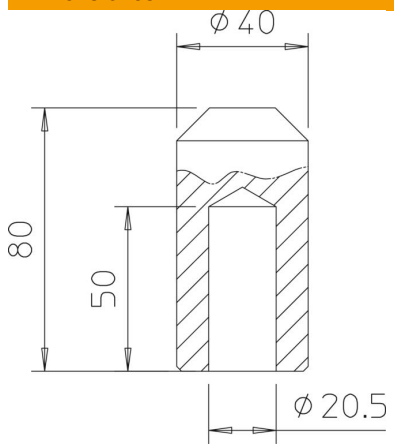

Datos técnicos

Versión	Sufridera para picas de tierra
Forma de electrodo de profundidad	Pica de puesta a tierra
para picas	25 mm
Conforme a ROHS	sí