Ficha Técnica

Punta para picas de tierra ST y BP

Referencia: 3041956



- Apropiado para los sistemas ST y BP

SG	Acero fundido
FT	Galvanizado por inmersión en caliente

Datos maestros

Referencia	3041956
Tipo	1819 25BP
Denominación 1	Punta para picas de tierra
Denominación 2	para sistemas ST y BP
Fabricante	OBO
Dimensión	25mm
Material	Acero fundido
Superficie	Galvanizado por inmersión en caliente
Norma superficies	DIN EN ISO 1461
Unidad VK más pequeña	5
Cantidad	Pieza
Peso	6,7 kg
Unidad de peso	kg/100 ud.
Huella de CO2 (GWP) Cradle-to-Gate	0,1986 kg CO2e / 1 Unidad

Ficha Técnica

Punta para picas de tierra ST y BP

Referencia: 3041956

Dimensiones

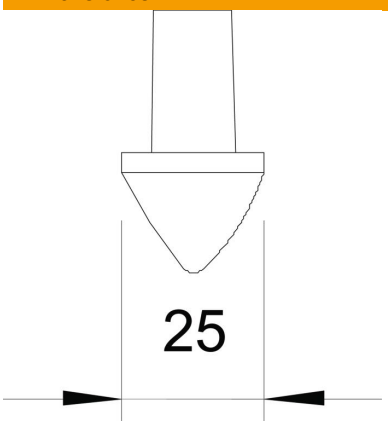

Datos técnicos

Versión	Punta para pica de puesta a tierra
Forma de electrodo de profundidad	BP Estándar
para picas	25 mm
Conforme a ROHS	sí
para electrodo de puesta a tierra máx.	25 mm
para electrodo de puesta a tierra mín.	25 mm