Ficha Técnica

Punta para electrodo de profundidad OMEX

Referencia: 3041255



- Apropiado para el sistema OMEX

SG	Acero fundido
FT	Galvanizado por inmersión en caliente

Datos maestros

Referencia	3041255
Tipo	1819 25
Denominación 1	Punta para picas de tierra
Denominación 2	para sistema OMEX
Fabricante	OBO
Dimensión	25mm
Material	Acero fundido
Superficie	Galvanizado por inmersión en caliente
Norma superficies	DIN EN ISO 1461
Unidad VK más pequeña	5
Cantidad	Pieza
Peso	4,718 kg
Unidad de peso	kg/100 ud.
Huella de CO2 (GWP) Cradle-to-Gate	0,1337 kg CO2e / 1 Unidad

Ficha Técnica

Punta para electrodo de profundidad OMEX

Referencia: 3041255

Dimensiones

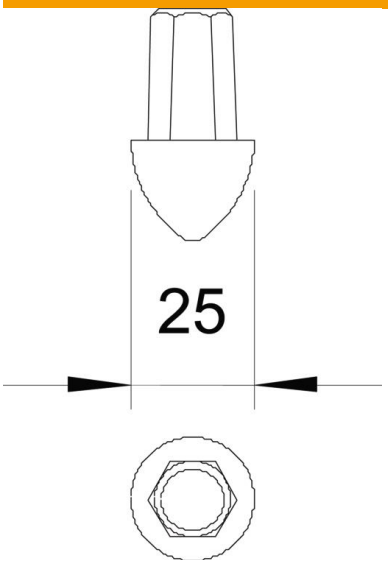

Datos técnicos

Versión	Punta para pica de puesta a tierra
Forma de electrodo de profundidad	OMEX
para picas	25 mm
Conforme a ROHS	sí
para electrodo de puesta a tierra máx.	25 mm
para electrodo de puesta a tierra mín.	25 mm