Ficha Técnica

Punta para electrodo de profundidad OMEX

Referencia: 3041204



- Apropiado para el sistema OMEX

SG	Acero fundido
FT	Galvanizado por inmersión en caliente

Datos maestros

Referencia	3041204
Tipo	1819 20
Denominación 1	Punta para picas de tierra
Denominación 2	para sistema OMEX
Fabricante	OBO
Dimensión	20mm
Material	Acero fundido
Superficie	Galvanizado por inmersión en caliente
Norma superficies	DIN EN ISO 1461
Unidad VK más pequeña	5
Cantidad	Pieza
Peso	3,378 kg
Unidad de peso	kg/100 ud.
Huella de CO2 (GWP) Cradle-to-Gate	0,1047 kg CO2e / 1 Unidad

Ficha Técnica

Punta para electrodo de profundidad OMEX

Referencia: 3041204

Dimensiones

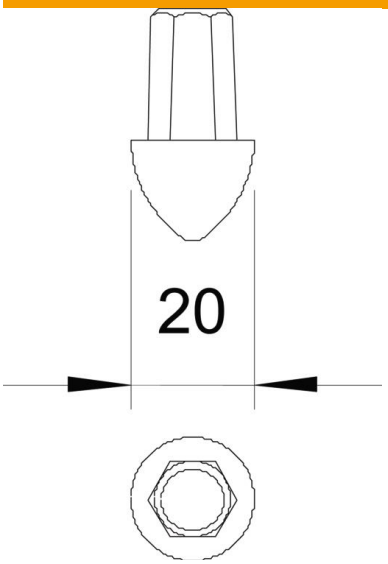

Datos técnicos

Versión	Punta para pica de puesta a tierra
Forma de electrodo de profundidad	OMEX
para picas	20 mm
Conforme a ROHS	sí
para electrodo de puesta a tierra máx.	20 mm
para electrodo de puesta a tierra mín.	20 mm