Ficha Técnica

Perfil de montaje MS4121, ranura de 22 mm, perforado FS

Referencia: 1122956



Perfiles C para cargas pesadas para la instalación individual de construcciones portantes para, p. ej., bandejas portacables o como consola para armarios eléctricos. También utilizable para el cableado, en combinación con abrazaderas sobre perfil con patillas tipo U.

CE 22 U E30 E90

St	Acero
FS	galvanizado en banda

Datos maestros

Referencia	1122956
Tipo	MS4121P0600FS
Denominación 1	Perfil
Denominación 2	perfor., ancho de ranura 22mm
Fabricante	OBO
Dimensión	600x41x21
Material	Acero
Superficie	Galvanizado en banda
Norma superficies	DIN EN 10346
Unidad VK más pequeña	1
Cantidad	Pieza
Peso	84,6 kg
Unidad de peso	kg/100 ud.
Huella de CO2 (GWP) Cradle-to-Gate	2,0954 kg CO2e / 1 Unidad

Ficha Técnica

Perfil de montaje MS4121, ranura de 22 mm, perforado FS

Referencia: 1122956

Dimensiones

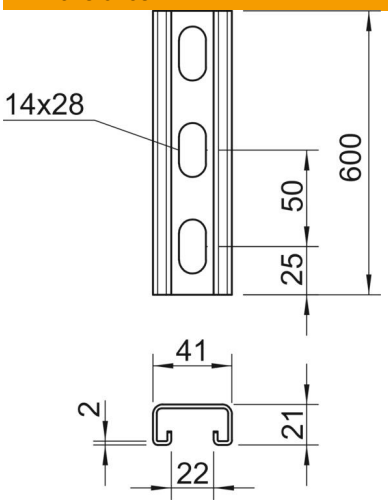

Longitud	600 mm
Ancho	41 mm
Altura	21 mm
Medida L	600 mm

Datos técnicos

Seccionable	no
Tipo de perforación	Dorso perforado
Versión	Perfil simple
Distancia central entre orificios	50 mm
Mantenimiento de función	sí
Grosor del material	2 mm
Con perforación	sí
Con dentado	sí
Forma de perfil	C = perfil
Conforme a ROHS	sí
Ancho de ranura	22 mm
Statischer Wert A	1,65 cm²
Statischer Wert Iy	0,95 cm⁴
Statischer Wert Iz	4,51 cm⁴
Statischer Wert Wy	0,89 cm³
Statischer Wert Wz	2,2 cm³