Ficha Técnica

Perfil MS 22 L FT

Referencia: 1122715



Perfiles C para cargas pesadas para la instalación individual de construcciones portantes para, p. ej., bandejas portacables o como consola para armarios eléctricos. También utilizable para el cableado, en combinación con abrazaderas sobre perfil con patillas tipo U.

CE 18 U

St Acero

FT Galvanizado por inmersión en caliente

Datos maestros

Referencia	1122715
Tipo	MS 22 L 500 FT
Denominación 1	Perfil
Denominación 2	perfor., ancho de ranura 18mm
Fabricante	OBO
Dimensión	500x40x22,5
Material	Acero
Superficie	Galvanizado por inmersión en caliente
Norma superficies	DIN EN ISO 1461
Unidad VK más pequeña	1
Cantidad	Pieza
Peso	75 kg
Unidad de peso	kg/100 ud.
Huella de CO2 (GWP) Cradle-to-Gate	1,6672 kg CO2e / 1 Unidad

Ficha Técnica

Perfil MS 22 L FT

Referencia: 1122715

Dimensiones

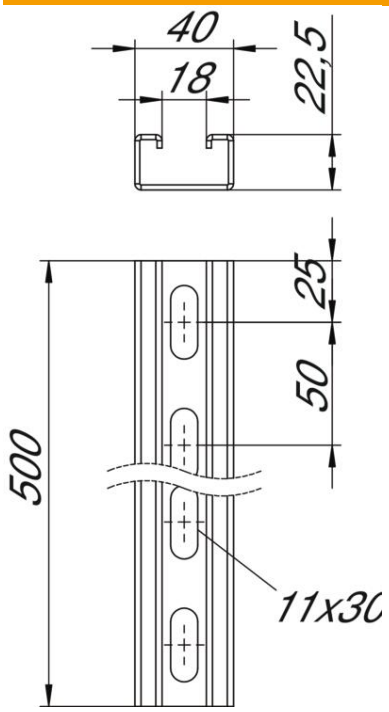

Longitud	500 mm
Ancho	40 mm
Altura	22,5 mm
Medida L	500 mm

Datos técnicos

Seccionable	no
Tipo de perforación	Dorso perforado
Versión	Perfil simple
Distancia central entre orificios	50 mm
Mantenimiento de función	no
Tamaño del orificio	11x30
Grosor del material	2 mm
Con perforación	sí
Con dentado	no
Forma de perfil	C = perfil
Conforme a ROHS	sí
Ancho de ranura	18 mm
Statischer Wert A	1,74 cm²
Statischer Wert Iy	1,19 cm⁴
Statischer Wert Iz	4,46 cm⁴
Statischer Wert Wy	1,05 cm³
Statischer Wert Wz	2,23 cm³