Ficha Técnica

Perfil de montaje MS4141, ranura de 22 mm, FT, perforado

Referencia: 1122517

Perfiles C para cargas pesadas para la instalación individual de construcciones portantes para, p. ej., bandejas portacables o como consola para armarios eléctricos. También utilizable para el cableado, en combinación con abrazaderas sobre perfil con patillas tipo U.

U 22 E30 E90

St Acero

FT Galvanizado por inmersión en caliente

Datos maestros

Referencia	1122517
Tipo	MS4141P0300FT
Denominación 1	Perfil
Denominación 2	perfor., ancho de ranura 22mm
Fabricante	OBO
Dimensión	300x41x41
Material	Acero
Superficie	Galvanizado por inmersión en caliente
Norma superficies	DIN EN ISO 1461
Unidad VK más pequeña	1
Cantidad	Pieza
Peso	78,5 kg
Unidad de peso	kg/100 ud.
Huella de CO2 (GWP) Cradle-to-Gate	1,7176 kg CO2e / 1 Unidad

Ficha Técnica

Perfil de montaje MS4141, ranura de 22 mm, FT, perforado

Referencia: 1122517

Dimensiones

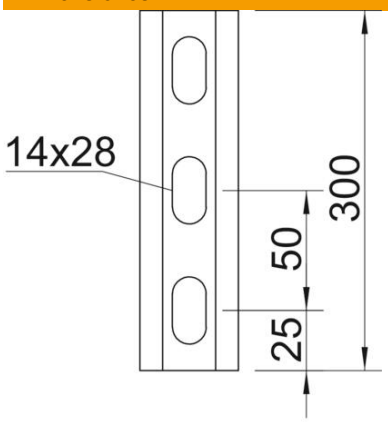

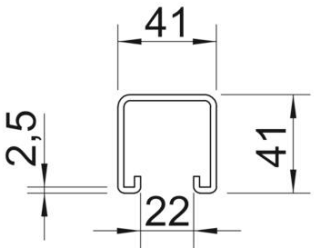

Longitud	300 mm
Ancho	41 mm
Altura	41 mm
Medida L	300 mm

Datos técnicos

Seccionable	no
Tipo de perforación	Dorso perforado
Versión	Perfil simple
Distancia central entre orificios	50 mm
Mantenimiento de función	sí
Tamaño del orificio	14x28
Grosor del material	2,5 mm
Con perforación	sí
Con dentado	sí
Forma de perfil	C = perfil
Conforme a ROHS	sí
Ancho de ranura	22 mm
Statischer Wert A	2,97 cm^2
Statischer Wert Iy	6,05 cm^4
Statischer Wert Iz	9,01 cm^4
Statischer Wert Wy	2,91 cm^3
Statischer Wert Wz	4,4 cm^3