Ficha Técnica

Perfil de montaje MS4141, ancho de ranura de 22 mm, FT, perforación lateral
Referencia: 1122487



Perfiles C para cargas pesadas para la instalación individual de construcciones portantes para, p. ej., bandejas portacables o como consola para armarios eléctricos. También utilizable para el cableado, en combinación con abrazaderas sobre perfil con patillas tipo U.

E30 E90

St Acero

FT Galvanizado por inmersión en caliente

Datos maestros

Referencia	1122487
Tipo	MS4141PP6000FT
Denominación 1	Perfil
Denominación 2	perfor., ancho de ranura 22mm
Fabricante	OBO
Dimensión	6000x41x41
Material	Acero
Superficie	Galvanizado por inmersión en caliente
Norma superficies	DIN EN ISO 1461
Unidad VK más pequeña	6
Cantidad	Metro
Peso	225 kg
Unidad de peso	kg/100 m
Huella de CO2 (GWP) Cradle-to-Gate	5,2799 kg CO2e / 1 Metro

Ficha Técnica

Perfil de montaje MS4141, ancho de ranura de 22 mm, FT, perforación lateral
Referencia: 1122487

Dimensiones

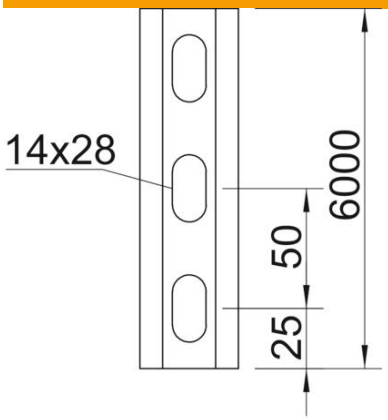

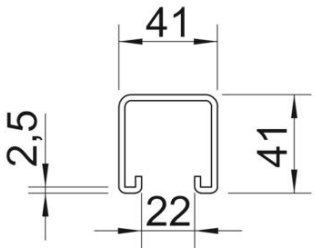

Longitud	6.000 mm
Ancho	41 mm
Altura	41 mm
Medida L	6.000 mm

Datos técnicos

Seccionable	no
Tipo de perforación	3 lados perforados
Versión	Perfil simple
Distancia central entre orificios	50 mm
Mantenimiento de función	sí
Tamaño del orificio	11x25
Grosor del material	2,5 mm
Con perforación	sí
Con dentado	sí
Forma de perfil	C = perfil
Conforme a ROHS	sí
Ancho de ranura	22 mm
Statischer Wert A	2,42 cm²
Statischer Wert Iy	6 cm⁴
Statischer Wert Iz	6,97 cm⁴
Statischer Wert Wy	2,49 cm³
Statischer Wert Wz	2,88 cm³