Ficha Técnica

Barra de anclaje AML3518, ranura de 16,5 mm, FT, perforado

Referencia: 1119681



Perfil en C central para el cableado, en combinación con abrazaderas sobre perfil con patillas tipo cabeza de martillo. También utilizable como construcción suspendida para sistemas portacables

CE 16,5 H E30 E90

St Acero

FT Galvanizado por inmersión en caliente

Datos maestros

Referencia	1119681
Tipo	AML3518P0700FT
Denominación 1	Perfil
Denominación 2	perfor., ancho ranura 16,5mm
Fabricante	OBO
Dimensión	700x35x18
Material	Acero
Superficie	Galvanizado por inmersión en caliente
Norma superficies	DIN EN ISO 1461
Unidad VK más pequeña	10
Cantidad	Pieza
Peso	62,3 kg
Unidad de peso	kg/100 ud.
Huella de CO2 (GWP) Cradle-to-Gate	1,3601 kg CO2e / 1 Unidad

Ficha Técnica

Barra de anclaje AML3518, ranura de 16,5 mm, FT, perforado

Referencia: 1119681

Dimensiones

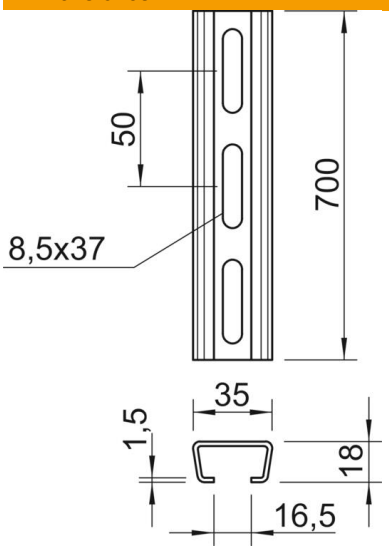

Longitud	700 mm
Ancho	35 mm
Altura	18 mm
Medida L	700 mm

Datos técnicos

Seccionable	no
Tipo de perforación	Dorso perforado
Versión	Perfil simple
Distancia central entre orificios	50 mm
Paquete	10 m
Mantenimiento de función	sí
Grosor del material	1,5 mm
Con perforación	sí
Con dentado	no
Forma de perfil	C = perfil
Conforme a ROHS	sí
Ancho de ranura	16,5 mm
Statischer Wert A	1,01 cm²
Statischer Wert Iy	0,44 cm⁴
Statischer Wert Iz	1,84 cm⁴
Statischer Wert Wy	0,42 cm³
Statischer Wert Wz	1,05 cm³