Ficha Técnica

Taco de impacto para tubos, en la cubeta

Referencia: 1044937



Taco de impacto para la fijación de tubos al suelo o a la pared, aplicación antes de colocar el pavimento o del enyesado. Fijación clavando en el agujero preperforado. Embalaje en la cubeta.

CE

St	Acero
FS	galvanizado en banda

Datos maestros

Referencia	1044937
Tipo	ESB 20 FS E500
Denominación 1	Grapillón para tubo
Denominación 2	en cubeta
Fabricante	OBO
Dimensión	16-20 mm
Material	Acero
Superficie	Galvanizado en banda
Norma superficies	DIN EN 10346
Unidad VK más pequeña	500
Cantidad	Pieza
Peso	0,822 kg
Unidad de peso	kg/100 ud.
Huella de CO2 (GWP) Cradle-to-Gate	0,0432 kg CO2e / 1 Unidad

Ficha Técnica

Taco de impacto para tubos, en la cubeta

Referencia: 1044937

Dimensiones

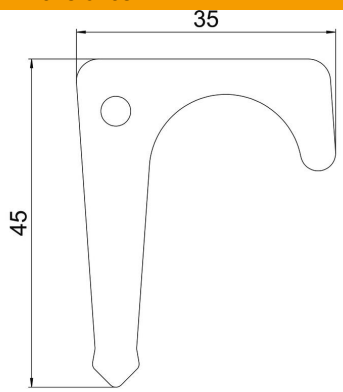

Longitud	44 mm
Ancho	34 mm
Altura	2 mm
Medida D	20 mm

Datos técnicos

Distancia hasta la pared	no
Número de cables / tubos	1
Versión	De una sola tira
Tipo de fijación	Otros
Apropiado para área de protección contra incendios	no
Libre de halógenos	sí
recubierto de plástico	no
Forma de entrega	Cubo
Tamaño del orificio	4
Grosor del material	2 mm
Rango de sujeción D máx.	20 mm
Rango de sujeción D mín.	16 mm
Resistente a los UV	sí