Ficha Técnica

Grapa de fijación 605 para cargas medias V4A

Referencia: 1018729



Grapas de dos pies para cables y tubos

A4	Acero inoxidable
2B	Pulido, con tratamiento posterior

Datos maestros

Referencia	1018729
Tipo	605 63 A4
Denominación 1	Grapa de fijación
Denominación 2	2 pies
Fabricante	OBO
Dimensión	63mm
Material	Acero inoxidable 1.4571
Superficie Norma superficies	Pulido, con tratamiento posterior
Unidad VK más pequeña	25
Cantidad	Pieza
Peso	3,67 kg
Unidad de peso	kg/100 ud.
Huella de CO2 (GWP) Cradle-to-Gate	0,1985 kg CO2e / 1 Unidad

Ficha Técnica

Grapa de fijación 605 para cargas medias V4A

Referencia: 1018729

Dimensiones

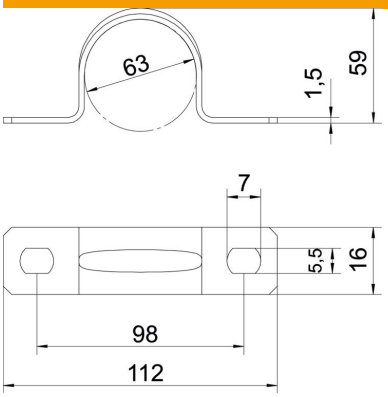

Longitud	112 mm
Ancho	16 mm
Altura	59 mm
Medida A	112 mm
Medida B	98 mm
Medida b	16 mm
Medida D	63 mm
Medida d	5,5 mm
Medida e	7 mm
Medida H	59 mm
Medida t	1,5 mm

Datos técnicos

Distancia hasta la pared	no
Número de cables / tubos	1
Versión	De dos tiras
Tipo de fijación	Agujero de rosca
para el diámetro	63
Apropiado para área de protección contra incendios	no
Libre de halógenos	sí
recubierto de plástico	no
Tamaño del orificio	5,5 x 7
Grosor del material	1,5 mm
Diámetro nominal	63 mm
Conforme a ROHS	sí
Resistente a los UV	sí