System ACKERMANN
CABLE MANAGEMENT

UFS | Katalog 2010/2011

OBO BETTERMANN

Gulvinstallasjonssystemer

THINK CONNECTED.

Velkommen til kundeservice

Servicetelefon: (0047) 64802222

Telefaks: (0047) 64802249

Mail for foresporsler: tilbud@obo-bettermann.no
Mail for ordre: bestilling@obo-bettermann.no

E-post: info@obo-bettermann.no

Internett: www.obo-bettermann.no

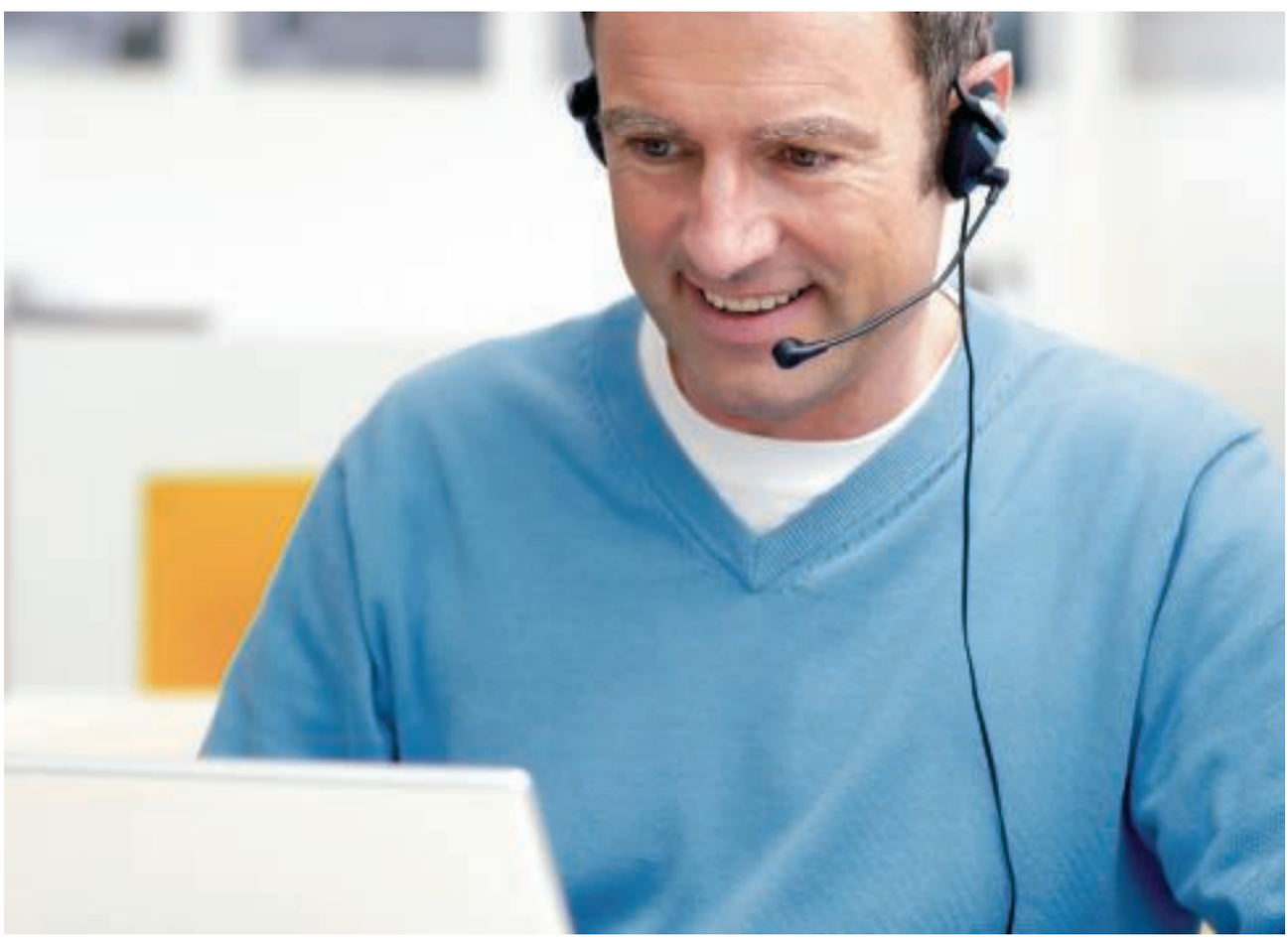

Benytt din direktelinje til OBOs kundeservice! Vår kundetelefon 64802222 er åpen hver dag fra kl. 8:00 til 16:00 for alle spørsmål vedrørende OBOs sortiment for elektroinstallasjonsområdet. Vår kundeservice gir deg et komplett kundestøttetilbud:

- Kompetente folk å snakke med fra din region
- All informasjon om OBOs produktsortiment
- Sakkyndig rådgivning om spesielle bruksområder
- Hurtig og direkte tilgang til alle tekniske data for OBOs produkter – også når det gjelder nærhet til kunden, ønsker vi å være best!

08 UFS_Katalog_2010_Neuer_Stand / no / 28/03/2011 (LLExport_01211)

Innhold

	Planleggingshjelp	6
	EÜK gulvdekket kanalsystem	205
	OKA åpent kanalsystem, i flukt med gulv	225
	OKB åpent kanalsystem, i flukt med gulv	247
	Kanalsystemer for enhetsmontasje fra 55 mm overgulvhøyde	257
	EBK kanalsystem i flukt med gulv, lukket	269
	IBK i betong-system	279
	AIK gulvinstallasjonskanalsystem	289
	GES apparatinnsatser	299
	Rammekassetter og nivellerbare kassetter	317
	Tunglastkassetter	339
	Montasjesystemer for installasjonsenheter	347
	Telitank innbyggingsenheter som stikker opp over gulvplanet	361
	Innstøpningsuttak og komplettløsninger	371
	Installasjonskomponenter for dobbelt- og hulldekke	385
	Montasjeenheter modul 45	397
	UFS brannvernsystemer	405
	Fortegnelser	409

08 UFS_Katalog_2010_Neuer_Stand / no / 28/03/2011 (LLExport_01211)

OBOs UFS-seminarer: Førstehåndskunnskap
Med sitt omfangsrike kurs- og seminarprogram for gulvinstallasjonssystemer står OBO klar til å formidle førstehåndskunnskap til brukerne. I tillegg til teoretisk kunnskap omfatter også kurstilbudet de daglige, praktiske arbeidsoppgavene. Ikke minst legger vi også stor vekt på konkrete bruks- og beregningseksempler.

Anbudstekster, produktinformasjon og datablader
Vi gjør livet lettere for deg. Vårt store utvalg av brukermanual og dokumentasjon hjelper deg for eksempel effektivt allerede i planleggings- og budsjetteringsfasen. Du finner blant annet:

- Anbudstekster
- Produktinformasjon
- Fakta informasjon
- Datablad

Disse dokumentene blir fortløpende oppdatert, og kan lastes ned - gratis på www.obo-bettermann.no.

Anbudstekster på internett finner du på www.ausschreiben.de
Mer enn 10.000 dokumenter fra områdene KTS, BSS, TBS, LFS, EGS og UFS er tilgjengelige for - gratis nedlasting. Regelmessige oppdateringer og utvidelser gjør at du alltid har et komplett overblikk over OBO-produktene. Dokumentene er tilgjengelige i alle vanlige filformater (PDF, DOC, GAEB, HTML, TEXT, XML, ÖNORM).
www.ausschreiben.de

08 UFS_Katalog_2010_Neuer_Stand / no / 28/03/2011 (LLExport_01211)

Planleggings- og monteringshjelpemidler

	Generell planleggingshjelp	6
	EÜK gulvdekket kanalsystem	15
	OKA åpent kanalsystem, i flukt med gulv	31
	OKB åpent kanalsystem, i flukt med gulv	45
	Kanalsystem for enhetsmontasje fra 55 mm overgulvhøyde	53
	EBK kanalsystem i flukt med gulv, lukket	61
	IBK i betong-kanalsystem	69
	AIK gulvinstallasjonskanalsystem	75
	GES apparatinnsatser	83
	Rammekassetter og nivellerbare kassetter	99
	Tunglastkassetter	127
	Montasjesystemer for installasjonsenheter	145
	Telitank innbyggingsenheter som stikker opp over gulvplanet	155
	Innstøpningsuttak og komplettløsninger	163
	Installasjonskomponenter for dobbelt- og hulldekke	177
	Montasjeenheter modul 45	189
	UFS brannvernsystemer	195
	Øvrige opplysninger	199

08 UFS_Katalog_2010_Neuer_Stand / no / 28/03/2011 (LLExport_01211)

Grunnlag for planleggingen

Installasjonstekniske krav
De installasjonstekniske kravene som må tas hensyn til ved planlegging og valg av et gulvinstallasjonssystem, er blant annet:

- Antall produkter (strøm, kommunikasjon, data)
- Fyllfaktor
- Ledningenes bøyningsradius
- Reserve

Krav som følge av byggtekniske forhold
Arkitekturen, interiøret og byggtekniske forhold stiller ytterligere krav til gulvinstallasjonssystemet. Her følger noen eksempler på forhold som spiller inn:

- Type rom (tørt eller vått)
- Type gulvbelegg
- Gulvbeleggets tykkelse
- Gulvets type og tykkelse
- Belastningsgrenser
- Omgivelsestemperatur (gulvvarme)

Organisatoriske krav
Hvilke bruksområder elektroinstallasjonen skal dekke, og hvilke anvendelsesønsker den skal oppfylle, avgjør hvilke organisatoriske krav som stilles til et gulvinstallasjonssystem. Følgende kriterier er avgjørende:

- Fleksibel i bruk (f.eks. lett å tilpasse til nye bruksmønstre)
- Problemfri endring av apparatinnholdet
- Enkelt å åpne og lukke for bruk.

08 UFS_Katalog_2010_Neuer_Stand / no / 28/03/2011 (LLExport_01211)

Estetiske krav
Også formkrav og estetiske hensyn kan være av betydning ved valg av gulvinstallasjonssystem. Det kan for eksempel være tilfellet når et interiørarkitektonisk designgrep stiller krav til former og -materialer.

Sikkerhetstekniske krav
Sikkerheten spiller en stadig viktigere rolle på datateknikkområdet. Derfor kan også dette perspektivet kreve spesiell oppmerksomhet ved valg og realisering av et gulvinstallasjonssystem. Eksempelvis kan det stilles krav til at det fysiske datanettet skal være beskyttet mot uvedkommende.

08 UFS_Katalog_2010_Neuer_Stand / no / 28/03/2011 (LLExport_01211)

Gulvrenholdstyper

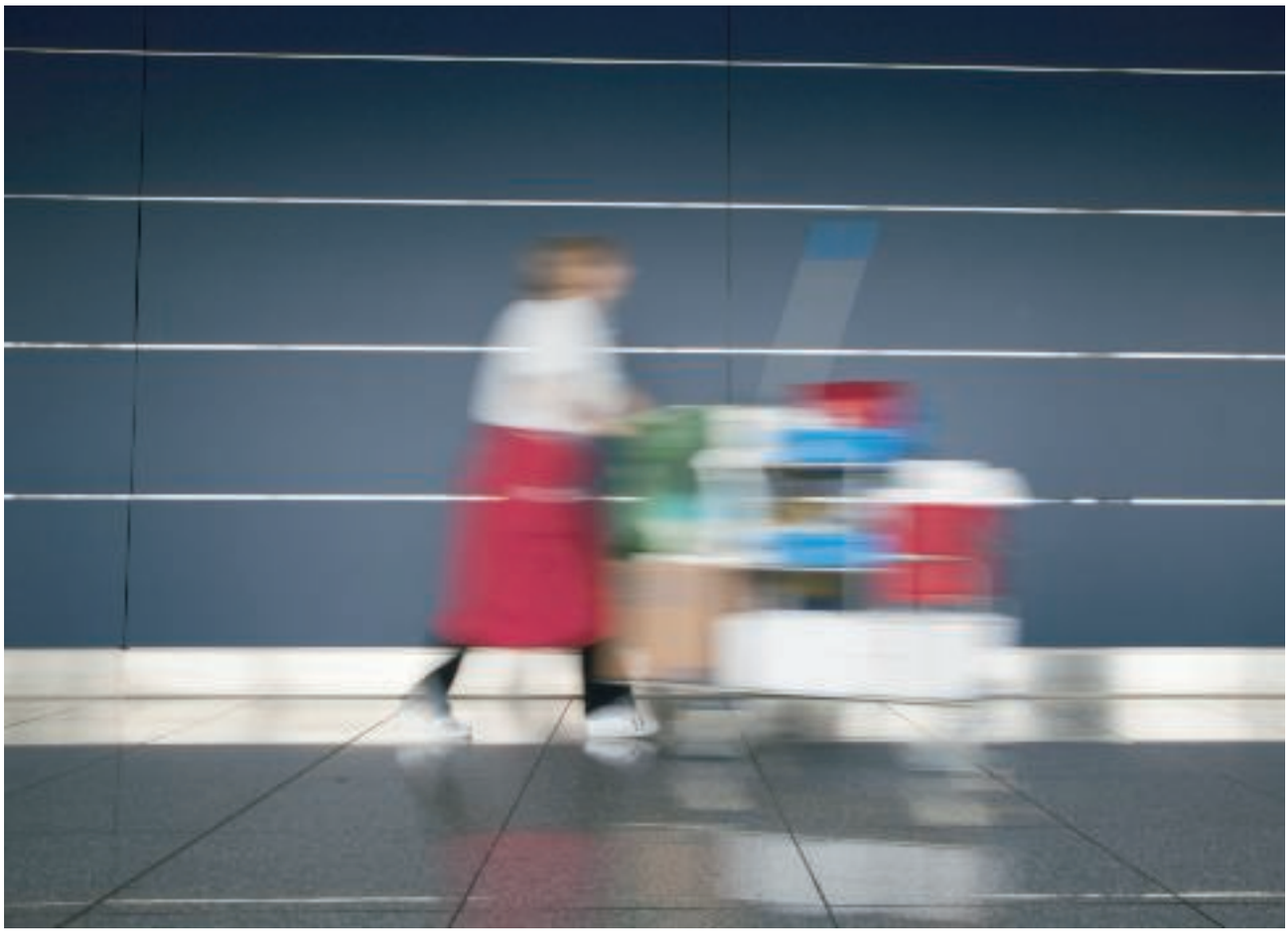

Velge riktige apparatinnsatser
OBOs gulvinstallasjonssystemer omfatter ulike innbyggingsenheter som er beregnet på tilkobling av installasjonsenheter (jordede stikkontakter osv.). Det er typen gulvbelegg som avgjør hvilke innbyggingsenheter som bør velges. Vi skiller her mellom renholdsmetoder, for innbyggingsenheten må være tilpasset den renholdsmetoden som skal brukes (tørr, fuktig eller våt), f.eks. med tetting mot inntrengende fuktighet. Renholdskategoriene er definert i standarden DIN EN 50085.

Tørt renhold
Det er hovedsakelig gulvbelegg av tekstil som oppfyller kriteriene for "tørt renhold". Slike gulvbelegg rengjøres jevnlig med støvsuger. Standarden nevner her "væskefrie eller væskefattige rengjøringsmetoder", og fastslår videre at hvis det brukes rengjøringsvæsker, skal mengden være så liten at det ikke kan oppstå "dammer eller gjennomgående fuktighet i gulvbelegget".

Fuktig renhold
Glatte gulvbelegg som linoleum, PVC, tette tregulv, polerte steingulv osv. oppfyller kravene til bruk av rengjøringsmetoden "fuktig renhold". Innen profesjonelt renhold defineres dette som støvbindende vask i ett arbeidstrinn med fuktige eller preparerte rengjøringstekstiler. En lærebok i renhold vil gi nærmere beskrivelser av rengjøringsmetodene.

08 UFS_Katalog_2010_Neuer_Stand / no / 28/03/2011 (LLExport_01211)

Våtrengjøring

Våt rengjøring benyttes hovedsakelig der det er nødvendig å kunne fjerne hardt sittende smuss. Gulvbelegg som egner seg til dette, er blant annet stein, fliser og keramiske gulv, samt linoleum- og PVC-belegg. Vi skiller mellom to typer våtrengjøring:

- Ettrinns våt rengjøring
- Totrinns våt rengjøring

Ettrinns våt rengjøring egner seg der tilsmussingsgraden er lav, samt for gulvbelegg som er følsomme for fuktighet, f.eks. dobbeltgulv og gulv i datarom.

Under slike forhold rengjøres gulvbelegget i én prosess med mer eller mindre godt oppvridde rengjøringstekstiler (mopp, tørkeklut, skurefille, fleeceklut). Restfuktigheten tørker på gulvet.

Totrinns våt rengjøring egner seg hvis tilsmussingsgraden er større. Totrinnsmetoden er lik den tradisjonelle framgangsmåten ved våtrengjøring: Først brukes rengjøringstekstiler (fille, mopp, klut e.l.) til å ha på nok væske til at også smuss som sitter hardt, blir løst opp. Deretter tørkes fuktigheten som er igjen på gulvet, og smusset, opp med rengjøringstekstiler.

Tilstrekkelig beskyttelse av elektroinstallasjonen

Ved å velge riktige innbyggingsenheter, tilpasset til den aktuelle rengjøringsmetoden, sikrer man at elektroinstallasjonen blir beskyttet mot fuktighet og smuss. For å oppnå dette blir innbyggingsenhetene testet og merket i henhold til EN 50085. Alle OBO Bettermanns UFS-produkter som er godkjent for bruk i gulv for vått renhold, oppfyller standardens krav uten innskrenkninger.

08 UFS_Katalog_2010_Neuer_Stand / no / 28/03/2011 (LLExport_01211)

Beskyttelsesmål, standardisering og tester

Ansvarsforhold i standardene
Standarder kan deles inn i to kategorier: installatørbestemmelser og testbestemmelser. Det er i første rekke installatøren som har ansvar for å overholde installatørbestemmelsene. Standardene i serien DIN VDE 0100 definerer de viktigste kravene til elektroinstallasjoner. Testbestemmelser er produktstandarder som definerer testkriterier for bestemte produkter. Produsenten har ansvaret for å overholde disse bestemmelsene. Overholdelse av en bestemt testforskrift dokumenteres ofte med et godkjennelsesbevis. Dette bekrefter at et uavhengig test- og sertifiseringsinstitutt har gjennomført de påkrevde testene og dokumentert resultatene.

Europeisk standardisering
Den europeiske union har et uttrykt mål om å erstatte nasjonale standarder med en europeiske standard. Dette vil gjøre det enklere å selge produkter, og det indre marked blir mer tydelig. Nasjonale avvik tillates bare hvis nasjonale lover krever det.
Standardserien DIN EN 50085 definerer kravene til elektro-installasjonskanalsystemer. Del 2-2 ble utgitt i juli 2009 og tar for seg innstøpte og ovenpåliggende systemer. I en overgangsperiode på 2 år gjelder enten kravene i DIN VDE 0634 del 1 og 2 eller kravene i DIN EN 50085. OBOs gulvinstallasjonssystemer oppfyller en av disse standardene og har mottatt godkjenning fra VDE.

Testbestemmelsene omhandler fortrinnsvis
- sikkerhet (beskyttelse mot elektrisk støt)
- definisjon av bruksområder
- funksjonsdefinisjon
- vurdering av bæreevne

Klassifisering av gulvinstallasjonssystemer
DIN EN 50085-1 som generell standard for elektroinstallasjonskanalsystemer og DIN EN 50085-2-2 som systemspesifikk standard for gulvinstallasjonssystemer krever klassifisering av produktene. Produktegenskapene er dermed enhetlig fastlagt for hele Europa. En standard for installasjonssystemer inneholder for det første også belastningstester for vertikale laster som virker på en stor flate (tunglast). Denne testforskriften er imidlertid ikke veldig praksisrelatert. Derfor tester OBO BETTERMANN i tillegg tunglastsystemene sine etter egne klassifiseringskrav. Tunglastsystemene deler vi inn i 2 belastningsklasser: SL1 for belastninger opptil 10 kN og SL2 for belastninger opptil 20 kN.

08 UFS_Katalog_2010_Neuer_Stand / no / 28/03/2011 (LLExport_01211)

Installatørbestemmelser

Formålet med installatørbestemmelsene er fremfor alt

- sikkerhet (beskyttelse mot elektrisk støt)
- funksjonsopprettholdelse
- elektromagnetisk kompatibilitet
- brannforebygging

Noen viktige områder i installatørbestemmelsene

I installatørbestemmelsene i henhold til DIN VDE beskrives en rekke punkter som elektroinstallatøren må ta hensyn til ved oppbyggingen og monteringen av et gulvinstallasjonssystem. Her er noen av de viktigste punktene:

Mekaniske belastninger på kabler og ledninger

Både for sterkstrøm og datakabler må det sikres at bestemte verdier for trekkbelastninger og bøyningsradier ikke blir overskredet iht. DIN VDE 0298. Standarden beskriver også tillatte typer festing av ledninger med klemmer og strekkavlastninger.

Skille ulike tjenester

I henhold til DIN VDE 0100-520 kan ledninger med ulike strømtyper installeres i samme forlegningssystem hvis man forsikrer seg om at alle ledningene er isolert i samsvar med den høyeste spenningen som forekommer.

Jording og potensialutjevning

Kanalsystemer av metall må inkluderes i jordingssystemet, evt. potensialutjevningen. Systemet skal sikres mot elektriske støt (DIN VDE 0100-410) og for elektromagnetisk kompatibilitet (EMC) (EN 50310, EN 50173, EN 50174-2).

Brannsikring

De viktigste brannårsakene i forbindelse med sterkstrømkabler er ufullstendige kortslutninger eller jordforbindelser (f.eks. på mekanisk eller termisk skadde kabler og ledninger), feil på elektriske forbindelser (vakkel-kontakt) og varmeakkumulering.

Mål for brannvern

Det må forhindres at brann og røyk får spre seg til andre brannavsnitt i et tilstrekkelig langt tidsrom. Dette muliggjør både rømning og effektiv brannslokkingsinnsats. Dette gjelder også gulvinstallasjonssystemerer som krysser grenser mellom brannavsnitt og flukt- og rømningsveier. Detaljert regulering finnes i ledningsanleggsdirektivet (M)LAR og systemgulvdirektivet (M)SysBöR.

08 UFS_Katalog_2010_Neuer_Stand / no / 28/03/2011 (LLExport_01211)

Beregne kabelvolumet

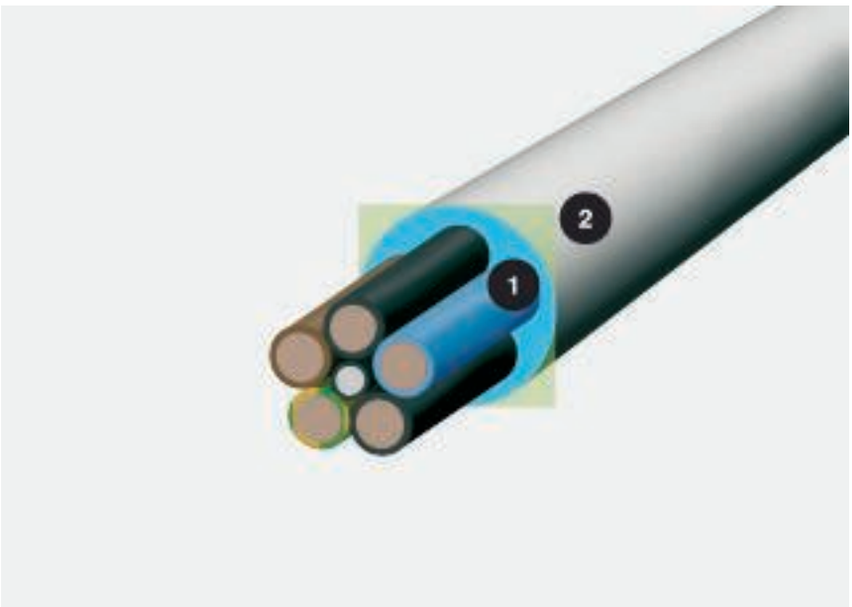

Kabeldiameter og plassbehov; 1 = diameter i mm, 2 = plassbehov i cm²

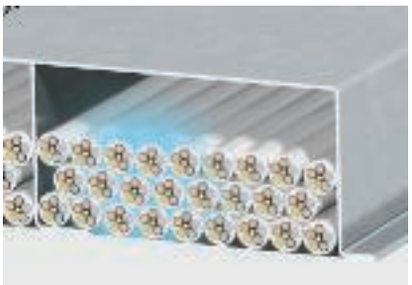

Plassbehovet til kabler i UFS-kanal med tomrom

Et viktig kriterium for valget av kanalstørrelse i et gulvinstallasjonssystem er kabelvolumet. Siden kablene aldri ligger helt inntil hverandre eller fullstendig parallelt, holder det ikke å bare bruke kabeldiameteren til å beregne volumet. Formelen $(2r)^2$ gir et mer realistisk utgangspunkt for beregning. For å gjøre ditt arbeid enklere har vi ført opp diameter og plassbehov for de viktigste kabeltypene på denne dobbeltsiden. Viktig: Verdiene er gjennomsnittsverdier, som kan variere fra produsent til produsent. De presise verdiene finner du i dokumentasjonen fra produsenten.

Beregning med formelen $(2r)^2$
Diameteren sier lite om det faktiske plassbehovet til en kabel. Bruk denne formelen: $(2r)^2$. Denne verdien gjenspeiler det realistiske plassbehovet inklusive mellomrommene.

08 UFS_Katalog_2010_Neuer_Stand / no / 28/03/2011 (LLExport_01211)

Kabelvolumtabell

Type	Diameter mm	Nyttetverrsnitt cm²
1 x 4	6,5	0,42
1 x 6	7	0,49
1 x 10	8	0,64
1 x 16	9,5	0,9
1 x 25	12,5	1,56
3 x 1,5	8,5	0,72
3 x 2,5	9,5	0,9
3 x 4	11	1,21
4 x 1,5	9	0,81
4 x 2,5	10,5	1,1
4 x 4	12,5	1,56
4 x 6	13,5	1,82
4 x 10	16,5	2,72
4 x 16	19	3,61
4 x 25	23,5	5,52
4 x 35	26	6,76
5 x 1,5	9,5	0,9
5 x 2,5	11	1,21
5 x 4	13,5	1,82
5 x 6	14,5	2,1
5 x 10	18	3,24
5 x 16	21,5	4,62
5 x 25	26	6,76
7 x 1,5	10,5	1,1
7 x 2,5	13	1,69

Type	Diameter mm	Nyttetverrsnitt cm²
1 x 10	10,5	1,1
1 x 16	11,5	1,32
1 x 25	12,5	1,56
1 x 35	13,5	1,82
1 x 50	15,5	2,4
1 x 70	16,5	2,72
1 x 95	18,5	3,42
1 x 120	20,5	4,2
1 x 150	22,5	5,06
1 x 185	25	6,25
1 x 240	28	7,84
1 x 300	30	9
3 x 1,5	11,5	1,32
3 x 2,5	12,5	1,56
3 x 10	17,5	3,06
3 x 16	19,5	3,8
3 x 50	26	6,76
3 x 70	30	9
3 x 120	36	12,96
4 x 1,5	12,5	1,56
4 x 2,5	13,5	1,82
4 x 6	16,5	2,72
4 x 10	18,5	3,42
4 x 16	21,5	4,62
4 x 25	25,5	6,5
4 x 35	28	7,84
4 x 50	30	9
4 x 70	34	11,56
4 x 95	39	15,21
4 x 120	42	17,64
4 x 150	47	22
4 x 185	52	27
4 x 240	58	33,6
5 x 1,5	13,5	1,82
5 x 2,5	14,5	2,1
5 x 6	18,5	3,42
5 x 10	20,5	4,2
5 x 16	22,5	5,06
5 x 25	27,5	7,56
5 x 35	34	11,56
5 x 50	40	16

Type	Diameter mm	Nyttetverrsnitt cm²
2 x 2 x 0,6	5	0,25
4 x 2 x 0,6	5,5	0,3
6 x 2 x 0,6	6,5	0,42
10 x 2 x 0,6	7,5	0,56
20 x 2 x 0,6	9	0,81
40 x 2 x 0,6	11	1,12
60 x 2 x 0,6	13	1,69
100 x 2 x 0,6	17	2,89
200 x 2 x 0,6	23	5,29
2 x 2 x 0,8	6	0,36
4 x 2 x 0,8	7	0,49
6 x 2 x 0,8	8,5	0,72
10 x 2 x 0,8	9,5	0,9
20 x 2 x 0,8	13	1,69
40 x 2 x 0,8	16,5	2,72
60 x 2 x 0,8	20	4
100 x 2 x 0,8	25,5	6,5
200 x 2 x 0,8	32	10,24

Type	Diameter mm	Nyttetverrsnitt cm²
Kat. 5	8	0,64
Kat. 6	8	0,64

Type	Diameter mm	Nyttetverrsnitt cm²
SAT/BK-ledning	6,8	0,48

08 UFS_Katalog_2010_Neuer_Stand / no / 28/03/2011 (LLExport_01211)

Hver bygning trenger en individuell løsning for elektroinstallasjonen. Med Modul 45-serien fra OBO er det alltid mulig å finne en løsning som både er funksjonell og estetisk. For Modul 45 passer til alle bruksområder.

Montasjeenheter

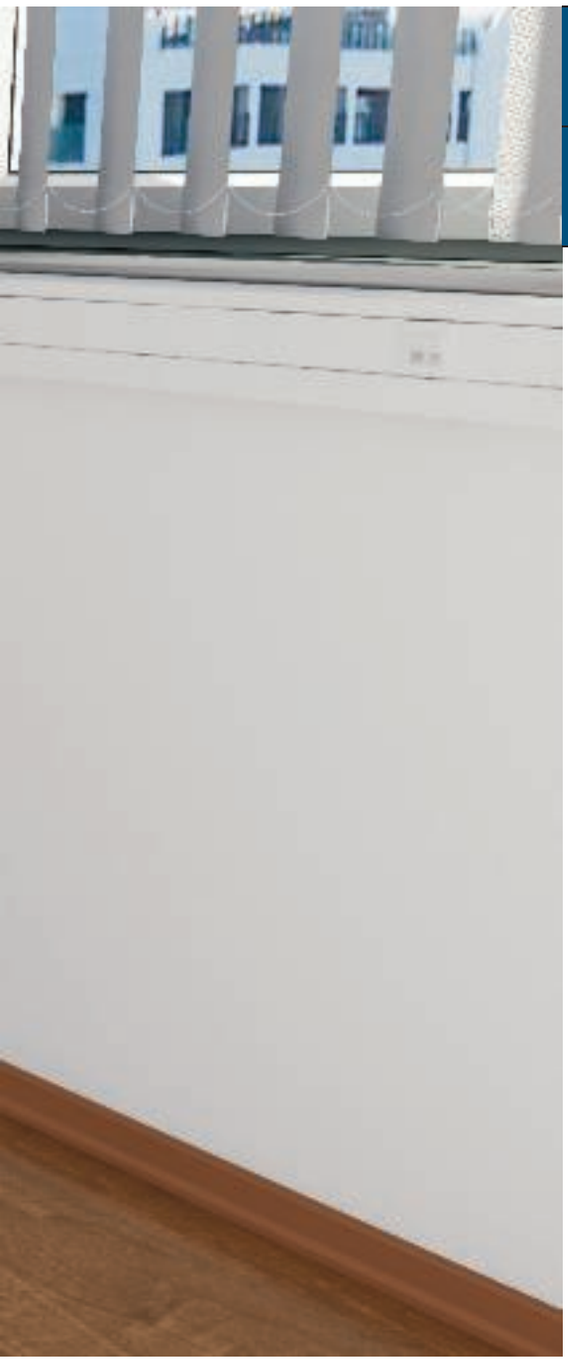

Systembeskrivelse
Universal-datateknikkholder 190

Monteringsanvisning
Stikkontakt 191
Tilkoblingsmodul med bæreplate 192

Universal-datateknikkholder for Modul 45

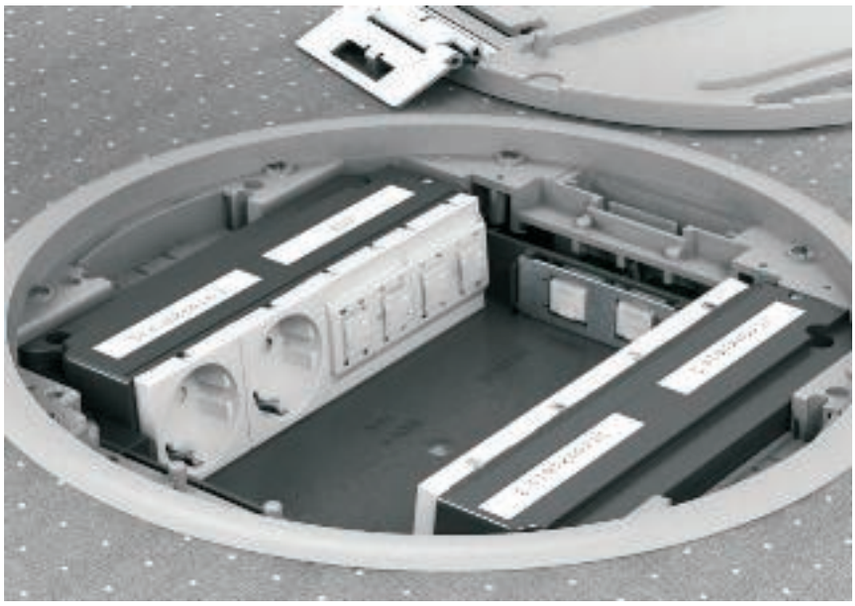

For apparatinstallasjon med datamoduler tilbyr OBO en universell datateknikkholder med rett uttak. Det er enkelt og sikkert å koble til tilkoblingskabler uten at de kommer i veien for hverandre. Integrerte støvdeksler dekker modulene når de ikke brukes, og beskytter dem mot støv og andre eksterne påvirkningskilder. Når modulene skal brukes, skyves dekslene opp. Når tilkoblingsledningen fjernes, lukkes dekselet automatisk. Det medfølger felt for merking med gjennomsiktig deksel. Feltet har plass til merkelapper opptil 12 mm bredde. Datateknikkholderen består av to komponenter, samlet under ett bestillingsnummer. Basisholderen monteres inn i apparatinsatsen mens datamodulene monteres i den systemspesifikke modulholderen. I hver datateknikkholder er det plass til opptil to datamoduler.

08 UFS_Katalog_2010_Neuer_Stand / no / 28/03/2011 (LLExport_01211)

Monteringshjelp stikkontakt

Enhetsmontasje i GB installasjonsbokser
Apparatet monteres uten skruer i dekkplater og GB installasjonsboks.
Merk
Modul 45-enheter klemmes fast i dekkplaten før kablene tilkobles.

Stikkontakt montering i modulholder MT
Sikkerhet
Bruk alltid beskyttelseshus ved montering av stikkontakter i modulholder!

Stikkontakt montering i Telitank
Modul 45-enheten klemmes fast i dekkplaten før kablene tilkobles.

Stikkontakt montering i komplettenhet GE2V
Modul 45-enheten klemmes fast i metallbæreren før kablene tilkobles.

08 UFS_Katalog_2010_Neuer_Stand / no / 28/03/2011 (LLExport_01211)

Monteringshjelp tilkoblingsmodul med bæreplate

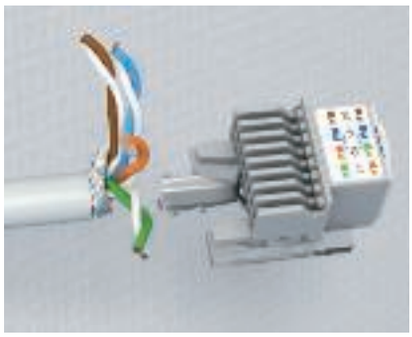

Enhetstilkobling - kabelforberedelse
Fjern yttermantelen på datateknikkabelen og evt. skjermingen i en lengde på 50 mm.

Enhetstilkobling - strekkavlastning
Trykk kabelen fast i kabelholderen og strekkavlast den med den medfølgende stripsen. På skjermede kabler må man passe på at kontaktkroken blir forbundet med skjermingen.

Enhetstilkobling - sorter ledningene
Legg de enkelte lederne som vist i tilkoblingstabellen, og fest dem ved hjelp av koblingsklemmen.

Enhetstilkobling - kutt for lange kabelender
Kutt de overskytende kabellengdene med en avbitertang.

Enhetstilkobling - legg på kablene
Sett koblingsbøylen fast på tilkoblingsmodulen. Ved skjermet utførelse må i tillegg skjermingshuset settes på.

Enhetstilkobling som telefonuttak RJ11
Ved bruk som telefonuttak må kun de indre tilkoblingspunktene benyttes. Ved bruk av reduksjonsrammen (type DMZ-RR/RJ11) hindrer man at RJ45-plugger blir satt inn ved en feiltakelse.

08 UFS_Katalog_2010_Neuer_Stand / no / 28/03/2011 (LLExport_01211)

08 UFS_Katalog_2010_Neuer_Stand / no / 28/03/2011 (LLExport_01211)

Materialer metaller

Alu — aluminium

AlG — Aluminiumpresstøpegods

VA (1.4301) — spesialstål, rustfritt 1.4301

CuZn — messing

St — stål

08 UFS_Katalog_2010_Neuer_Stand / no / 28/03/2011 (LLExport_01211)

Materialer plast

GUM — gummi

HP — Hardpapp

PA — polyamid

Temperaturbestandighet:
kontinuerlig inntil ca. 90°C, i korte tidsrom inntil ca. 130°C
samt inntil ca. -40°C.
Kjem. bestandighet generelt som for polyetylen.

Holdbar mot

Bensin, benzen, diesel, aceton, løsemidler til maling og lakk, olje og fett.

Ubestandig mot

Blekevæske, de fleste syrer, klor.

Fare for spenningssprekk

Liten i luftfuktig tilstand, bare ved enkelte vannholdige saltløsninger. Sterkt uttørrede deler (høy temperatur og svært lav luftfuktighet) meget følsomme for drivstoff og ulike løsemidler.

PA/GF — polyamid, glassfiberforsterket

Temperaturbestandighet:
kontinuerlig inntil ca. 100-110°C, i korte tidsrom inntil ca. 160°C
samt inntil ca. -40°C.

Holdbar mot

Bensin, benzen, diesel, aceton, løsemidler til maling og lakk, olje og fett. Lite utsatt for spenningsbrudd.

Ubestandig mot

Blekevæske, de fleste syrer, klor.

Fare for spenningssprekk

Liten i luftfuktig tilstand, bare ved enkelte vannholdige saltløsninger. Sterkt uttørrede deler (høy temperatur og svært lav luftfuktighet) meget følsomme for drivstoff og ulike løsemidler.

PE — Polyetylen

Temperaturbestandighet:
harde typer kontinuerlig inntil ca. 90°C, korte perioder inntil ca. 105°C,
myke typer kontinuerlig inntil ca. 80°C, korte perioder inntil ca. 100°C
samt inntil ca. -40°C*.

Holdbar mot

Lutblandinger og anorganiske syrer.

Betinget bestandig mot

Aceton, organiskesyrer, bensin, benzen, diesel, de fleste oljer.

Ubestandig mot

Klor, hydrokarboner, oksiderende syrer.

Fare for spenningssprekk

Relativt høy.
Spenningsbrudd kan blant annet utløses av aceton, ulike alkoholer, maursyre, etanol, bensin, benzen, smørsyre, eddiksyre, formaldehyd, ulike oljer, petroleum, propanol, salpetersyre, saltsyre, svovelsyre, såpeløsninger, terpentin, trikloretylen, sitronsyre.

PP — polypropylen

Temperaturbestandighet:
kontinuerlig inntil ca. 90°C, i korte tidsrom inntil ca. 110°C
samt inntil ca. -30°C*.
Kjem. bestandighet generelt som for polyetylen.

Holdbar mot

Lutblandinger og anorganiske syrer

Betinget bestandig mot

aceton, organiskesyrer, bensin, benzen, diesel, de fleste oljer

Ubestandig mot

klor, hydrokarboner, oksiderende syrer

Fare for spenningssprekk

Liten, bare for enkelte syrer som kromsyre, flussyre og saltsyre, samt nitrogenoksid.

PVC — polyvinylklorid

Temperaturbestandighet:
kontinuerlig inntil ca. 65°C, i korte tidsrom inntil ca. 75°C samt inntil ca. -30°C.

Holdbar mot

Svake syrer, lutblandinger, oljerog fett, bensin.

Ubestandig mot

Sterke syrer, benzen, aceton, jod, toluol, trikloretylen.

Fare for spenningssprekk

Liten, bare for enkelte løsemidler som benzen og aceton.

MGUM — Svampegummi

*Minusverdiene gjelder bare for deler i ro uten sterkere slagbelastning. Det finnes ingen type plast som tåler alle typer kjemikalier. Midlene som er oppgitt, er bare et lite utvalg. Vær oppmerksom på at når kjemiske påvirkninger og høye temperaturer opptrer samtidig, blir belastningen på plastdelene særlig høy. Dette kan under visse omstendigheter føre til spenningsdannelser. I tvilstilfeller ber vi deg henvende deg til oss, evt. bestille en detaljert bestandighetstabell.
Dannelse av spenningsbrudd: Dette kan inntreffe når plastdeler under mekanisk spenning samtidig utsettes for kjemikalier. Deler av polystyrol og polyetylen er særlig utsatt. Spenningsbrudd kan også utløses av kjemiske midler som det aktuelle plastmaterialet egentlig tåler i spenningsfri tilstand. Typiske eksempler på deler som utsettes for konstant mekanisk spenning ved forskriftsmessig bruk: gripeklemmer, mellomstusser i kabelskrueforbindelser, båndklammere.

08 UFS_Katalog_2010_Neuer_Stand / no / 28/03/2011 (LLExport_01211)

Klassifisering etter EN 50085-1

		gulvdekket: EÜK-kanaler	gulvfluktende: EÜK bokser, DUG, ..	gulvfluktende systemer OKA	gulvfluktende systemer EBK	Ovenpåliggende systemer	Apparatinnsatser GES	nivelleringskassetter	Rammekassetter	Tunglastsystemer (UZD + kassetter)
		EÜK	**UZD**	**OKA**	**EBK**	**AIK**	**GES**	**RK.N**	**RK**	**.SL**
6.1	Etter materiale									
	i rådgivning									
6.2	Etter slagfasthet for installasjon og bruk									
6.2.1	Elektroinstallasjons kanalsystemer for slagenergi 0,5 J.									
6.2.2	Elektroinstallasjons kanalsystemer for slagenergi 1 J.									
6.2.3	Elektroinstallasjons kanalsystemer for slagenergi 2 J.									
6.2.4	Elektroinstallasjons kanalsystemer for slagenergi 5 J.						x	x	x	x
6.2.5	Elektroinstallasjons kanalsystemer for slagenergi 20 J.	x	x	x	x	x				
6.3	Etter temperatur, som angitt i tabell 1, 2 og 3									
Tabell 1	Minimums lagrings- og transporttemperaturer ± 2 °C									
	-45									
	-25	x	x	x	x	x				
	-15						x	x	x	x
	-5									
Tabell 2	Minimums installasjons- og brukstemperaturer ± 2 °C									
	-25									
	-15									
	-5									
	+5	x	x	x	x	x	x	x	x	x
	+15									
Tabell 3	Høyeste brukstemperatur ± 2 °C									
	+60	x	x	x	x	x	x	x	x	x
	+90									
	+105									
	+120									

08 UFS_Katalog_2010_Neuer_Stand / no / 28/03/2011 (LLExport_01211)

Klassifisering etter EN 50085-1

		gulvdekket: EÜK-kanaler	gulvfluktende: EÜK bokser, DUG, ..	gulvfluktende systemer OKA	gulvfluktende systemer EBK	Ovenpåliggende systemer	Apparatinnsatser GES	nivelleringskassetter	Rammekassetter	Tunglastsystemer (UZD + kassetter)
		EÜK	**UZD**	**OKA**	**EBK**	**AIK**	**GES**	**RK.N**	**RK**	**.SL**
6.4	Etter motstand mot ildspredning									
6.4.1	Elektroinstallasjonskanalsystemer som ikke hindrer spredning av brann						x	(x)	(x)	
6.4.2	Elektroinstallasjonskanalsystemer som hindrer spredning av brann	x	x	x	x	x				x
6.5	Etter elektrisk ledeevne									
6.5.1	Elektroinstallasjons kanalsystem med elektrisk ledeevne	x	x	x	x	x	x	x	x	x
6.5.2	Elektroinstallasjons kanalsystem uten elektrisk ledeevne									
6.6	Etter elektrisk isoleringsegenskap									
6.6.1	Elektroinstallasjons kanalsystem uten elektrisk isoleringsegenskap	x	x	x	x	x				x
6.6.2	Elektroinstallasjons kanalsystem med elektrisk isoleringsegenskap						x	x	x	
6.7	Etter krav om beskyttelsesklasse for hus eller kappe i.h.t. EN 60529:1991									
6.7.1	Etter beskyttelse mot inntrenging av faste fremmedlegemer	x	x	x	x	x	x	x	x	x
6.7.2	Etter beskyttelse mot vanninntrenging		x	x				x	x	x
6.7.3	Etter beskyttelse mot berøring av farlige deler						x	x	x	x

08 UFS_Katalog_2010_Neuer_Stand / no / 28/03/2011 (LLExport_01211)

Klassifisering etter EN 50085-2-2

		gulvdekket: EÜK-kanaler	gulvfluktende: EÜK bokser, DUG, ..	gulvfluktende systemer OKA	gulvfluktende systemer EBK	Ovenpåliggende systemer	Apparatinnsatser GES	nivelleringskassetter	Rammekassetter	Tunglastsystemer (UZD + kassetter)
		EÜK	**UZD**	**OKA**	**EBK**	**AIK**	**GES**	**RK.N**	**RK**	**.SL**
6.101	Etter metode for gulvrenhold									
6.101.1	Elektroinstallasjons kanalsystemer for tørt gulv-renhold									
6.101.2	Elektroinstallasjons kanalsystemer for vått gulv-renhold hvis serviceenheten ikke er i bruk		x					x	x	x
6.101.3	Elektroinstallasjons kanalsystemer for vått gulv-renhold hvis serviceenheten er i bruk		x					x	x	x
6 102	Etter motstanden mot vertikale belastninger som virker på en liten flate									
6.102.1	Elektroinstallasjons kanalsystemer for 500 N									
6.102.2	Elektroinstallasjons kanalsystemer for 750 N	x								
6.102.3	Elektroinstallasjons kanalsystemer for 1000 N									
6.102.4	Elektroinstallasjons kanalsystemer for 1500 N					x				
6.102.5	Elektroinstallasjons kanalsystemer for 2000 N						x			
6.102.6	Elektroinstallasjons kanalsystemer for 2500 N									
6.102.7	Elektroinstallasjons kanalsystemer for 3000 N		x	x	x			x	x	
6.103	Etter motstanden mot vertikale belastninger som virker på en stor flate									
6.103.1	Elektroinstallasjons kanalsystemer for 2000 N									
6.103.2	Elektroinstallasjons kanalsystemer for 3000 N							x		
6.103.3	Elektroinstallasjons kanalsystemer for 5000 N						x		x	
6.103.4	Elektroinstallasjons kanalsystemer for 10000 N									
6.103.5	Elektroinstallasjons kanalsystemer for 15000 N		x		x					x

08 UFS_Katalog_2010_Neuer_Stand / no / 28/03/2011 (LLExport_01211)

08 UFS_Katalog_2010_Neuer_Stand / no / 28/03/2011 (LLExport_01211)

Montasjeenheter modul 45

	Jordet stikkontakt	Utførelse 0° Utførelse 33°	398 398
	Stikkontakt med jordingsplugg	Utførelse 0° Utførelse 0°, kodet	399 399
	Stikkontakt med jordingsplugg	Utførelse 33° Utførelse 33°, kodet	399 400
	Kodestift	for kodet stikkontakt	400
	Stikkontakt sveitsisk standard	Utførelse Modul 45	400
	Stikkontakt dansk standard	Utførelse Modul 45	401
	Overspenningsvernmodul	for installasjonsboks GB2 og GB3 for modulholder MT3 og MT4	401 401
	Antennekontakt	Modul 45	401
	Telefon-koblingsboks	System TAE	402
	Datateknikk Modul 45	for tilkoblingsmoduler med bæreplate	402
	Datatilkoblingsmodul	med bæreplate	402
	Blinddeksel	Utførelse Modul 45	403

08 UFS_Katalog_2010_Neuer_Stand / no / 28/03/2011 (LLExport_01211)

Jordet stikkontakt 0°

Type	Farge	Forp. Stykk	Vekt kg/100 stk.	Art.-nr.	Art.-nr. E-nr.
SKS-D0 RW1	ren hvit	20	3,800	**6117 00 1**	EL 1567549
SKS-D0 ROR1	oransje	20	3,800	**6117 00 3**	
SKS-D0 MZGN1	Mintgrønn	20	3,800	**6117 00 5**	
SKS-D0 SRO1	Signalrød	20	3,800	**6117 00 7**	

PC polykarbonat €/st.

Jordet stikkontaktenhet Singel 0°, med økt berøringsbeskyttelse, med stikklemmer, 2-polet, 16 A, 250 V~,med koblingsklemmer etter IEC 60884-1.

Stikklemmer, 2-polet, 10/16 A, 250 V, skjøteklemmer i.h.t. VDE 0620.

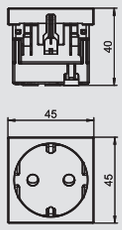

Type	Farge	Forp. Stykk	Vekt kg/100 stk.	Art.-nr.	Art.-nr. E-nr.
SKS-D0 RW2	ren hvit	10	7,500	**6117 01 2**	EL 1567550
SKS-D0 ROR2	oransje	10	7,500	**6117 01 4**	
SKS-D0 MZGN2	Mintgrønn	10	7,500	**6117 01 6**	
SKS-D0 SRO2	Signalrød	10	7,500	**6117 01 8**	

PC polykarbonat €/st.

Jordet stikkontaktenhet Dobbel 0°, med økt berøringsbeskyttelse, med stikklemmer, 2-polet, 16 A, 250 V~,med koblingsklemmer etter IEC 60884-1.

Stikklemmer, 2-polet, 10/16 A, 250 V, skjøteklemmer i.h.t. VDE 0620.

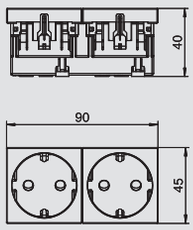

Type	Farge	Forp. Stykk	Vekt kg/100 stk.	Art.-nr.	Art.-nr. E-nr.
SKS-D0 RW3	ren hvit	4	10,300	**6117 02 3**	EL 1567551
SKS-D0 ROR3	oransje	4	10,300	**6117 02 5**	
SKS-D0 MZGN3	Mintgrønn	4	10,300	**6117 02 7**	
SKS-D0 SRO3	Signalrød	4	10,300	**6117 02 9**	

PC polykarbonat €/st.

Jordet stikkontaktenhet Trippel 0°, med økt berøringsbeskyttelse, med stikklemmer, 2-polet, 16 A, 250 V~,med koblingsklemmer etter IEC 60884-1.

Stikklemmer, 2-polet, 10/16 A, 250 V, skjøteklemmer i.h.t. VDE 0620.

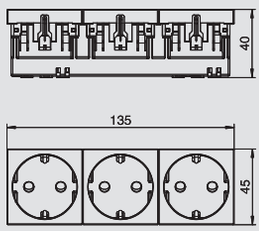

Jordet stikkontakt 33°

Type	Farge	Forp. Stykk	Vekt kg/100 stk.	Art.-nr.	Art.-nr. E-nr.
SKS-D3 RW1	ren hvit	20	3,800	**6117 04 1**	EL 1567552
SKS-D3 ROR1	oransje	20	3,800	**6117 04 3**	
SKS-D3 MZGN1	Mintgrønn	20	3,800	**6117 04 5**	
SKS-D3 SRO1	Signalrød	20	3,800	**6117 04 7**	
SKS-D3 AL1	alu-lakkert	20	3,800	**6117 04 9**	EL 1503200

PC polykarbonat €/st.

Jordet stikkontaktenhet Singel 33°, med økt berøringsbeskyttelse, med stikklemmer, 2-polet, 16 A, 250 V~,med koblingsklemmer etter IEC 60884-1.

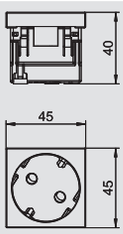

Type	Farge	Forp. Stykk	Vekt kg/100 stk.	Art.-nr.	Art.-nr. E-nr.
SKS-D3 RW2	ren hvit	10	7,500	**6117 05 2**	EL 1567553
SKS-D3 ROR2	oransje	10	7,500	**6117 05 4**	
SKS-D3 MZGN2	Mintgrønn	10	7,500	**6117 05 6**	
SKS-D3 SRO2	Signalrød	10	7,500	**6117 05 8**	
SKS-D3 AL2	alu-lakkert	10	7,500	**6117 06 0**	EL 1503201

PC polykarbonat €/st.

Jordet stikkontaktenhet Dobbel 33°, med økt berøringsbeskyttelse, med stikklemmer, 2-polet, 16 A, 250 V~,med koblingsklemmer etter IEC 60884-1.

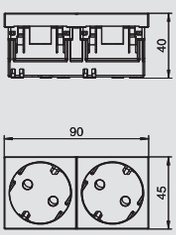

Type	Farge	Forp. Stykk	Vekt kg/100 stk.	Art.-nr.	Art.-nr. E-nr.
SKS-D3 RW3	ren hvit	4	10,300	**6117 06 3**	EL 1567554
SKS-D3 ROR3	oransje	4	10,300	**6117 06 5**	
SKS-D3 MZGN3	Mintgrønn	4	10,300	**6117 06 7**	
SKS-D3 SRO3	Signalrød	4	10,300	**6117 06 9**	
SKS-D3 AL3	alu-lakkert	4	10,300	**6117 07 1**	EL 1503202

PC polykarbonat €/st.

Jordet stikkontaktenhet Trippel 33°, med økt berøringsbeskyttelse, med stikklemmer, 2-polet, 16 A, 250 V~,med koblingsklemmer etter IEC 60884-1.

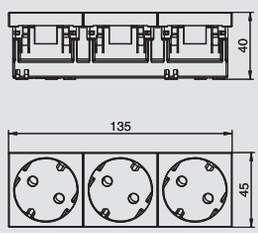

08 UFS_Katalog_2010_Neuer_Stand / no / 28/03/2011 (LLExport_01211)

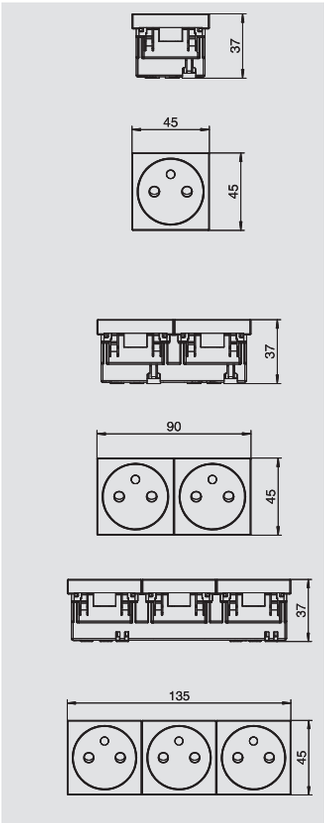

Stikkontakt med jordingsplugg, 0°

Type	Farge	Forp. Stykk	Vekt kg/100 stk.	Art.-nr.	Art.-nr. E-nr.
SKS-F0 RW1	ren hvit	20	3,800	**6117 10 2**	
SKS-F0 ROR1	oransje	20	3,800	**6117 10 4**	
SKS-F0 MZGN1	Mintgrønn	20	3,800	**6117 10 6**	
SKS-F0 SRO1	Signalrød	20	3,800	**6117 10 8**	

PC polykarbonat €/st.

Stikkontakt med jordingsplugg Singel 0°, med økt berøringsbeskyttelse, med stikklemmer, 2-polet, 16 A, 250 V~, med koblingsklemmer etter IEC 60884-1.

Type	Farge	Forp. Stykk	Vekt kg/100 stk.	Art.-nr.	Art.-nr. E-nr.
SKS-F0 RW2	ren hvit	10	7,500	**6117 11 1**	
SKS-F0 ROR2	oransje	10	7,500	**6117 11 3**	
SKS-F0 MZGN2	Mintgrønn	10	7,500	**6117 11 5**	
SKS-F0 SRO2	Signalrød	10	7,500	**6117 11 7**	

PC polykarbonat €/st.

Stikkontakt med jordingsplugg Dobbel 0°, med økt berøringsbeskyttelse, med stikklemmer, 2-polet, 16 A, 250 V~, med koblingsklemmer etter IEC 60884-1.

Type	Farge	Forp. Stykk	Vekt kg/100 stk.	Art.-nr.	Art.-nr. E-nr.
SKS-F0 RW3	ren hvit	4	12,000	**6117 12 3**	
SKS-F0 ROR3	oransje	4	12,000	**6117 12 5**	
SKS-F0 MZGN3	Mintgrønn	4	12,000	**6117 12 7**	
SKS-F0 SRO3	Signalrød	4	12,000	**6117 12 9**	

PC polykarbonat €/st.

Stikkontakt med jordingsplugg Trippel 0°, med økt berøringsbeskyttelse, med stikklemmer, 2-polet, 16 A, 250 V~, med koblingsklemmer etter IEC 60884-1.

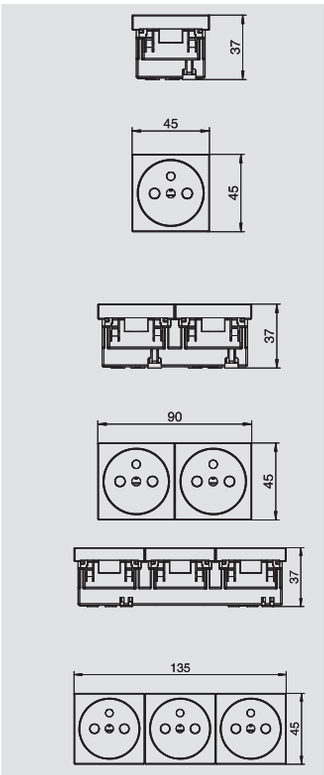

Stikkontakt med jordingsplugg, 0°, kodet utførelse

Type	Farge	Forp. Stykk	Vekt kg/100 stk.	Art.-nr.	Art.-nr. E-nr.
SKS-FC0 SRO1	Signalrød	20	3,800	**6106 67 7**	

PC polykarbonat €/st.

Stikkontakt med jordingsplugg Singel 0° i kodet utførelse med økt berøringsbeskyttelse, med stikklemmer, 2-polet, 16 A, 250 V~, med koblingsklemmer etter IEC 60884-1.
Stikkontakten kan kun brukes sammen med kodestift type CST-SKS.

Merk: Kodestiften medfølger ikke.

Type	Farge	Forp. Stykk	Vekt kg/100 stk.	Art.-nr.	Art.-nr. E-nr.
SKS-FC0 SRO2	Signalrød	10	7,500	**6106 68 7**	

PC polykarbonat €/st.

Stikkontakt med jordingsplugg Dobbel 0° i kodet utførelse med økt berøringsbeskyttelse, med stikklemmer, 2-polet, 16 A, 250 V~, med koblingsklemmer etter IEC 60884-1.
Stikkontakten kan kun brukes sammen med kodestift type CST-SKS.

Merk: Kodestiften medfølger ikke.

Type	Farge	Forp. Stykk	Vekt kg/100 stk.	Art.-nr.	Art.-nr. E-nr.
SKS-FC0 SRO3	Signalrød	4	10,300	**6106 69 7**	

PC polykarbonat €/st.

Stikkontakt med jordingsplugg Trippel 0° i kodet utførelse med økt berøringsbeskyttelse, med stikklemmer, 2-polet, 16 A, 250 V~, med koblingsklemmer etter IEC 60884-1.
Stikkontakten kan kun brukes sammen med kodestift type CST-SKS.

Merk: Kodestiften medfølger ikke.

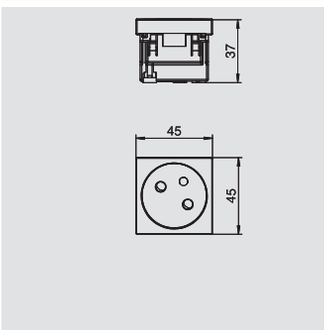

Stikkontakt med jordingsplugg, 33°

Type	Farge	Forp. Stykk	Vekt kg/100 stk.	Art.-nr.	Art.-nr. E-nr.
SKS-F3 RW1	ren hvit	20	3,800	**6117 14 0**	
SKS-F3 ROR1	oransje	20	3,800	**6117 14 2**	
SKS-F3 MZGN1	Mintgrønn	20	3,800	**6117 14 4**	
SKS-F3 SRO1	Signalrød	20	3,800	**6117 14 6**	
SKS-F3 AL1	alu-lakkert	20	3,800	**6117 14 8**	

PC polykarbonat €/st.

Stikkontakt med jordingsplugg Singel 33°, med økt berøringsbeskyttelse, med stikklemmer, 2-polet, 16 A, 250 V~, med koblingsklemmer etter IEC 60884-1.

08 UFS_Katalog_2010_Neuer_Stand / no / 28/03/2011 (LLExport_01211)

Stikkontakt med jordingsplugg, 33°

Type	Farge	Forp. Stykk	Vekt kg/100 stk.	Art.-nr.	Art.-nr. E-nr.
SKS-F3 RW2	ren hvit	10	7,500	**6117 15 1**	
SKS-F3 ROR2	oransje	10	7,500	**6117 15 3**	
SKS-F3 MZGN2	Mintgrønn	10	7,500	**6117 15 5**	
SKS-F3 SRO2	Signalrød	10	7,500	**6117 15 7**	
SKS-F3 AL2	alu-lakkert	10	7,500	**6117 15 9**	

PC polykarbonat €/st.

Stikkontakt med jordingsplugg Dobbel 33°, med økt berøringsbeskyttelse, med stikklemmer, 2-polet, 16 A, 250 V~, med koblingsklemmer etter IEC 60884-1.

Type	Farge	Forp. Stykk	Vekt kg/100 stk.	Art.-nr.	Art.-nr. E-nr.
SKS-F3 RW3	ren hvit	4	10,300	**6117 16 2**	
SKS-F3 ROR3	oransje	4	10,300	**6117 16 4**	
SKS-F3 MZGN3	Mintgrønn	4	10,300	**6117 16 6**	
SKS-F3 SRO3	Signalrød	4	10,300	**6117 16 8**	
SKS-F3 AL3	alu-lakkert	4	10,300	**6117 17 0**	

PC polykarbonat €/st.

Stikkontakt med jordingsplugg Trippel 33°, med økt berøringsbeskyttelse, med stikklemmer, 2-polet, 16 A, 250 V~, med koblingsklemmer etter IEC 60884-1.

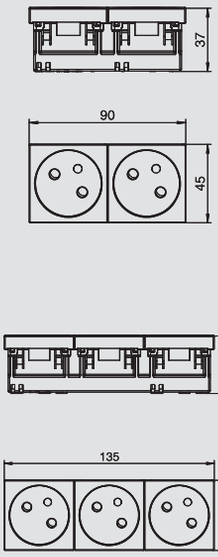

Stikkontakt med jordingsplugg, 33°, kodet utførelse

Type	Farge	Forp. Stykk	Vekt kg/100 stk.	Art.-nr.	Art.-nr. E-nr.
SKS-FC3 SRO1	Signalrød	20	3,800	**6106 70 7**	

PC polykarbonat €/st.

Stikkontakt med jordingsplugg Singel 33° i kodet utførelse med økt berøringsbeskyttelse, med stikklemmer, 2-polet, 16 A, 250 V~, med koblingsklemmer etter IEC 60884-1.
Stikkontakten kan kun brukes sammen med kodestift type CST-SKS.

Merk: Kodestiften medfølger ikke.

Type	Farge	Forp. Stykk	Vekt kg/100 stk.	Art.-nr.	Art.-nr. E-nr.
SKS-FC3 SRO2	Signalrød	10	7,500	**6106 71 7**	

PC polykarbonat €/st.

Stikkontakt med jordingsplugg Dobbel 33° i kodet utførelse med økt berøringsbeskyttelse, med stikklemmer, 2-polet, 16 A, 250 V~, med koblingsklemmer etter IEC 60884-1.
Stikkontakten kan kun brukes sammen med kodestift type CST-SKS.

Merk: Kodestiften medfølger ikke.

Type	Farge	Forp. Stykk	Vekt kg/100 stk.	Art.-nr.	Art.-nr. E-nr.
SKS-FC3 SRO3	Signalrød	4	10,300	**6106 72 7**	

PC polykarbonat €/st.

Stikkontakt med jordingsplugg Trippel 33° i kodet utførelse med økt berøringsbeskyttelse, med stikklemmer, 2-polet, 16 A, 250 V~, med koblingsklemmer etter IEC 60884-1.
Stikkontakten kan kun brukes sammen med kodestift type CST-SKS.

Merk: Kodestiften medfølger ikke.

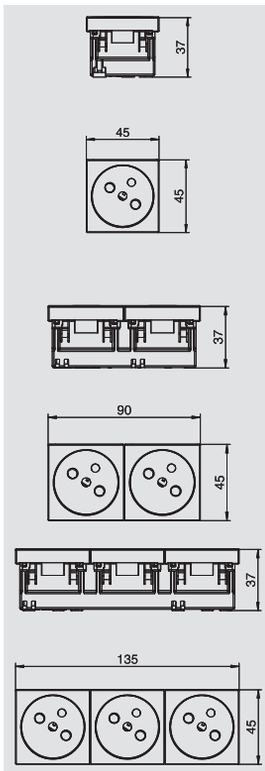

Kodestift

Type	Farge	Forp. Stykk	Vekt kg/100 stk.	Art.-nr.	Art.-nr. E-nr.
CST-SKS	svart	10	1,200	**6106 73 5**	

PC polykarbonat €/st.

Kodestift for stikkontakt med jordingsplugg i kodet utførelse

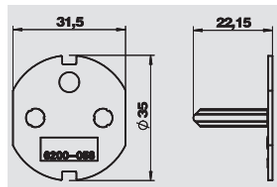

Stikkontakt sveitsisk standard, Modul 45

Type	Farge	Forp. Stykk	Vekt kg/100 stk.	Art.-nr.	Art.-nr. E-nr.
SKS-CH0 RW1	ren hvit	1	3,400	**6117 20 0**	

PC polykarbonat €/st.

Stikkontakt enkel 0° i.h.t. sveitsisk standard (SEV), med stikklemmer, 2-polet, 10 A, 250 V~, type 13, med koblingsklemmer etter IEC 60884-1.

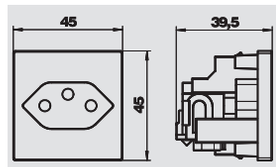

08 UFS_Katalog_2010_Neuer_Stand / no / 28/03/2011 (LLExport_01211)

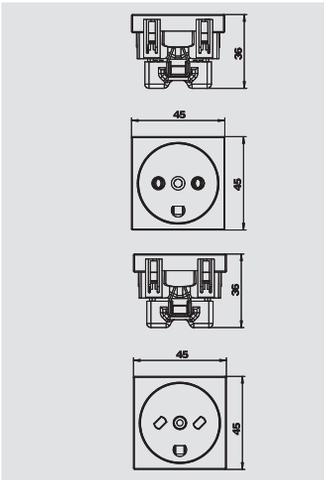

Stikkontakt dansk standard, Modul 45, 0°

Type	Farge	Forp. Stykk	Vekt kg/100 stk.	Art.-nr.	Art.-nr. E-nr.
SKS-DK0 RW1	ren hvit	20	3,050	**6117 20 2**	

PC polykarbonat €/st.

Stikkontakt enkel 0° i.h.t. dansk standard, med økt berøringsbeskyttelse, med skruklemmer, 2-polet, 16 A 250 V~, med koblingsklemmer etter IEC 60884-1.

Type	Farge	Forp. Stykk	Vekt kg/100 stk.	Art.-nr.	Art.-nr. E-nr.
SKS-DKE0 RW1	ren hvit	20	3,050	**6117 20 3**	

PC polykarbonat €/st.

Stikkontakt enkel 0° i.h.t. dansk standard, kodet for datastrømkrets, med skruklemmer, 2-polet, 16 A 250 V~, med koblingsklemmer etter IEC 60884-1.

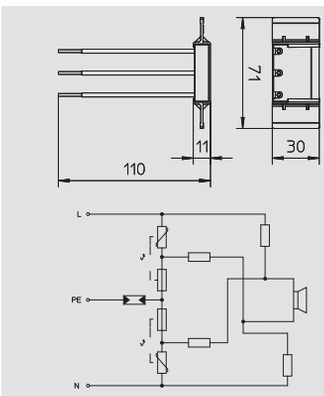

Overspenningsvernmodul for installasjonsboks GB2 og GB3

Type	Signalisering på enheten	Forp. Stykk	Vekt kg/100 stk.	Art.-nr.	Art.-nr. E-nr.
ÜSM-A-4	akustisk	1	2,000	**5092 47 2**	

€/st.

Overspenningsvernmodul med akustisk feilindikator, ingen nettfrakobling, for tilkobling av en stikkontakt med ett eller flere stikk. For montering i installasjonsboks GB2 og GB3 med medfølgende skilleelement.
Overspenningsvernmodulen oppfyller EN 61643-11, type 3, klasse III, kravklasse D.

2-polet, 16 A/250 V~, med akustisk defektindikator.

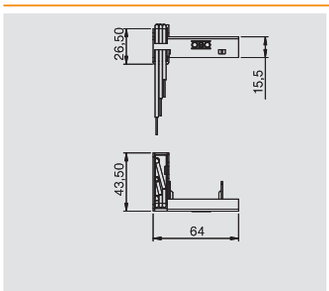

Overspenningsvernmodul for modulholder MT3 og MT4

Type	Signalisering på enheten	Forp. Stykk	Vekt kg/100 stk.	Art.-nr.	Art.-nr. E-nr.
ÜSM-A-4T	akustisk	1	0,000	**6107 80 1**	

€/st.

Overspenningsvernmodul 2-polet, 16 A/250 V~, med akustisk feilindikator, ingen nettfrakobling, for tilkobling til en Modul45connect-stikkontakt med flere stikk med den medfølgende bæreren. For montering i modulholder MT3/45 og MT4/45. Overspenningsvernmodulen oppfyller EN 61643-11, type 3, klasse III, kravklasse D.

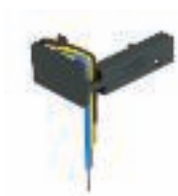

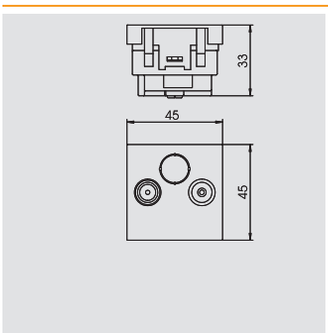

Antennekontakt, sluttboks, radio - TV

Type	Farge	Forp. Stykk	Vekt kg/100 stk.	Art.-nr.	Art.-nr. E-nr.
ANT-2E RW1	ren hvit	10	8,100	**6117 38 1**	EL 6502000

€/st.

Enkeltboks for antenne-, BK- og satellittmottaksanlegg med tilkobling for TV og radio.

Frekvens: 5-862 MHz
Utkoblingsdemping: 1dB
Returkanaldemping: 14 dB
EMC-beskyttelsesklasse A

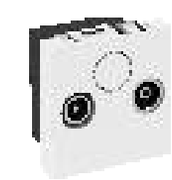

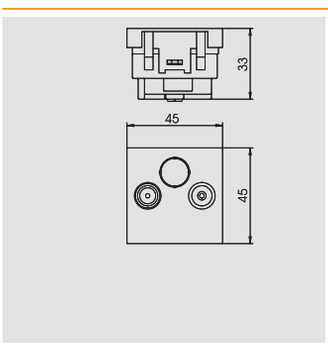

Antennekontakt, gjennomgangsboks, radio - TV

Type	Farge	Forp. Stykk	Vekt kg/100 stk.	Art.-nr.	Art.-nr. E-nr.
ANT-2D RW1	ren hvit	10	8,100	**6117 38 7**	

€/st.

Gjennomføringsboks for antenne-, BK- og satellittmottaksanlegg med tilkobling for TV og radio.

Frekvens: 5-862 MHz
Gjennomløpsdemping: 4dB
Utkoblingsdemping: 14 dB
EMC-beskyttelsesklasse A

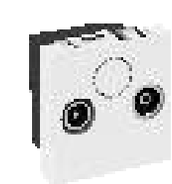

08 UFS_Katalog_2010_Neuer_Stand / no / 28/03/2011 (LLExport_01211)

Antennekontakt, sluttboks, radio, TV og SAT

Type	Farge	Forp. Stykk	Vekt kg/100 stk.	Art.-nr.	Art.-nr. E-nr.
ANT-3E RW1	ren hvit	10	9,400	**6117 39 3**	EL 6502001

€/st.

Enkeltboks for antenne-, BK- og satellittmottaksanlegg med tilkobling for TV, radio og satellitt.

Frekvens: 5-2050 MHz
Utkoblingsdemping:
5-862 MHz - 1 dB
950-2050 MHz - 2 dB
Returkanaldemping: 14 dB
EMC-beskyttelsesklasse A

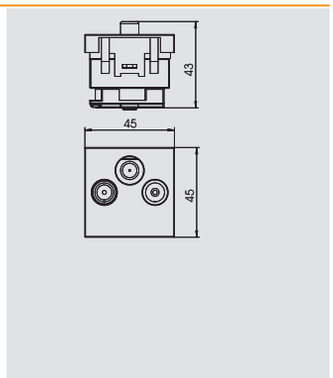

Telefon-koblingsboks system TAE

Type	Farge	Forp. Stykk	Vekt kg/100 stk.	Art.-nr.	Art.-nr. E-nr.
TAE-6F RW1	ren hvit	10	2,000	**6117 42 8**	
TAE-6F AL1	alu-lakkert	10	2,000	**6117 43 0**	

€/st.

Telefonuttak TAE 6 F

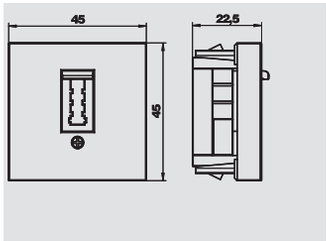

Datateknikk Modul 45 for tilkoblingsmoduler med bæreplate

Type	Farge	Forp. Stykk	Vekt kg/100 stk.	Art.-nr.	Art.-nr. E-nr.
DMS-2RM RW1	ren hvit	10	0,855	**6117 31 5**	EL 1217146

PC polykarbonat €/st.

Datateknikkholder med skråuttak. Har plass til 2 tilkoblingsmoduler med bæreplate. Denne monteringsmåten egner seg for vannrett og loddrett montering i systemet.

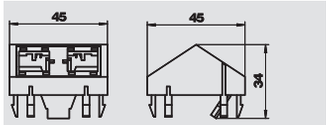

Type	Farge	Forp. Stykk	Vekt kg/100 stk.	Art.-nr.	Art.-nr. E-nr.
DMG-2RM RW1	hvit	10	1,100	**6117 31 9**	EL 1215901

€/st.

Datateknikkholder med skråuttak. Har plass til 2 tilkoblingsmoduler med bæreplate. Denne monteringsmåten egner seg for vannrett og loddrett montering i systemet.

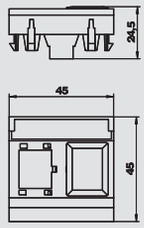

Datatilkoblingsmodul med bæreplate, kat. 5e

Type	Forp. Stykk	Vekt kg/100 stk.	Art.-nr.	Art.-nr. E-nr.
ASM-C5	1	1,120	**6117 33 7**	EL 1217141

€/st.

Tilkoblingsmodul med bæreplate, kat. 5e uskjermet, med en RJ 45 stikkplass. Inklusiv en støvhette, en kabelstrips og monteringsanvisning.

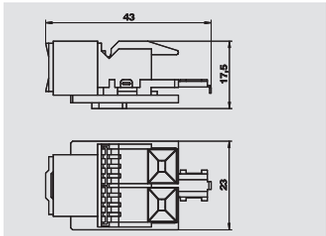

Datatilkoblingsmodul med bæreplate, kat. 5e, skjermet

Type	Forp. Stykk	Vekt kg/100 stk.	Art.-nr.	Art.-nr. E-nr.
ASM-C5 G	1	1,920	**6117 32 5**	EL 1217143

€/st.

Tilkoblingsmodul med bæreplate, kat. 5e skjermet, med en RJ 45 stikkplass. Inklusiv en EMV-skjermhette, en støvhette, en kabelstrips og monteringsanvisning.

Inklusiv en EMC-skjerming, en støvhette, en kabelstrips og monteringsanvisning.

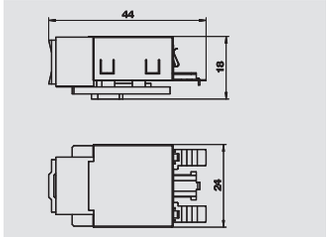

Datatilkoblingsmodul med bæreplate, kat. 6

Type	Forp. Stykk	Vekt kg/100 stk.	Art.-nr.	Art.-nr. E-nr.
ASM-C6	1	1,060	**6117 34 1**	EL 1217142

€/st.

Tilkoblingsmodul med bæreplate, kat. 6 uskjermet, med en RJ 45 stikkplass. Inklusiv en støvhette, en kabelstrips og monteringsanvisning.

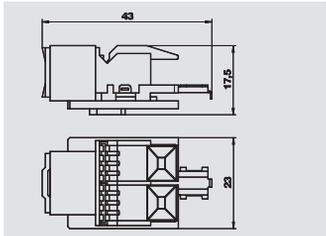

08 UFS_Katalog_2010_Neuer_Stand / no / 28/03/2011 (LLExport_01211)

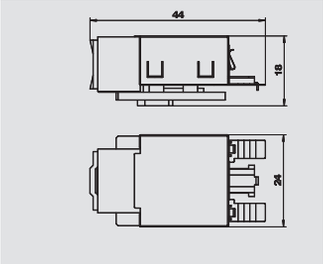

Datatilkoblingsmodul med bæreplate, kat. 6 skjermet

Type	Forp. Stykk	Vekt kg/100 stk.	Art.-nr.	Art.-nr. E-nr.
ASM-C6 G	1	1,850	**6117 32 9**	EL 1217144

€/st.

Tilkoblingsmodul med bæreplate, kat. 6 skjermet for 10GbE, med en RJ 45 stikkplass. Inklusiv en EMV-skjermhette, en støvhette, en kabelstrips og monteringsanvisning.

Inklusiv en EMC-skjerming, en støvhette, en kabelstrips og monteringsanvisning.

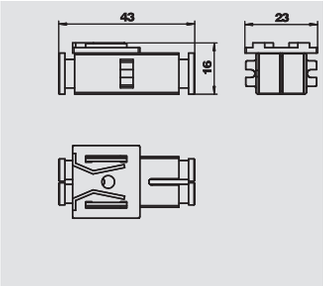

Optisk kobling med bæreplate

Type	Forp. Stykk	Vekt kg/100 stk.	Art.-nr.	Art.-nr. E-nr.
ASM-LWL K	1	0,095	**6117 74 0**	EL 1209951

€/st.

Optisk kobling, med bæreplate, enkanalsmodul.
Leveranseomfang: Langs- og vinkelforbinder, bæreplate, 2 støvbeskyttelsesdeksler, 1 monteringsanvisning, 1 betegnelse.

Inkluderer: kobling, bæreplate, 2 støvdeksler, 1 monteringsanvisning, 1 betegnelse.

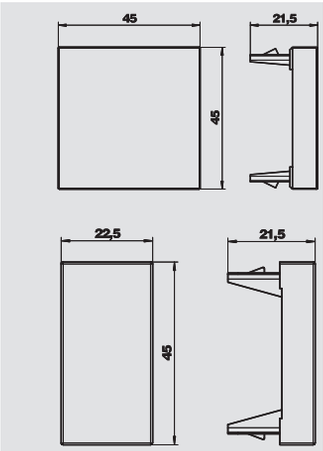

Blinddeksel

Type	Farge	Forp. Stykk	Vekt kg/100 stk.	Art.-nr.	Art.-nr. E-nr.
ADP-B RW1	ren hvit	10	0,800	**6117 40 6**	EL 1209929

€/st.

Blindlokk for lukking av tomme felt for ett apparat (1 modulbredde).

Type	Farge	Forp. Stykk	Vekt kg/100 stk.	Art.-nr.	Art.-nr. E-nr.
ADP-B RW0.5	ren hvit	10	0,400	**6117 41 4**	EL 1209931

€/st.

Blindlokk for lukking av tomme felt for et halvt apparat (1/2 modulbredde).

08 UFS_Katalog_2010_Neuer_Stand / no / 28/03/2011 (LLExport_01211)

08 UFS_Katalog_2010_Neuer_Stand / no / 28/03/2011 (LLExport_01211)

Fortegnelser

A B	Alfabetisk innholdsfortegnelse	410
1 2	Numerisk fortegnelse	416
903 904	Typefortegnelse	422

08 UFS_Katalog_2010_Neuer_Stand / no / 28/03/2011 (LLExport_01211)

A

Antennekontakt, gjennomgangsboks, radio - TV, 401
Antennekontakt, sluttboks, radio - TV, 401
Antennekontakt, sluttboks, radio, TV og SAT, 402
Apparatbeskyttelseshette til gulv for tørt renhold, 373
Apparatbeskyttelseshette til gulv for vått renhold, 373
Apparatdekkplater, 372
Apparatdeksel fordelingskanal, 295
Apparatholder, 249
Apparatholder for CEE-montering, 358
Apparatholder GTGRAF9, 309
Apparatinnsats GE2V, 376
Apparatinnsats GES2 universal, 300
Apparatinnsats GES2DB, 300
Apparatinnsats GES4 universal, 300
Apparatinnsats GES4DB, 300
Apparatinnsats GES4M10 universal, 300
Apparatinnsats GES4M10DB, 301
Apparatinnsats GES6 universal, 301
Apparatinnsats GES6DB, 301
Apparatinnsats GES6M10 universal, 301
Apparatinnsats GES6M10DB, 301
Apparatinnsats GES9 universal, 302
Apparatinnsats GES9M10 universal, 302
Apparatinnsats GES9M10DB, 302
Apparatinnsats GESR4 universal, 305
Apparatinnsats GESR7 universal, 305
Apparatinnsats GESR9 med teppebeskyttelsesramme, 306
Apparatinnsats GESR9 universal, 306
Apparatinnsats GESR9/10 universal, 306
Apparatinnsats GESRA7/10, 306
Apparatinnsats GESRA7D, 305
Apparatinnsats GESRA7DM, 305
Apparatinnsats GESRA9/10, 306
Apparatinnsats GESRM2 med beskyttelsesramme for i, dobbelt- og hulgulv 379
Apparatinnsats GESRM2 med beskyttelsesramme for, UZD/UDL 378
Apparatinnsats GESRM2 med installasjonsramme for, gulvbelegg til UZD/UDL 379-380
Apparatinnsats kvadratisk for gulvhøyde 55mm, 264, 311
Apparatinnsats rund for gulvhøyde 55mm, 264, 311
Apparatinnsats UDHome 4, 383
Apparatinnsats UDHome 9, 383
Apparatinnsats, vått renhold med beskyttelsesramme, for gulvbelegg 309
Apparatinnsats, vått renhold med installasjonsramme, for gulvbelegg 309
Apparatsinnsatslokk, 292
Apparattilkoplingslokk, 292

B

Bæreplate til montasjeholder, 354-356
Beskyttelseshus for modulholder, 352-353
Blinddeksel, 403
Blinddeksel for gulv for tørt renhold, med, gulvbeleggutsparing 374
Blinddeksel for gulv for tørt renhold, uten, gulvbeleggutsparing 373
Blinddeksel for gulv for vått renhold, uten, gulvbeleggutsparing 374
Blinddeksler, 352
Blindlokk, 277, 291
Blindlokk for UZD250-3, 214
Blindlokk for UZD350-3, 218
Blindlokk fordelingskanal, 295
Blindlokk fuktighetsbeskyttet for UZD250-3, 214
Blindlokk fuktighetsbeskyttet for UZD350-3, 218
Blindlokk innerhjørne, 291
Blindlokk T-fordeler, 291

B

Blindlokk T-fordelertilkoblingsstykke, 295
Blindlokk ytterhjørne, 291
Blindplate, 277
Blindplate til monteringsåpning Telitank, 221
Blindskive, 373
Boresjablong, 375
Borkrone, 375
Byggesett for kanalfordeling T og kryss, 241
Byggesett for vinkelfordeler mot høyre, høyde 40-150, mm 241
Byggesett for vinkelfordeler mot høyre, høyde 40-240, mm 241
Byggesett for vinkelfordeler mot venstre, høyde 40-150, mm 242
Byggesett for vinkelfordeler mot venstre, høyde 40-240, mm 242

D

Datateknikk Modul 45 for tilkoblingsmoduler med, bæreplate 402
Datateknikkholder type A, 1/1 modulbredde, 266, 313
Datateknikkholder type B, 1/1 modulbredde, 267, 314
Datateknikkholder type EP, 1/1 modulbredde, 267, 314
Datateknikkholder type F, 1/1 modulbredde, 267, 314
Datateknikkholder type PA, 1/1 modulbredde, 267, 314
Datatilkoblingsmodul med bæreplate, kat. 5e, 402
Datatilkoblingsmodul med bæreplate, kat. 5e, skjermet, 402
Datatilkoblingsmodul med bæreplate, kat. 6, 402
Datatilkoblingsmodul med bæreplate, kat. 6 skjermet, 403
Datatilkoblingsmodul Snap-In, kat. 5e skjermet, 357, 382
Datatilkoblingsmodul Snap-In, kat. 5e uskjermet, 356, 381
Datatilkoblingsmodul Snap-In, kat. 6 skjermet, 357, 382
Datatilkoblingsmodul Snap-In, kat. 6 uskjermet, 357, 382
Dekkplate Telitank T12L, 366-367
Dekkplate Telitank T4B, 362-363
Dekkplate Telitank T4L/T8NL, 364-365
Dekkplater til apparatinnsats GB2, 348-349
Dekkplater til apparatinnsats GB3, 253-254, 350-351
Dekselblindplate for firkantet monteringsåpning, 221
Dekselblindplate for rund monteringsåpning, 221
Dekselfesteskrue, 221
Dekselskjøtpakning, 249
Dekselskjøtstøtte for kanalbredde 400, 500 og 600 mm, 232, 240, 259, 262
Dekseltetning for kanalbredde 200 og 300 mm, 232, 240, 259, 262
DSSL tunglaststøtte, 341, 343, 345

F

FBA-B200 skumblokk, 407
FBA-BV200 vakuumblokk, 407
FBA-SP sparkelmasse i patron, 407
Felt for merking, 254, 351
Festeklammer, 280, 282
Festestigeforlengelse, 302, 307, 320
Flattetning, 242
Forbindelseskabel 3-leder, halogenfri, tverrsnitt 2,5 mm², 252, 392
Forbindelseskabel 3-leder, PVC, tverrsnitt 1,5 mm², 251, 390-391
Forbindelseskabel 3-leder, PVC, tverrsnitt 2,5 mm², 251-252, 391
Forbindelseskrok, 206, 208, 210, 270, 272, 274, 280, 282
Fordelerblokk 3-polet, 394
Fordelerblokk T-form, 3-polet, 393

G

Gjengehylse til nivelleringskassett, 335
Gjengehylser til rammekassetter, 335
Grunnboks 250, 284-285
Grunnboks 250 med skallegeme, 284-285
Grunnboks 350, 284

08 UFS_Katalog_2010_Neuer_Stand / no / 28/03/2011 (LLExport_01211)

G

Grunnboks 350 med skallegeme, 284-285
Gulvanker, 242
Gulvbelegg-innleggskassett BEK/F, 320
Gulvbeleggkontaktprofil, 242
Gulvfordelingskanal, 294
Gulvinstallasjonskanal, kanalhøyde 40 mm, 290
Gulvinstallasjonskanal, kanalhøyde 70 mm, 290
Gulvinstallasjonskanal, kanalhøyde 75 mm, 290

H

Hjørnelokk T4L/T8NL buet innover, 366
Hjørnelokk T4L/T8NL buet utover, 365
Høydeutligning UZD/UGD250-3 med høyde 70-125 mm, 213-214
Høydeutligning UZD/UGD350-3 med høyde 70-125 mm, 217-218
Høydeutligning UZD250-3 med høyde 115-170 mm, 214
Høydeutligning UZD250-3 med høyde 165-220 mm, 214
Høydeutligning UZD350-3 med høyde 115-170 mm, 218
Høydeutligning UZD350-3 med høyde 165-220 mm, 218
Hullbor, 375
Hulsagblad, 375
Hunnkontakt 3-polet fjærkrafttilkobling, 393
Hunnkontakt 3-polet skrutilkobling, 393
Hunnkontakt 5-polet skrutilkobling, 393

I

Innerhjørne, 248
Innleggsplater og fyllstykker for runde apparatinnsatser, 307
Innsettingsmutter, 271, 273, 275, 293, 296, 368
Innstøpningsboks UGD250-3 for GES9/55, 263
Innstøpningsboks UGD350-3 for GES9/55, 263
Innstøpningsboks UGD350-3 for GESR9/55, 263
Innstøpningskanal, 2-trekks, 206, 208, 210
Innstøpningskanal, 3-trekks, 206, 208, 210
Innstøpningsuttak for hulldekke montering, 372
Innstøpningsuttak for kanalmontering, 372
Innstøpningsuttak for montering i dobbeltgulv, 372
Innstøpningsuttaksboks for GESRM2-montering, 380
Innstøpningsuttaksboks UDL, 372
Installasjonsboks GB 2, 348
Installasjonsboks GB 3, 253, 349
Installasjonsboks GB2 med bunnperforering, 348
Installasjonsboks GB3 med bunnperforering, 349-350
Installasjonsboks Telitank T4L, 363
Installasjonsboksinnsats for skråmontering av en Modul, 352
45-enhet
Installasjonskanal med bredde 200 mm, 258, 261
Installasjonskanal med bredde 300 mm, 258, 261
Installasjonskanal med bredde 400 mm, 258, 261
Installasjonskanal med bredde 500 mm, 258, 261
Installasjonskanal med bredde 600 mm, 258, 261
Installasjonskanal med monteringsåpninger, 270, 272, 274
Installasjonskanal, 2-trekks, 280, 282
Installasjonskanal, 3-trekks, 280, 282
Installasjonskanal, lukket, 270, 272, 274
Installasjonsprofiler for gulvbelegg, 277

J

Jordede stikkontakter 33°, 255
Jordet stikkontakt 0°, 265-266, 312-313, 398
Jordet stikkontakt 33°, 266, 313, 353, 398
Jordet stikkontakt Modul 45connect, 250, 386

K

Kabelføringsbøyle, 307
Kanalendelokk, 206, 208, 210, 270, 272, 274
Kanalendestykke, 248, 293
Kanalendestykke fordelingskanal, 296

K

Kanalendestykke, høyde 40-150 mm, 241
Kanalendestykke, høyde 40-240 mm, 241
Kanalenhet for GES4, høyde 100-150 mm, 235
Kanalenhet for GES4, høyde 40-140 mm, 227
Kanalenhet for GES4, høyde 40-240 mm, 227
Kanalenhet for GES4, høyde 60-110 mm, 235
Kanalenhet for GES6, høyde 100-150 mm, 236
Kanalenhet for GES6, høyde 40-140 mm, 228
Kanalenhet for GES6, høyde 40-240 mm, 228
Kanalenhet for GES6, høyde 60-110 mm, 235
Kanalenhet for GES9, høyde 100-150 mm, 236
Kanalenhet for GES9, høyde 40-140 mm, 228
Kanalenhet for GES9, høyde 40-240 mm, 228
Kanalenhet for GES9, høyde 40-70 mm, 236
Kanalenhet for GES9, høyde 60-110 mm, 236
Kanalenhet for GESR9, høyde 100-150 mm, 237
Kanalenhet for GESR9, høyde 40-140 mm, 229
Kanalenhet for GESR9, høyde 40-240 mm, 229
Kanalenhet for GESR9, høyde 40-70 mm, 237
Kanalenhet for GESR9, høyde 60-110 mm, 237
Kanalenhet for Telitank-påbygging, høyde 100-150 mm, 235
Kanalenhet for Telitank-påbygging, høyde 40-140 mm, 227
Kanalenhet for Telitank-påbygging, høyde 40-240 mm, 227
Kanalenhet for Telitank-påbygging, høyde 40-70 mm, 234
Kanalenhet for Telitank-påbygging, høyde 60-110 mm, 234
Kanalenhet med børstelist, 248
Kanalenhet, blind, høyde 100-150 mm, 233
Kanalenhet, blind, høyde 40-140 mm, 226
Kanalenhet, blind, høyde 40-240 mm, 226
Kanalenhet, blind, høyde 40-70 mm, 233
Kanalenhet, blind, høyde 60-110 mm, 233
Kanalenhet, blind, selvlåsende, høyde 100-150 mm, 234
Kanalenhet, blind, selvlåsende, høyde 40-140 mm, 226
Kanalenhet, blind, selvlåsende, høyde 40-240 mm, 226
Kanalenhet, blind, selvlåsende, høyde 40-70 mm, 233
Kanalenhet, blind, selvlåsende, høyde 60-110 mm, 234
Kanalfestekrok, 212
Kanalskjøtevinkel (strømførende), 212
Kanalspile, 290, 294
Kanalspile for kanalhøyde 75 mm, 290
Kassetter, 243
Kodestift, 400
Kontrolldeksel for halvsøylemontering, 304
Kontrolldeksel ZES4, 303
Kontrolldeksel ZES6, 303
Kontrolldeksel ZES9, 303
Kontrolldeksel ZES9/10, 303
Kontrolldeksel ZESR4, 308
Kontrolldeksel ZESR7, 308
Kontrolldeksel ZESR9, 308
Kontrolldeksel ZESRA7, 308

L

Ledningsuttak dobbeltgulv, 374
Ledningsuttak til rammekassett, 334
Løfteverktøy, 245, 335
LS-bryter-montasjeholder for montering i, 357
installasjonsboks

M

Matekanal OKB, 248
Modul 45connect skjøtestykke, 250, 386
Modul 45connect støpseladapter, 386
Modul 45connect strekkavlastning, 252, 386
Modulholder for fire Modul 45-enheter, systemlengde, 352
208 mm
Modulholder for Modul 45-enheter, 386-387

08 UFS_Katalog_2010_Neuer_Stand / no / 28/03/2011 (LLExport_01211)

M

Modulholder for tre Modul 45-enheter, systemlengde, 352
165 mm
Modulholder med beskyttelseshus for Modul 45-enheter, 254, 353
Modulholder MT4 for OKB, 250
Montasjeholder ACO, 357
Montasjeholder for montering av datakontakter i GE2V, 376
Monteringsholdersystem for to datateknikk-, 354
hunnkontakter
Monteringslokk 250-3 for GES2, 215
Monteringslokk 250-3 for GES4, 215
Monteringslokk 250-3 for GES6, 215
Monteringslokk 250-3 for GES9, 215
Monteringslokk 250-3 for GESR4, 215
Monteringslokk 250-3 for GESRM2, 215
Monteringslokk 250-3 for Telitank, 214
Monteringslokk 350-3 for GES4, 219
Monteringslokk 350-3 for GES6, 219
Monteringslokk 350-3 for GES9, 219
Monteringslokk 350-3 for GESR4, 219
Monteringslokk 350-3 for GESR7, 219
Monteringslokk 350-3 for GESR9, 219
Monteringslokk 350-3 for GESRM2, 219
Monteringslokk 350-3 for Telitank, 218
Monteringslokk blindt, klipses, 800 mm, 243
Monteringslokk DUG350-3R9 for GRAF9, 310
Monteringslokk for GES4, 400 mm, 244
Monteringslokk for GES4, 800 mm, 244
Monteringslokk for GES6, 400 mm, 244
Monteringslokk for GES6, 800 mm, 244
Monteringslokk for GES9, 400 mm, 244
Monteringslokk for GES9, 800 mm, 244
Monteringslokk for GESR9, 400 mm, 245
Monteringslokk for GESR9, 800 mm, 244
Monteringslokk for Telitank-montasje, 277
Monteringslokk for Telitank-påbygging, 400 mm, 243
Monteringslokk for Telitank-påbygging, 800 mm, 243
Monteringslokk for tunglast GRAF9, 310
Monteringslokk tunglast 250-3/4, 216
Monteringslokk tunglast 250-3R4, 216
Monteringslokk tunglast 350-3/4, 220
Monteringslokk tunglast 350-3/9, 220
Monteringslokk tunglast 350-3R4, 220
Monteringslokk tunglast 350-3R7, 220
Monteringslokk tunglast 350-3R9, 220
Monteringslokk, blindt, 800 mm, 243
Monteringsnøkkel BAB80, 375
Monteringsnøkkel BABF80, 375
Monteringsplate for montering av datakontakter i, 381
GESRM2
Monteringsplate for montering av datakontakter i, 265, 312
modulholder System 55
Monteringsramme for fire enkle Modul 45-enheter, 264, 311
Monteringsramme for kombinasjon dobbel + dobbel, 264, 311
Modul 45-enheter
Monteringsramme for kombinasjon trippel + enkel, 264, 311
Modul 45-enheter
Monteringsramme for tre enkle Modul 45-enheter, 264, 311
Monteringssett for UZD250-3, 320, 341
Monteringssett for UZD350-3, 320, 341
Monteringsvinkel for Flexkanal, 302, 307
Monteringsvinkel for Flexkanal i GESRM2, 382

N

Nivellerbar tunglastkassett for tube, RKFNSL, 344
Nivellerbar tunglastkassett for tube, RKFRSL, 342
Nivellerbar tunglastkassett, blind, RKNSL, 344
Nivellerbar tunglastkassett, blind, RKRSL, 342
Nivelleringsenhet, 242

N

Nivelleringsenhet for dekselskjøtstøtte, 259-260
Nivelleringsenhet for dekselskjøtstøtte, høyde 100-175, 232
mm
Nivelleringsenhet for dekselskjøtstøtte, høyde 170-245, 232
mm
Nivelleringsenhet for dekselskjøtstøtte, høyde 40-70, 232
mm
Nivelleringsenhet for dekselskjøtstøtte, høyde 60-110, 232
mm
Nivelleringsenhet RKNEV, 322, 326
Nivelleringsenheter RKNEV, 343, 345
Nivelleringskassett for revisjonsåpning, RKN, nominell, 321
størrelse 4
Nivelleringskassett for revisjonsåpning, RKN, nominell, 321
størrelse 9
Nivelleringskassett for revisjonsåpning, RKNUZD3,, 327
nominell størrelse 4
Nivelleringskassett for revisjonsåpning, RKNUZD3,, 327
nominell størrelse 9
Nivelleringskassett for revisjonsåpning, RKR, nominell, 323
størrelse R4
Nivelleringskassett for revisjonsåpning, RKR, nominell, 323
størrelse R7
Nivelleringskassett for revisjonsåpning, RKR, nominell, 323
størrelse R9
Nivelleringskassett for revisjonsåpning, RKRNUZD3,, 330
nominell størrelse R4
Nivelleringskassett for revisjonsåpning, RKRNUZD3,, 330
nominell størrelse R7
Nivelleringskassett for revisjonsåpning, RKRNUZD3,, 330
nominell størrelse R9
Nivelleringskassett for tubus, RKFN, nominell størrelse, 322
4
Nivelleringskassett for tubus, RKFN, nominell størrelse, 322
9
Nivelleringskassett for tubus, RKFNUZD3, nominell, 328
størrelse 4
Nivelleringskassett for tubus, RKFNUZD3, nominell, 329
størrelse 9
Nivelleringskassett for tubus, RKFR, nominell størrelse, 324-325
R4
Nivelleringskassett for tubus, RKFR, nominell størrelse, 325
R7
Nivelleringskassett for tubus, RKFR, nominell størrelse, 325
R9
Nivelleringskassett for tubus, RKFRNUZD3, nominell, 332
størrelse R4
Nivelleringskassett for tubus, RKFRNUZD3, nominell, 332
størrelse R7
Nivelleringskassett for tubus, RKFRNUZD3, nominell, 332-333
størrelse R9
Nivelleringskassett med ledningsuttak, RKSN, nominell, 321
størrelse 4
Nivelleringskassett med ledningsuttak, RKSN, nominell, 321-322
størrelse 9
Nivelleringskassett med ledningsuttak, RKSNUZD3,, 327-328
nominell størrelse 4
Nivelleringskassett med ledningsuttak, RKSNUZD3,, 328
nominell størrelse 9
Nivelleringskassett med ledningsuttak, RKSR, nominell, 323-324
størrelse R4
Nivelleringskassett med ledningsuttak, RKSR, nominell, 324
størrelse R7
Nivelleringskassett med ledningsuttak, RKSR, nominell, 324
størrelse R9
Nivelleringskassett med ledningsuttak, RKSRNUZD3,, 331
nominell størrelse R4
Nivelleringskassett med ledningsuttak, RKSRNUZD3,, 331
nominell størrelse R7
Nivelleringskassett med ledningsuttak, RKSRNUZD3,, 331
nominell størrelse R9
Nivelleringsvinkel til UGD250-3, 329, 333
Nivelleringsvinkel til UGD350-3, 329, 333
Nummerskilt, 406

08 UFS_Katalog_2010_Neuer_Stand / no / 28/03/2011 (LLExport_01211)

O

OBO slagplugg, 212
OBO-plugg, 212
OKA kanalendestykke, 260, 262
Ombyggingssett, 308
Optisk kobling med bæreplate, 403
Overspenningsvernmodul for installasjonsboks GB2 og, 401
GB3
Overspenningsvernmodul for modulholder MT3 og MT4, 401

P

Påbyggingsenhet for GES4, høyde 100-150 mm, 238
Påbyggingsenhet for GES4, høyde 40-140 mm, 230
Påbyggingsenhet for GES4, høyde 40-240 mm, 230
Påbyggingsenhet for GES4, høyde 60-110 mm, 238
Påbyggingsenhet for GES6, høyde 100-150 mm, 238
Påbyggingsenhet for GES6, høyde 40-140 mm, 230
Påbyggingsenhet for GES6, høyde 40-240 mm, 230
Påbyggingsenhet for GES6, høyde 60-110 mm, 238
Påbyggingsenhet for GES9, høyde 100-150 mm, 239
Påbyggingsenhet for GES9, høyde 40-140 mm, 230
Påbyggingsenhet for GES9, høyde 40-240 mm, 231
Påbyggingsenhet for GES9, høyde 40-70 mm, 238
Påbyggingsenhet for GES9, høyde 60-110 mm, 238
Påbyggingsenhet for GES9/55, 259, 262
Påbyggingsenhet for GESR9, høyde 100-150 mm, 239
Påbyggingsenhet for GESR9, høyde 40-140 mm, 231
Påbyggingsenhet for GESR9, høyde 40-240 mm, 231
Påbyggingsenhet for GESR9, høyde 40-70 mm, 239
Påbyggingsenhet for GESR9, høyde 60-110 mm, 239
Påbyggingsenhet for GESR9/55, 259, 262
Pyrosit blanderørsett, 406
Pyrosit brannvernkoffert, 406
Pyrosit FBS90 brannvernskum, 406
Pyrosit patronpistol, 406

R

Rammekassett for ledningsuttak, RKS, nominell, 318
størrelse 250-3
Rammekassett for ledningsuttak, RKS, nominell, 319
størrelse 350-3
Rammekassett for revisjonsåpning, RK, nominell, 318
størrelse 250-3
Rammekassett for revisjonsåpning, RK, nominell, 318
størrelse 350-3
Rammekassett for tube, RKF, nominell størrelse 250-3, 319
Rammekassett for tube, RKF, nominell størrelse 350-3, 319
Rammetetning, 221-222

S

S 990 dekkramme, 365
S990-dekkramme med felt for merking, 365
Settjern med håndbeskyttelse, 212
Sideprofil for AIKA (reservedel), 296
Sideprofil for AIKU (reservedel), 293
Sideprofil for AIKU og AIKA, kort (reservedel), 293, 296
Skilleelement, 240, 249, 254, 351
Skilleelement for modulholder vertikal, 265, 312
Skillevegg Telitank T12L, 368
Skillevegg Telitank T4B, 363
Skillevegg Telitank T4L/T8NL, 365
Skillevegg til modulholder, 353
Skjøtestykke for kanalenhet med børstelist, 249
Skjøtestykke for matekanal, 249
Skruanker, 212
Snap-In-moduler, 377
Stikkontakt dansk standard, Modul 45, 0°, 401
Stikkontakt med jordingsplugg, 0°, 399
Stikkontakt med jordingsplugg, 0°, kodet utførelse, 399
Stikkontakt med jordingsplugg, 33°, 399-400
Stikkontakt med jordingsplugg, 33°, kodet utførelse, 400

S

Stikkontakt sveitsisk standard, Modul 45, 400
Støpeform, 394
Støpsel 3-polet, fjærkrafttilkobling, 392
Støpsel 3-polet, skrutilkobling, 392
Støpsel 5-polet, skrutilkobling, 393
Støtte, 280, 282
Støttering, 372
Strekkavlastning, 351, 368
Strekkavlastning for montasjeholder, 354
Strekkavlastning T4B og T12L, 368

T

Telefon-koblingsboks system TAE, 402
Telitank T12L, 366
Telitank T4B, 362
Telitank T4L, 363
Telitank T8NL, 363
Telitank-adapter for Modul 45-montering under S990-, 363
deksel, enkel
Telitank-adapter for Modul 45-montering under S990-, 364
deksel, trippel
Teppebeskyttelsesramme, 277
Tilkoblingsadapter rett, hunnkontakt, 250
Tilkoblingsadapter rett, støpsel, 250
Tilkoblingsklar installasjonsboks GB2, 387-388
Tilkoblingsklar installasjonsboks GB2 med, 388
overspenningsvern
Tilkoblingsklar installasjonsboks GB3, 388
Tilkoblingsklar Installasjonsboks GB3 med, 389
overspenningsvern
Tilkoblingsklar modulholder MT3, 387
Tilkoblingsklar modulholder MT4, 387
Tilkoblingsklar modulholder MT4 med, 387
overspenningsvern
Tilkoblingsvinkel jordleder, 221, 243, 249, 290, 294
Tombokslokk for boksstørrelse 250, 286
Tombokslokk for boksstørrelse 350, 286
Tomplassdeksel for apparatinnsatser og kassetter, 357
Trekke- og kabelfordelingsboks, 276
Trekkeboksinnsats for boksstørrelse 250, 286
Trekkeboksinnsats for boksstørrelse 350, 286
T-stykke, 248
Tube for GRAF9 (reservedel), 310
Tube for rammekassett og nivelleringskassett, 334
Tunglast-monteringslokk for kvadratiske kassetter, 344-345
Tunglast-monteringslokk for runde kassetter, 343
Tunglast-rammekassett for tube, RKFSL,, 340
belastningsklasse 1
Tunglast-rammekassett for tube, RKFSL,, 341
belastningsklasse 2
Tunglast-rammekassett, blind, RKSL, belastningsklasse, 340
1
Tunglast-rammekassett, blind, RKSL, belastningsklasse, 340
2

U

UGD250-3 for firkantede innbyggingsenheter, for, 213
gulvhøyde 70-125 mm
UGD250-3 for runde innbyggingsenheter, for gulvhøyde, 213
70-125 mm
UGD350-3 for firkantede innbyggingsenheter, for, 217
gulvhøyde 70-125 mm
UGD350-3 for runde innbyggingsenheter, for gulvhøyde, 217
70-125 mm
Undergulvfordeler sterkstrøm UVS med fasttilkobling, 389
Undergulvfordeler sterkstrøm UVS med pluggkobling, 390
Underlag for nivelleringskassett, 336
UZD250-3 for gulvhøyde 115-170 mm, 213
UZD250-3 for gulvhøyde 165-220 mm, 213
UZD250-3 for gulvhøyde 70-125 mm, 213
UZD250-3 med rørinnføring for gulvhøyde 70-125 mm, 213
UZD350-3 for gulvhøyde 115-170 mm, 217
UZD350-3 for gulvhøyde 165-220 mm, 217

08 UFS_Katalog_2010_Neuer_Stand / no / 28/03/2011 (LLExport_01211)

U

UZD350-3 for gulvhøyde 70-125 mm, 217
UZD350-3 med rørinnføring for gulvhøyde 70-125 mm, 217

V

Veggskilt, 407
Verktøy for hurtig demontering, 221
Vertikalbend, 2-trekks, 206, 208, 210, 270, 272, 274, 281, 283
Vertikalbend, 3-trekks, 207, 209, 211, 270, 272, 274, 281, 283

Y

Ytterhjørne, 248

08 UFS_Katalog_2010_Neuer_Stand / no / 28/03/2011 (LLExport_01211)

08 UFS_Katalog_2010_Neuer_Stand / no / 28/03/2011 (LLExport_01211)

Oppbygging av EAN-nummeret: Landmerking **40** Produsent-merking **1219** (for artikkelnr. som begynner med **0**: **1010**) Individuell EAN-C **5647589**

EAN-C.	Art.nr.	Pris	Side
		€/100 stk.	
5669197	**2351 05 6**		212
5229513	**2351 06 4**		212
		€/st.	
5851417	**3031 50 0**		212
		€/100 stk.	
5851059	**3105 01 6**		212
5851110	**3105 02 4**		212
5851172	**3105 03 2**		212
5963929	**3498 10 7**		212
		€/st.	
5613596	**5092 47 2**		401
5364184	**6106 67 7**		399
5364252	**6106 68 7**		399
5364368	**6106 69 7**		399
5364436	**6106 70 7**		400
5364504	**6106 71 7**		400
5364597	**6106 72 7**		400
5364610	**6106 73 5**		400
5120957	**6107 00 2**		365
5121022	**6107 05 2**		365
5121084	**6107 10 2**		365
5121183	**6107 15 2**		365
5121244	**6107 20 2**		365
5121305	**6107 25 2**		365
5699767	**6107 80 1**		401
5122265	**6108 00 0**		389
5122272	**6108 00 5**		389
5122289	**6108 01 0**		389
5522997	**6108 01 2**		390
5523000	**6108 01 4**		390
5523017	**6108 01 6**		390
5273530	**6108 05 0**		392
5273547	**6108 05 1**		392
5273585	**6108 05 2**		393
5273592	**6108 05 3**		393
5273608	**6108 05 4**		392
5273646	**6108 05 5**		392
5273653	**6108 05 6**		393
5273660	**6108 05 7**		393
5273707	**6108 07 0**		393
5273714	**6108 07 2**		393
5273721	**6108 08 0**		394
5273769	**6108 08 2**		394
5273776	**6108 08 4**		393
5122326	**6108 10 0**		251
5122333	**6108 10 1**		251
5122340	**6108 10 2**		251
5122388	**6108 10 3**		251
5122395	**6108 10 4**		251
5122401	**6108 10 5**		251
5122449	**6108 10 6**		251
5122456	**6108 10 7**		251
5122463	**6108 10 8**		251
5122500	**6108 10 9**		251
5122517	**6108 11 0**		251
5122524	**6108 11 1**		251
5122562	**6108 11 2**		251
5122579	**6108 11 3**		251
5122586	**6108 11 4**		251
5122692	**6108 12 5**		251
5122708	**6108 12 6**		251
5122746	**6108 12 7**		251
5122753	**6108 12 8**		251
5122760	**6108 12 9**		251
5122807	**6108 13 0**		251
5122814	**6108 13 1**		251
5122821	**6108 13 2**		251
5122869	**6108 13 3**		251
5122876	**6108 13 4**		251
5122883	**6108 13 5**		251
5122920	**6108 13 6**		251
5122937	**6108 13 7**		251
5122944	**6108 13 8**		251

EAN-C.	Art.nr.	Pris	Side
		€/st.	
5122982	**6108 13 9**		251
5123064	**6108 15 0**		251
5123101	**6108 15 1**		251
5123118	**6108 15 2**		251
5123125	**6108 15 3**		251
5123163	**6108 15 4**		251
5123170	**6108 15 5**		251
5123187	**6108 15 6**		251
5123224	**6108 15 7**		251
5123231	**6108 15 8**		251
5123248	**6108 15 9**		251
5123286	**6108 16 0**		251
5123293	**6108 16 1**		251
5123309	**6108 16 2**		251
5123347	**6108 16 3**		251
5123354	**6108 16 4**		251
5123422	**6108 17 5**		252
5123453	**6108 17 6**		252
5123460	**6108 17 7**		252
5123477	**6108 17 8**		252
5123484	**6108 17 9**		252
5123514	**6108 18 0**		252
5123521	**6108 18 1**		252
5123538	**6108 18 2**		252
5123545	**6108 18 3**		252
5123552	**6108 18 4**		252
5123569	**6108 18 5**		252
5123576	**6108 18 6**		252
5123590	**6108 18 7**		252
5123606	**6108 18 8**		252
5123613	**6108 18 9**		252
5124368	**6108 45 0**		252
5124375	**6108 45 1**		252
5124382	**6108 45 2**		252
5124429	**6108 45 3**		252
5124436	**6108 45 4**		252
5124443	**6108 45 5**		252
5124481	**6108 45 6**		252
5124498	**6108 45 7**		252
5124504	**6108 45 8**		252
5124542	**6108 45 9**		252
5124559	**6108 46 0**		252
5124566	**6108 46 1**		252
5124603	**6108 46 2**		252
5124610	**6108 46 3**		252
5124627	**6108 46 4**		252
5124733	**6108 47 5**		252
5124740	**6108 47 6**		252
5124788	**6108 47 7**		252
5124795	**6108 47 8**		252
5124801	**6108 47 9**		252
5124832	**6108 48 0**		252
5124849	**6108 48 1**		252
5124856	**6108 48 2**		252
5124863	**6108 48 3**		252
5124894	**6108 48 4**		252
5124900	**6108 48 5**		252
5124917	**6108 48 6**		252
5124924	**6108 48 7**		252
5124955	**6108 48 8**		252
5124962	**6108 48 9**		252
6458295	**6117 00 1**		265
6458356	**6117 00 3**		265
6458530	**6117 00 5**		265
6458592	**6117 00 7**		265
6518531	**6117 01 2**		266
6458653	**6117 01 4**		266
6458837	**6117 01 6**		266
6471072	**6117 01 8**		266
6458899	**6117 02 3**		266
6645077	**6117 02 5**		266
6459377	**6117 02 7**		266
6597376	**6117 02 9**		266
6459018	**6117 04 1**		255
6459070	**6117 04 3**		255
6459131	**6117 04 5**		255
6459377	**6117 04 7**		255
6213139	**6117 04 9**		398
6459551	**6117 05 2**		255
6459612	**6117 05 4**		255
6459674	**6117 05 6**		255
6459735	**6117 05 8**		255
6213191	**6117 06 0**		398
6459797	**6117 06 3**		255

EAN-C.	Art.nr.	Pris	Side
		€/st.	
6459858	**6117 06 5**		255
6459971	**6117 06 7**		255
6460038	**6117 06 9**		255
6213436	**6117 07 1**		398
5437925	**6117 07 4**		250
5437932	**6117 07 6**		250
5437949	**6117 07 8**		250
5437970	**6117 08 0**		250
5437987	**6117 08 2**		250
6460090	**6117 10 2**		399
6460151	**6117 10 4**		399
6460212	**6117 10 6**		399
6460274	**6117 10 8**		399
6460335	**6117 11 1**		399
6460458	**6117 11 3**		399
6188956	**6117 11 5**		399
6189014	**6117 11 7**		399
6189076	**6117 12 3**		399
6189311	**6117 12 5**		399
6189373	**6117 12 7**		399
6189618	**6117 12 9**		399
6189793	**6117 14 0**		399
6189854	**6117 14 2**		399
6287291	**6117 14 4**		399
6287536	**6117 14 6**		399
6213856	**6117 14 8**		399
6460632	**6117 15 1**		400
6538690	**6117 15 3**		400
6637218	**6117 15 5**		400
6461059	**6117 15 7**		400
6213917	**6117 15 9**		400
6461110	**6117 16 2**		400
6461233	**6117 16 4**		400
6461356	**6117 16 6**		400
6461530	**6117 16 8**		400
6213979	**6117 17 0**		400
5438069	**6117 19 0**		250
5438090	**6117 19 2**		250
5670933	**6117 19 6**		386
5670940	**6117 19 7**		386
5438113	**6117 19 8**		250
5008866	**6117 20 0**		400
5462231	**6117 20 2**		401
5616016	**6117 20 3**		401
6180196	**6117 20 5**		252
5006848	**6117 31 5**		402
5006947	**6117 31 9**		402
6235155	**6117 32 5**		402
6235216	**6117 32 9**		403
6235278	**6117 33 7**		402
6235339	**6117 34 1**		402
5402428	**6117 34 3**		357
5402435	**6117 34 5**		357
5402442	**6117 34 7**		356
5402459	**6117 34 9**		357
5675112	**6117 38 1**		401
5675167	**6117 38 7**		401
5675211	**6117 39 3**		402
6117499	**6117 40 6**		403
6117550	**6117 41 4**		403
6215713	**6117 42 8**		402
6215959	**6117 43 0**		402
6237319	**6117 74 0**		403
5696896	**6119 20 2**		266
5696957	**6119 20 8**		267
5696988	**6119 21 4**		267
5697015	**6119 22 0**		267
5697046	**6119 22 6**		267
5697077	**6119 23 2**		267
5670865	**6119 85 0**		250
5670872	**6119 85 2**		250
5670889	**6119 85 4**		250
5670896	**6119 85 6**		250
5670902	**6119 85 8**		250
5670919	**6119 86 0**		250
5149101	**6288 70 4**		221

EAN-C.	Art.nr.	Pris	Side
		€/st.	
5428190	**7202 32 2**		407
5428206	**7202 50 6**		407
5428220	**7202 51 6**		407
5448259	**7205 42 5**		406
5650904	**7208 22 1**		406
5650911	**7208 22 5**		406
5650928	**7208 22 9**		406
		€/VPE	
5650935	**7208 23 3**		406
		€/st.	
5626824	**7368 38 4**		376
6020652	**7368 59 3**		335
		€/m	
5088134	**7400 00 8**		280
5088141	**7400 01 2**		280
5088189	**7400 01 6**		282
5088196	**7400 02 0**		282
5088202	**7400 02 4**		280
5088233	**7400 02 8**		280
5088240	**7400 03 2**		282
5088257	**7400 03 6**		280
5088264	**7400 04 0**		282
		€/st.	
5088295	**7400 06 0**		284
5088301	**7400 06 4**		285
5088318	**7400 06 8**		284
5088325	**7400 07 2**		284
5088356	**7400 07 6**		285
5088363	**7400 08 0**		284
5088370	**7400 08 4**		284
5088387	**7400 08 8**		284
5088417	**7400 09 2**		285
5088424	**7400 09 6**		285
5088431	**7400 10 0**		285
5088448	**7400 10 4**		285
5088486	**7400 10 8**		285
5088493	**7400 11 2**		285
5088509	**7400 11 6**		285
5387817	**7400 11 8**		286
5387824	**7400 11 9**		286
5088547	**7400 12 0**		286
5088554	**7400 12 4**		286
5387831	**7400 12 6**		286
5088561	**7400 12 8**		286
5088608	**7400 13 2**		286
5088615	**7400 13 6**		286
5088622	**7400 14 0**		286
5088660	**7400 14 4**		286
5614357	**7400 14 7**		286
5088677	**7400 14 8**		286
5088684	**7400 15 2**		286
5088714	**7400 15 6**		286
5088721	**7400 16 0**		286
5088738	**7400 16 4**		286
5365563	**7400 16 5**		286
5088745	**7400 16 8**		286
5088783	**7400 17 2**		286
5691051	**7400 17 5**		286
5088790	**7400 17 6**		286
5088806	**7400 18 0**		286
5088844	**7400 18 4**		286
5365570	**7400 18 6**		286
5088851	**7400 20 0**		280
5088868	**7400 20 4**		280
5088905	**7400 20 8**		280
5088912	**7400 21 2**		280
5088929	**7400 21 6**		280
5088967	**7400 22 0**		280
5088974	**7400 22 4**		280
5691068	**7400 22 7**		280
5088981	**7400 22 8**		280
5089025	**7400 23 2**		280
5089032	**7400 23 6**		280
5089049	**7400 24 0**		280
5089087	**7400 24 4**		280
5089094	**7400 24 8**		280
5627395	**7400 24 9**		280
5313717	**7400 25 0**		280
5313724	**7400 25 1**		282
5313731	**7400 25 2**		280
5313748	**7400 25 3**		282

EAN-C.	Art.nr.	Pris	Side
		€/st.	
5313779	**7400 25 4**		280
5313786	**7400 25 5**		282
5089148	**7400 26 4**		280
5089155	**7400 26 8**		282
5089162	**7400 27 2**		280
5089209	**7400 27 6**		282
5089216	**7400 28 0**		280
5089223	**7400 28 4**		282
		€/m	
5089254	**7400 30 0**		206
5089261	**7400 30 4**		208
5089278	**7400 30 8**		210
5089285	**7400 31 2**		206
5089315	**7400 31 6**		208
5089322	**7400 32 0**		210
5089339	**7400 32 4**		206
5089346	**7400 32 8**		208
5089377	**7400 33 2**		210
5089384	**7400 33 6**		206
5089391	**7400 34 0**		208
5089407	**7400 34 4**		210
		€/st.	
5483250	**7400 41 8**		216
5483267	**7400 42 0**		216
5483274	**7400 42 2**		216
5434856	**7400 43 1**		218
5431220	**7400 45 5**		215
5431251	**7400 45 9**		215
5431268	**7400 46 3**		215
5431275	**7400 46 7**		215
5431282	**7400 47 1**		215
5431329	**7400 47 5**		216
5431336	**7400 47 9**		216
5431343	**7400 48 3**		216
5431350	**7400 48 7**		220
5431367	**7400 49 1**		220
5431374	**7400 49 5**		220
5431381	**7400 50 1**		215
5620938	**7400 50 2**		219
5431398	**7400 50 5**		219
5431404	**7400 50 9**		219
5431435	**7400 51 3**		219
5431442	**7400 51 7**		219
5431459	**7400 52 1**		220
5431466	**7400 52 5**		220
5431497	**7400 52 9**		220
5431503	**7400 53 3**		219
5483311	**7400 53 4**		220
5483328	**7400 53 5**		220
5431510	**7400 53 7**		220
5483335	**7400 53 8**		220
5483342	**7400 53 9**		220
5431527	**7400 54 1**		220
5483359	**7400 54 2**		220
5483366	**7400 54 3**		220
5431558	**7400 54 5**		220
5431565	**7400 54 9**		219
5434900	**7400 55 9**		221
5431572	**7400 57 3**		214
5431589	**7400 57 7**		218
5431619	**7400 58 9**		214
5431626	**7400 59 7**		218
5090243	**7400 60 0**		277
5434894	**7400 61 3**		214
5090304	**7400 62 0**		206
5090335	**7400 62 4**		208
5090342	**7400 62 8**		210
5090359	**7400 63 2**		206
5090366	**7400 63 6**		208
5090397	**7400 64 0**		210
5090403	**7400 64 4**		207
5090410	**7400 64 8**		209
5090427	**7400 65 2**		211
5090458	**7400 65 6**		207
5090465	**7400 66 0**		209
5090472	**7400 66 4**		211
5090489	**7400 66 8**		270
5090519	**7400 67 2**		272
5090526	**7400 67 6**		274
5090694	**7400 74 0**		320
5090700	**7400 74 4**		320
5090717	**7400 74 8**		320
5090724	**7400 75 2**		320
5090755	**7400 75 6**		320
5090762	**7400 76 0**		320
5090786	**7400 76 8**		373

EAN-C.	Art.nr.	Pris	Side
		€/st.	
5090830	**7400 78 0**		277
5090847	**7400 78 4**		221
5090878	**7400 78 8**		222
5432845	**7400 96 0**		206
5432883	**7400 96 2**		208
5432890	**7400 96 4**		210
5432906	**7400 96 6**		206
5432944	**7400 96 8**		208
5432951	**7400 97 0**		210
5432968	**7400 97 2**		206
5433002	**7400 97 4**		208
5433019	**7400 97 6**		210
5433026	**7400 98 0**		212
5093510	**7401 87 0**		243
5093602	**7401 89 8**		243
5093640	**7401 90 4**		243
5093664	**7401 91 2**		243
5093701	**7401 92 0**		243
		€/m	
5093817	**7401 96 0**		240
5093824	**7401 96 4**		240
5093831	**7401 96 8**		240
5093848	**7401 97 2**		240
5093879	**7401 97 6**		240
5093886	**7401 98 0**		240
5093893	**7401 98 4**		240
5093909	**7401 98 8**		240
5093930	**7401 99 2**		240
5093947	**7401 99 6**		240
		€/st.	
5093954	**7401 99 7**		243
		€/m	
5093992	**7402 00 0**		240
5094005	**7402 00 4**		240
5094012	**7402 00 8**		240
		€/st.	
5094067	**7402 04 0**		244
5094081	**7402 04 8**		244
5094128	**7402 05 6**		244
5094142	**7402 06 4**		244
5094173	**7402 06 8**		244
		€/m	
5699545	**7403 81 0**		248
5699552	**7403 81 5**		248
		€/st.	
5699569	**7403 82 0**		248
5699576	**7403 82 5**		248
5699583	**7403 83 0**		248
5699590	**7403 83 5**		248
		€/m	
5699606	**7403 84 0**		249
		€/st.	
5699637	**7403 84 5**		249
5699699	**7403 85 0**		249
5699705	**7403 85 5**		249
5699712	**7403 86 0**		249
5699729	**7403 87 0**		250
		€/m	
5098515	**7403 90 0**		270
5098522	**7403 90 4**		272
5098553	**7403 90 8**		274
5098560	**7403 91 2**		270
5098577	**7403 91 6**		272
5098584	**7403 92 0**		274
5098614	**7403 92 2**		272
5098621	**7403 92 4**		274
5098638	**7403 92 8**		270
5098645	**7403 93 2**		272
5098676	**7403 93 6**		274
5098683	**7403 94 0**		270
5098690	**7403 94 4**		272
5098706	**7403 94 8**		274
5098737	**7403 95 2**		270
5098744	**7403 95 6**		272
5098751	**7403 96 0**		274
5098768	**7403 96 4**		272
5098799	**7403 96 8**		274
5098805	**7403 97 2**		270
5098812	**7403 97 6**		272
		€/st.	
5098829	**7403 98 0**		206
5098850	**7403 98 4**		208

EAN-C.	Art.nr.	Pris	Side
		€/st.	
5098867	**7403 98 8**		210
5098874	**7404 00 2**		206
5098881	**7404 00 6**		208
5098911	**7404 01 0**		210
5098928	**7404 01 4**		206
5098935	**7404 01 8**		208
5098942	**7404 02 2**		210
5098973	**7404 02 6**		277
5098980	**7404 03 0**		277
5098997	**7404 03 4**		277
5099000	**7404 03 8**		277
5099154	**7404 10 0**		270
5099161	**7404 10 4**		270
5099178	**7404 10 8**		276
5099185	**7404 11 2**		276
5099215	**7404 11 6**		276
		€/m	
5099338	**7404 22 0**		242
		€/st.	
5099871	**7404 40 0**		394
5099888	**7404 40 4**		394
5099895	**7404 40 8**		394
5099901	**7404 41 2**		394
5099932	**7404 41 6**		388
5099956	**7404 42 4**		387
5099963	**7404 42 8**		388
5100003	**7404 43 6**		388
5100010	**7404 44 0**		387
5100027	**7404 44 4**		388
5100072	**7404 45 6**		388
5100089	**7404 46 0**		388
5100126	**7404 46 8**		388
5100133	**7404 47 2**		388
5100140	**7404 47 6**		388
5100171	**7404 48 0**		388
5100263	**7404 50 8**		388
5100294	**7404 51 2**		389
5100355	**7404 52 8**		388
5100362	**7404 53 2**		389
5100379	**7404 53 6**		389
5100386	**7404 54 0**		389
5100492	**7404 56 8**		388
5100508	**7404 57 2**		388
5681526	**7404 63 0**		387
5681533	**7404 63 2**		387
5681540	**7404 63 4**		387
5681557	**7404 63 6**		387
5681564	**7404 63 8**		387
		€/m	
5100676	**7404 70 0**		290
5100683	**7404 70 4**		290
5100720	**7404 70 8**		290
5100737	**7404 71 2**		290
5100744	**7404 71 6**		290
5100782	**7404 72 0**		290
		€/st.	
5100799	**7404 75 0**		293
5100805	**7404 75 4**		293
5100843	**7404 75 8**		293
5100850	**7404 76 2**		293
5100867	**7404 76 6**		293
5100904	**7404 77 0**		293
5100911	**7404 77 4**		293
5100928	**7404 77 8**		293
5100966	**7404 78 2**		293
5100973	**7404 78 6**		293
5100980	**7404 79 0**		293
5101024	**7404 79 4**		293
5149583	**7404 79 8**		292
5149613	**7404 80 2**		292
		€/m	
5101031	**7404 80 6**		293
		€/st.	
5101048	**7404 81 0**		293
		€/m	
5101086	**7404 81 4**		296
5101093	**7404 81 6**		290
5101109	**7404 82 0**		290
5101147	**7404 82 4**		290
		€/st.	
5101154	**7404 82 8**		295
5101161	**7404 83 2**		295
5101208	**7404 83 6**		295
5101215	**7404 84 0**		295
5101222	**7404 84 4**		295

EAN-C.	Art.nr.	Pris	Side
		€/st.	
5101260	**7404 84 8**		295
5101277	**7404 85 2**		295
5101284	**7404 85 6**		295
5101321	**7404 86 0**		295
5101338	**7404 86 4**		296
5101345	**7404 86 8**		296
5101383	**7404 87 0**		296
		€/m	
5101390	**7404 87 4**		294
5101406	**7404 87 8**		294
5101444	**7404 88 2**		294
		€/st.	
5101451	**7404 88 6**		291
5101468	**7404 89 0**		291
5101505	**7404 89 4**		291
5101512	**7404 89 8**		291
5101529	**7404 90 2**		291
5101567	**7404 90 6**		291
5101574	**7404 91 0**		291
5101581	**7404 91 4**		291
5101628	**7404 91 6**		291
5101635	**7404 92 0**		291
5101642	**7404 92 4**		291
5101680	**7404 92 8**		291
5101697	**7404 93 2**		291
5101703	**7404 93 6**		291
5101741	**7404 94 0**		291
5101758	**7404 94 4**		291
5101765	**7404 94 8**		291
5101819	**7404 95 6**		292
5101826	**7404 96 0**		292
5101864	**7404 96 4**		292
5101888	**7404 97 2**		292
5101925	**7404 97 6**		292
5101932	**7404 98 0**		292
5101949	**7404 98 4**		292
5101987	**7404 98 8**		292
5101994	**7404 99 2**		291
5102007	**7404 99 6**		291
5102045	**7405 00 0**		291
5102052	**7405 00 4**		291
5102069	**7405 00 8**		291
5102106	**7405 01 2**		291
5674436	**7405 03 7**		264
5674443	**7405 03 9**		264
5674450	**7405 04 7**		264
5674467	**7405 04 9**		264
5681373	**7405 05 0**		302
5681380	**7405 05 2**		302
5681397	**7405 05 4**		302
5102113	**7405 10 0**		300
5102120	**7405 10 4**		300
5102168	**7405 10 8**		300
5102175	**7405 11 2**		300
5102182	**7405 11 6**		300
5102229	**7405 12 0**		300
5102236	**7405 12 4**		300
5102243	**7405 12 8**		300
5102410	**7405 16 4**		300
5102427	**7405 16 8**		300
5102465	**7405 17 2**		300
5102472	**7405 17 6**		300
5102533	**7405 18 8**		301
5102540	**7405 19 2**		300
5102588	**7405 19 6**		300
5102595	**7405 20 0**		300
5102601	**7405 20 4**		300
5102649	**7405 20 8**		300
5102847	**7405 26 0**		301
5102885	**7405 26 4**		301
5102892	**7405 26 8**		301
5102908	**7405 27 2**		301
5103066	**7405 30 0**		301
5103073	**7405 30 4**		301
5103080	**7405 30 8**		301
5103110	**7405 31 2**		301
5103127	**7405 31 6**		301
5103134	**7405 32 0**		301
5103424	**7405 38 0**		302
5103431	**7405 38 4**		302
5103684	**7405 43 6**		305
5103721	**7405 44 0**		305
5103738	**7405 44 4**		305
5103745	**7405 44 8**		305
5103783	**7405 45 2**		305

08 UFS_Katalog_2010_Neuer_Stand / no / 28/03/2011 / LLExport_01211

Oppbygging av EAN-nummeret: Landmerking **40** Produsent-merking **1219** (for artikkelnr. som begynner med **0**: **1010**) Individuell EAN-C **5647589**

EAN-C.	Art.nr.	Pris	Side	EAN-C.	Art.nr.	Pris	Side	EAN-C.	Art.nr.	Pris	Side	EAN-C.	Art.nr.	Pris	Side
		€/st.				€/st.				€/st.				€/st.	
5103790	**7405 45 6**		305	5106555	**7406 06 0**		340	5108467	**7406 45 8**		323	5426301	**7406 86 6**		335
5103806	**7405 46 0**		305	5106562	**7406 06 4**		340	5108474	**7406 46 2**		323	5426332	**7406 87 0**		335
5103844	**7405 46 4**		305	5106616	**7406 07 2**		340	5108481	**7406 46 6**		323	5426349	**7406 87 1**		335
5103905	**7405 47 4**		306	5106623	**7406 07 6**		340	5108528	**7406 47 4**		342	5109891	**7406 92 8**		372
5103912	**7405 47 8**		306	5106661	**7406 08 0**		340	5108535	**7406 47 8**		342	5109969	**7406 94 8**		336
5103929	**7405 48 2**		306	5106678	**7406 08 4**		340	5108542	**7406 48 2**		323	5109976	**7406 95 2**		336
5103967	**7405 48 6**		306	5106722	**7406 09 2**		340	5108573	**7406 48 6**		323	5110101	**7406 99 2**		373
5104094	**7405 51 2**		306	5106739	**7406 09 6**		341	5108634	**7406 50 2**		319	5110132	**7406 99 6**		373
5104100	**7405 51 6**		306	5106746	**7406 10 0**		341	5108641	**7406 50 6**		319				
5104148	**7405 52 0**		306	5106784	**7406 10 4**		341	5108658	**7406 51 0**		319	5110149	**7407 00 0**		373
5104155	**7405 52 4**		306	5106807	**7406 11 2**		341	5108719	**7406 52 6**		319	5110156	**7407 00 4**		373
5104162	**7405 52 8**		306	5106845	**7406 11 6**		341	5108726	**7406 53 0**		319	5110194	**7407 01 2**		374
5104209	**7405 53 2**		306	5106852	**7406 12 0**		341	5108757	**7406 53 4**		319	5110200	**7407 01 6**		374
5104216	**7405 53 6**		306	5106869	**7406 12 4**		341	5108764	**7406 53 8**		318	5110217	**7407 02 0**		374
5104223	**7405 54 0**		306	5106913	**7406 13 2**		341	5108771	**7406 54 2**		318	5110224	**7407 02 4**		374
5104261	**7405 54 4**		306	5107026	**7406 15 2**		319	5108788	**7406 54 6**		318	5110255	**7407 02 8**		374
5104285	**7405 55 2**		305	5107033	**7406 15 6**		319	5108795	**7406 55 0**		318	5110262	**7407 03 2**		374
5104322	**7405 55 6**		305	5107040	**7406 16 0**		319	5108801	**7406 55 4**		318	5110279	**7407 03 6**		374
5104339	**7405 56 0**		305	5107088	**7406 16 4**		319	5108818	**7406 55 8**		318	5110286	**7407 04 0**		374
5104384	**7405 56 8**		305	5107095	**7406 16 8**		319	5108825	**7406 56 2**		321	5110323	**7407 04 8**		277
5104391	**7405 57 2**		305	5107101	**7406 17 2**		319	5108863	**7406 56 6**		321	5110330	**7407 05 2**		254
5104407	**7405 57 6**		305	5107149	**7406 17 6**		319	5108870	**7406 57 0**		321	5110446	**7407 07 6**		221
5104445	**7405 58 0**		306	5107156	**7406 18 0**		319	5108887	**7406 57 4**		321	5110736	**7407 15 2**		221
5104452	**7405 58 4**		379	5107262	**7406 20 0**		319	5108924	**7406 57 8**		322	5110743	**7407 15 6**		221
5104506	**7405 59 2**		380	5107279	**7406 20 4**		319	5108931	**7406 58 2**		322	5110798	**7407 16 0**		221
5104513	**7405 59 6**		378	5107286	**7406 20 8**		319	5109006	**7406 59 8**		321	5110804	**7407 16 4**		221
5104636	**7405 62 0**		379	5107323	**7406 21 2**		319	5109051	**7406 60 2**		321	5110811	**7407 16 8**		221
5104681	**7405 62 8**		380	5107330	**7406 21 6**		319	5109068	**7406 60 6**		324	5110828	**7407 17 2**		221
5104698	**7405 63 2**		378	5107347	**7406 22 0**		319	5109075	**7406 61 0**		324	5110842	**7407 18 0**		221
5104759	**7405 64 4**		379	5107385	**7406 22 4**		319	5109082	**7406 61 4**		323	5110859	**7407 18 4**		307
5104810	**7405 65 6**		380	5107392	**7406 22 8**		319	5109112	**7406 61 8**		323	5110866	**7407 18 8**		307
5104827	**7405 66 0**		378	5107408	**7406 23 2**		322	5109136	**7406 62 6**		324	5110873	**7407 19 2**		307
5104926	**7405 67 6**		379	5107446	**7406 23 6**		322	5109143	**7406 63 0**		324	5110880	**7407 19 6**		307
5104988	**7405 68 8**		379	5107453	**7406 24 0**		322	5109174	**7406 63 4**		324	5110941	**7407 21 2**		307
5105053	**7405 70 8**		378	5107460	**7406 24 4**		322	5109181	**7406 63 8**		324	5110958	**7407 21 6**		307
5385721	**7405 72 1**		378	5483397	**7406 24 5**		344	5109204	**7406 64 6**		324	5110972	**7407 22 4**		348
5385738	**7405 72 2**		379	5483403	**7406 24 6**		344	5109235	**7406 65 0**		324	5111009	**7407 22 8**		348
5416029	**7405 72 3**		380	5107507	**7406 24 8**		322	5109242	**7406 65 4**		324	5111016	**7407 23 2**		253
5105169	**7405 73 2**		309	5107514	**7406 25 2**		322	5109259	**7406 65 8**		324	5111030	**7407 24 0**		253
5105176	**7405 73 6**		309	5107521	**7406 25 6**		322	5525219	**7406 68 0**		304	5111078	**7407 24 8**		253
5105183	**7405 74 0**		309	5107569	**7406 26 0**		322	5525226	**7406 68 2**		304	5111092	**7407 25 6**		254
5105220	**7405 74 4**		309	5483410	**7406 26 1**		344	5525233	**7406 68 4**		304	5111139	**7407 26 4**		253
5105237	**7405 74 8**		309	5483427	**7406 26 2**		344	5525240	**7406 69 0**		304	5111146	**7407 26 8**		253
5105244	**7405 75 2**		309	5107637	**7406 27 6**		325	5525288	**7406 69 2**		304	5111153	**7407 27 2**		254
5105282	**7405 75 6**		309	5107644	**7406 28 0**		325	5525295	**7406 69 4**		304	5111191	**7407 28 0**		254
5105299	**7405 76 0**		309	5107699	**7406 28 8**		342	5109310	**7406 71 2**		303	5111214	**7407 28 8**		348
5105305	**7405 76 4**		309	5107705	**7406 29 2**		342	5109327	**7406 71 6**		303	5111245	**7407 29 2**		348
5105343	**7405 76 8**		309	5107743	**7406 29 6**		324	5109358	**7406 72 0**		303	5111290	**7407 30 0**		349
5105350	**7405 77 2**		309	5107750	**7406 30 0**		324	5109426	**7406 74 0**		303	5111344	**7407 30 8**		348
5105367	**7405 77 6**		309	5107767	**7406 30 4**		325	5109433	**7406 74 4**		303	5111351	**7407 31 2**		349
5105404	**7405 78 0**		309	5107798	**7406 30 8**		325	5109440	**7406 74 8**		303	5111412	**7407 32 4**		253
5105411	**7405 78 4**		309	5107804	**7406 31 2**		342	5109471	**7406 75 2**		303	5111429	**7407 32 8**		349
5105640	**7405 84 4**		318	5107811	**7406 31 6**		342	5109488	**7406 75 6**		303	5111450	**7407 33 2**		350
5105657	**7405 84 8**		318	5107828	**7406 32 0**		325	5109495	**7406 76 0**		303	5111467	**7407 33 6**		253
5105664	**7405 85 2**		318	5107866	**7406 32 4**		325	5109501	**7406 76 4**		303	5111481	**7407 34 4**		254
5105695	**7405 85 6**		318	5107873	**7406 32 8**		325	5109532	**7406 76 8**		303	5111528	**7407 35 2**		254
5105725	**7405 86 8**		318	5107880	**7406 33 2**		325	5109549	**7406 77 2**		308	5111542	**7407 36 0**		253
5105756	**7405 87 2**		318	5107989	**7406 34 8**		342	5109556	**7406 77 6**		308	5111801	**7407 42 4**		352
5105763	**7405 87 6**		318	5107996	**7406 35 2**		342	5109563	**7406 78 0**		308	5112280	**7407 53 6**		302
5105770	**7405 88 0**		318	5108009	**7406 35 6**		325	5109594	**7406 78 4**		308	5112419	**7407 56 4**		309
5105824	**7405 89 2**		340	5108047	**7406 36 0**		325	5109600	**7406 78 8**		308	5112426	**7407 56 8**		307
5105831	**7405 89 6**		340	5108054	**7406 36 4**		321	5109617	**7406 79 2**		308	5112433	**7407 58 0**		352
5105848	**7405 90 0**		340	5108061	**7406 36 8**		321	5109624	**7406 79 6**		308	5112440	**7407 58 4**		352
5105886	**7405 90 8**		340	5108108	**7406 37 0**		321	5109655	**7406 80 0**		308	5112457	**7407 58 8**		357
5105893	**7405 91 2**		340	5108115	**7406 37 4**		321	5109679	**7406 80 8**		308	5112464	**7407 59 2**		357
5105909	**7405 91 6**		340	5483458	**7406 37 5**		344	5109686	**7406 81 2**		308	5372486	**7407 62 0**		381
5105930	**7405 92 0**		340	5483465	**7406 37 6**		344	5109716	**7406 81 6**		308	5372523	**7407 62 2**		381
5105954	**7405 92 8**		340	5108122	**7406 37 8**		321	5109723	**7406 82 0**		308	5372530	**7407 62 4**		381
5105961	**7405 93 2**		340	5108160	**7406 38 2**		321	5109730	**7406 82 4**		308	5372547	**7407 62 6**		381
5105992	**7405 93 6**		340	5108177	**7406 38 6**		321	5436669	**7406 83 4**		303	5695646	**7407 62 8**		381
5106005	**7405 94 0**		340	5108184	**7406 39 0**		321	5436676	**7406 83 6**		303	5112594	**7407 63 4**		381
5106029	**7405 94 8**		340	5483472	**7406 39 1**		344	5436683	**7406 83 8**		303	5112617	**7407 64 2**		320
5106050	**7405 95 2**		340	5483489	**7406 39 2**		344	5436713	**7406 84 0**		303	5112624	**7407 64 6**		320
5106067	**7405 95 6**		340	5108221	**7406 39 4**		322	5436720	**7406 84 4**		303	5112655	**7407 65 0**		341
5106074	**7405 96 0**		340	5108238	**7406 39 8**		322	5436737	**7406 84 6**		303	5112662	**7407 65 4**		341
5106111	**7405 96 8**		340	5108290	**7406 41 4**		323	5426080	**7406 85 0**		335	5112679	**7407 65 8**		357
				5108306	**7406 41 8**		323	5426097	**7406 85 1**		335	5112686	**7407 66 2**		357
5106258	**7406 00 0**		318	5108337	**7406 42 2**		342	5426103	**7406 85 2**		335	5450771	**7407 66 3**		358
5106265	**7406 00 4**		318	5108344	**7406 42 6**		342	5426110	**7406 85 3**		335	5450788	**7407 66 5**		358
5106302	**7406 00 8**		318	5108351	**7406 43 0**		323	5426127	**7406 85 4**		335	5450825	**7407 66 7**		358
5106319	**7406 01 2**		318	5108368	**7406 43 4**		323	5614005	**7406 85 6**		335	5450832	**7407 66 9**		358
5106388	**7406 02 8**		318	5108399	**7406 43 8**		323	5426158	**7406 85 9**		335	5623472	**7407 67 9**		376
5106425	**7406 03 2**		318	5108405	**7406 44 2**		323	5426165	**7406 86 0**		335	5112730	**7407 68 8**		357
5106432	**7406 03 6**		318	5108412	**7406 44 6**		342	5426172	**7406 86 1**		335	5112839	**7407 71 2**		357
5106449	**7406 04 0**		318	5108429	**7406 45 0**		342	5426189	**7406 86 2**		335	5113027	**7407 76 4**		356
5106548	**7406 05 6**		340	5108450	**7406 45 4**		323	5426295	**7406 86 5**		335	5113034	**7407 76 8**		355

08 UFS_Katalog_2010_Neuer_Stand / no / 28/03/2011 / LLExport_01211

EAN-C.	Art.nr.	Pris	Side
		€/st.	
5113072	**7407 77 6**		355
5113089	**7407 78 0**		354
5113096	**7407 78 4**		354
5113102	**7407 78 8**		354
5415978	**7407 79 0**		355
5113133	**7407 79 2**		355
5113140	**7407 79 6**		355
5623489	**7407 79 8**		356
5113157	**7407 80 0**		355
5113164	**7407 80 4**		356
5113195	**7407 80 8**		356
5113201	**7407 81 2**		356
5113218	**7407 81 6**		356
5455806	**7407 81 7**		356
5688624	**7407 81 8**		356
5113225	**7407 82 0**		354
5113256	**7407 82 4**		354
5113263	**7407 82 8**		355
5113270	**7407 83 2**		355
5417965	**7407 83 3**		355
5113287	**7407 83 6**		354
5113294	**7407 84 0**		354
5113300	**7407 84 4**		354
5626855	**7407 84 6**		376
5626862	**7407 84 7**		376
5626879	**7407 84 8**		376
5626886	**7407 84 9**		376
5626893	**7407 85 0**		376
5437154	**7407 86 0**		302
5437161	**7407 86 2**		302
5437192	**7407 86 4**		382
5438694	**7407 89 4**		374
5438700	**7407 89 6**		374
5438717	**7407 89 8**		374
5113645	**7407 97 6**		334
5113676	**7407 98 0**		334
5113683	**7407 98 4**		334
5113690	**7407 98 8**		334
5113706	**7407 99 2**		334
5113737	**7407 99 6**		334
5113812	**7408 02 0**		373
5113829	**7408 02 4**		373
5113850	**7408 02 8**		373
5113867	**7408 03 2**		373
5113881	**7408 04 0**		373
5113911	**7408 04 4**		373
5113928	**7408 04 8**		373
5113935	**7408 05 2**		373
5113942	**7408 05 6**		373
5113973	**7408 06 0**		373
5113980	**7408 06 4**		373
5114055	**7408 08 4**		271
5114062	**7408 08 8**		368
5114109	**7408 09 6**		366
5114116	**7408 10 0**		366
5114154	**7408 10 8**		366
5114178	**7408 11 6**		366
5114215	**7408 12 4**		366
5114239	**7408 13 2**		366
5114277	**7408 14 0**		366
5114291	**7408 14 8**		367
5114338	**7408 15 6**		367
5114352	**7408 16 4**		367
5114390	**7408 17 2**		367
5114413	**7408 18 0**		367
5114437	**7408 18 8**		367
5114451	**7408 19 6**		367
5114536	**7408 20 4**		367
5114543	**7408 20 8**		368
5114604	**7408 22 0**		362
5114659	**7408 22 8**		362
5114703	**7408 23 6**		362
5114727	**7408 24 4**		362
5114772	**7408 25 2**		362
5114826	**7408 26 0**		362
5114840	**7408 26 8**		363
5114895	**7408 27 6**		363
5114901	**7408 28 0**		363
5114956	**7408 28 8**		362
5114963	**7408 29 2**		362
5115007	**7408 29 6**		363
5115014	**7408 30 0**		363
5115021	**7408 30 4**		363
5115564	**7408 41 2**		364
5115601	**7408 41 6**		363

EAN-C.	Art.nr.	Pris	Side
		€/st.	
5115618	**7408 42 0**		366
5115625	**7408 42 4**		366
5115663	**7408 42 8**		365
5115670	**7408 43 2**		365
5115687	**7408 43 6**		364
5115724	**7408 44 0**		364
5115731	**7408 44 4**		364
5115748	**7408 44 8**		364
5115786	**7408 45 2**		364
5115793	**7408 45 6**		364
5115809	**7408 45 8**		364
5115847	**7408 46 0**		364
5115854	**7408 46 4**		364
5115861	**7408 47 0**		364
5115908	**7408 47 4**		364
5115915	**7408 47 8**		364
5115922	**7408 48 2**		365
5115960	**7408 48 6**		365
5115977	**7408 49 0**		365
5115984	**7408 49 4**		363
5116028	**7408 49 8**		363
5116035	**7408 50 2**		310
5116042	**7408 50 6**		310
5116080	**7408 51 0**		334
5116097	**7408 51 4**		334
5116103	**7408 51 8**		334
5116141	**7408 52 2**		334
5116158	**7408 52 6**		334
5116165	**7408 53 0**		334
5116202	**7408 53 4**		334
5116271	**7408 55 0**		308
5116288	**7408 55 4**		380
5116325	**7408 55 8**		380
5116332	**7408 56 2**		380
5116349	**7408 56 6**		372
5116387	**7408 57 0**		372
5116400	**7408 57 8**		372
5116448	**7408 58 2**		372
5116462	**7408 59 0**		372
5116509	**7408 59 4**		372
5116523	**7408 60 2**		372
5116578	**7408 61 0**		375
5116585	**7408 61 4**		375
5116615	**7408 61 8**		375
5116639	**7408 62 6**		335
5116646	**7408 63 0**		245
5116677	**7408 63 4**		245
5116684	**7408 63 8**		375
5116691	**7408 64 2**		375
5116707	**7408 64 6**		375
5116745	**7408 65 0**		351
5674498	**7408 67 0**		264
5674504	**7408 67 2**		264
5674511	**7408 68 0**		264
5674528	**7408 68 2**		264
5674566	**7408 69 3**		265
5693468	**7408 70 1**		265
5693475	**7408 70 3**		265
5693482	**7408 70 5**		265
5693499	**7408 70 7**		265
5693505	**7408 70 9**		265
5430964	**7410 03 0**		213
5475507	**7410 03 1**		213
5431633	**7410 03 4**		217
5475545	**7410 03 5**		217
5431640	**7410 04 3**		213
5431671	**7410 04 7**		217
5431688	**7410 05 2**		213
5431695	**7410 05 6**		217
5678724	**7410 06 0**		263
5678762	**7410 06 2**		263
5678779	**7410 06 4**		263
5431701	**7410 07 9**		213
5431732	**7410 08 3**		213
5431749	**7410 08 7**		213
5431756	**7410 09 1**		213
5431763	**7410 10 4**		217
5431770	**7410 10 8**		217
5431787	**7410 11 2**		217
5431794	**7410 11 6**		217
5431800	**7410 12 0**		217
5431817	**7410 12 4**		217
5431824	**7410 14 2**		213
5431855	**7410 14 6**		214
5438595	**7410 14 8**		214

EAN-C.	Art.nr.	Pris	Side
		€/st.	
5431862	**7410 15 0**		217
5431879	**7410 15 4**		218
5438601	**7410 15 6**		218
5473275	**7410 15 8**		214
5431886	**7410 16 0**		221
5473282	**7410 16 2**		214
5473299	**7410 16 4**		218
5473305	**7410 16 6**		218
5431916	**7410 16 8**		341
5431923	**7410 17 2**		341
5431930	**7410 17 6**		341
5431947	**7410 18 0**		341
5682134	**7410 18 6**		341
5431954	**7410 20 0**		327
5431961	**7410 20 4**		327
5431978	**7410 20 9**		327
5431985	**7410 21 3**		327
5431992	**7410 21 8**		327
5432005	**7410 22 2**		327
5432012	**7410 22 7**		327
5432029	**7410 23 1**		327
5432036	**7410 24 6**		327
5432043	**7410 25 0**		327
5432050	**7410 25 5**		328
5432067	**7410 25 9**		328
5432098	**7410 26 4**		328
5432104	**7410 26 8**		328
5432111	**7410 27 3**		328
5432128	**7410 27 7**		328
5432135	**7410 29 2**		328
5432142	**7410 29 6**		328
5432159	**7410 30 1**		328
5432166	**7410 30 5**		328
5432173	**7410 31 0**		329
5432180	**7410 31 4**		329
5432210	**7410 31 9**		329
5432227	**7410 32 3**		329
5432234	**7410 33 8**		330
5432241	**7410 34 2**		330
5432289	**7410 34 7**		330
5432296	**7410 35 1**		330
5432302	**7410 35 6**		330
5432319	**7410 36 0**		330
5432326	**7410 36 5**		330
5432333	**7410 36 9**		330
5432340	**7410 37 4**		330
5432357	**7410 37 9**		330
5432364	**7410 38 4**		330
5432395	**7410 38 8**		330
5432425	**7410 41 2**		331
5432456	**7410 41 6**		331
5432463	**7410 42 1**		331
5432470	**7410 42 5**		331
5432487	**7410 43 0**		331
5432517	**7410 43 4**		331
5432524	**7410 43 9**		331
5432531	**7410 44 3**		331
5432548	**7410 44 8**		331
5432579	**7410 45 2**		331
5432586	**7410 46 7**		332
5432593	**7410 47 1**		332
5432609	**7410 47 6**		332
5432630	**7410 48 0**		332
5432647	**7410 48 5**		332
5432654	**7410 48 9**		332
5432661	**7410 49 4**		332
5432708	**7410 49 8**		332
5432715	**7410 50 3**		332
5432722	**7410 50 7**		332
5432739	**7410 51 2**		333
5432746	**7410 51 6**		333
5432753	**7410 54 0**		329
5432760	**7410 54 4**		329
5432777	**7410 55 2**		333
5432784	**7410 55 6**		333
5651291	**7423 95 0**		242
5651307	**7423 95 2**		242
5651314	**7423 95 4**		242
5651321	**7423 95 6**		242
5651338	**7423 95 8**		242
5651345	**7423 96 0**		242
5651352	**7423 96 2**		242
5651369	**7423 96 4**		242
5651406	**7423 96 6**		242
5651413	**7423 96 8**		242

EAN-C.	Art.nr.	Pris	Side
		€/st.	
5651420	**7423 97 0**		241
5651581	**7423 97 2**		241
5651451	**7423 97 4**		241
5651468	**7423 97 6**		241
5651475	**7423 97 8**		241
5651482	**7423 98 0**		241
5651512	**7423 98 2**		241
5651529	**7423 98 4**		241
5651536	**7423 98 6**		241
5651543	**7423 98 8**		241
		€/m	
5242925	**7424 00 0**		226
5242932	**7424 00 2**		226
5242949	**7424 00 4**		226
5242987	**7424 00 6**		226
5242994	**7424 00 8**		226
5243007	**7424 02 0**		226
5243045	**7424 02 2**		226
5243052	**7424 02 4**		226
5243069	**7424 02 6**		226
5243106	**7424 02 8**		226
5243113	**7424 04 0**		226
5243120	**7424 04 2**		226
5243168	**7424 04 4**		226
5243175	**7424 04 6**		226
5243182	**7424 04 8**		226
5243229	**7424 06 0**		226
5243236	**7424 06 2**		226
5243243	**7424 06 4**		226
5243274	**7424 06 6**		226
5243281	**7424 06 8**		226
5243298	**7424 08 0**		227
5243304	**7424 08 2**		227
5243335	**7424 08 4**		227
5243342	**7424 08 6**		227
5243359	**7424 08 8**		227
5243366	**7424 10 0**		227
5243397	**7424 10 2**		227
5243403	**7424 10 4**		227
5243410	**7424 10 6**		227
5243427	**7424 10 8**		227
5243458	**7424 12 0**		227
5243465	**7424 12 2**		227
5243472	**7424 12 4**		227
5243489	**7424 12 6**		227
5243519	**7424 14 0**		227
5243526	**7424 14 2**		227
5243533	**7424 14 4**		227
5243540	**7424 14 6**		227
5243571	**7424 16 2**		228
5243588	**7424 16 4**		228
5243595	**7424 16 6**		228
5243601	**7424 18 2**		228
5243632	**7424 18 4**		228
5243649	**7424 18 6**		228
5243656	**7424 20 0**		228
5243663	**7424 20 2**		228
5243670	**7424 20 4**		228
5243687	**7424 22 0**		228
5243694	**7424 22 2**		228
5243700	**7424 22 4**		228
5243717	**7424 24 0**		229
5243724	**7424 24 2**		229
5243755	**7424 24 6**		229
5243762	**7424 26 0**		229
5243779	**7424 26 2**		229
5243786	**7424 26 4**		229
		€/st.	
5243816	**7424 28 0**		241
5243823	**7424 28 2**		241
5243830	**7424 28 4**		241
5243847	**7424 28 6**		241
5243878	**7424 28 8**		241
5243885	**7424 30 0**		241
5243892	**7424 30 2**		241
5243908	**7424 30 4**		241
5243939	**7424 30 6**		241
5243946	**7424 30 8**		241
5243953	**7424 32 0**		230
5243960	**7424 32 2**		230
5243991	**7424 32 4**		230
5244004	**7424 32 6**		231
5244011	**7424 34 0**		230
5244028	**7424 34 2**		230
5244059	**7424 34 4**		231

Oppgi alltid artikkelnummer ved bestilling.

Oppbygging av EAN-nummeret: Landmerking **40** Produsent-merking **1219** (for artikkelnr. som begynner med **0**: **1010**) Individuell EAN-C **5647589**

EAN-C.	Art.nr.	Pris	Side	EAN-C.	Art.nr.	Pris	Side
		€/st.				€/st.	
5244066	**7424 34 6**		231	5245117	**7424 84 0**		232
5244073	**7424 36 0**		232	5245124	**7424 84 2**		232
5244080	**7424 36 2**		232	5245131	**7424 84 4**		232
5244110	**7424 36 4**		232	5245148	**7424 84 6**		232
		€/m		5245155	**7424 88 4**		238
5244127	**7424 40 0**		233	5245162	**7424 88 6**		239
5244134	**7424 40 2**		233	5245179	**7424 90 0**		238
5244141	**7424 40 4**		233	5245186	**7424 90 2**		238
5244172	**7424 40 6**		233	5245193	**7424 90 4**		238
5244189	**7424 40 8**		233	5245209	**7424 90 6**		239
5244196	**7424 42 0**		233	5245216	**7424 92 0**		238
5244202	**7424 42 2**		233	5245223	**7424 92 2**		238
5244233	**7424 42 4**		233	5245230	**7424 92 4**		239
5244240	**7424 42 6**		233	5245247	**7424 92 6**		239
5244257	**7424 42 8**		233	5245254	**7424 94 0**		240
5244264	**7424 44 0**		233	5245261	**7424 94 2**		240
5244295	**7424 44 2**		233	5246428	**7424 94 4**		240
5244301	**7424 44 4**		233	5245278	**7424 96 0**		240
5244318	**7424 44 6**		233	5245285	**7424 96 2**		240
5244325	**7424 45 8**		233	5245292	**7424 96 4**		240
5244356	**7424 46 0**		233	5245308	**7424 98 0**		240
5244363	**7424 46 2**		233	5245315	**7424 98 2**		240
5244370	**7424 46 4**		233	5245322	**7424 98 4**		240
5244387	**7424 46 6**		233	5245339	**7424 99 0**		232
5244417	**7424 46 8**		233	5245346	**7424 99 2**		232
5244424	**7424 48 0**		234				
5244431	**7424 48 2**		234	5245353	**7425 00 6**		243
5244448	**7424 48 4**		234	5245360	**7425 00 8**		243
5244455	**7424 48 6**		234	5245377	**7425 02 0**		243
5244462	**7424 48 8**		234	5254744	**7425 02 2**		243
5244479	**7424 50 0**		234	5254751	**7425 02 4**		243
5244486	**7424 50 2**		234	5245384	**7425 02 6**		243
5244493	**7424 50 4**		234	5245391	**7425 02 8**		243
5244509	**7424 50 6**		234	5245407	**7425 04 6**		243
5244516	**7424 50 8**		234	5245414	**7425 04 8**		243
5244523	**7424 52 0**		234	5245421	**7425 06 4**		244
5244530	**7424 52 2**		234	5245438	**7425 06 6**		244
5244547	**7424 52 4**		234	5245445	**7425 08 4**		244
5244554	**7424 52 6**		234	5245452	**7425 08 6**		244
5244561	**7424 52 8**		234	5245469	**7425 10 2**		244
5244578	**7424 54 0**		234	5245476	**7425 10 4**		244
5244585	**7424 54 2**		234	5245483	**7425 12 2**		245
5244592	**7424 54 4**		234	5245490	**7425 12 4**		245
5244608	**7424 54 6**		234	5245506	**7425 14 0**		242
5244615	**7424 54 8**		234	5245513	**7425 30 0**		243
5244622	**7424 56 0**		235	5245520	**7425 31 0**		243
5244639	**7424 56 2**		235	5245537	**7425 32 0**		243
5244646	**7424 56 4**		235	5245544	**7425 33 0**		243
5244653	**7424 56 6**		235	5245551	**7425 34 0**		243
5244660	**7424 56 8**		235	5246435	**7425 60 0**		394
5244677	**7424 60 0**		235	5434757	**7425 97 0**		242
5244684	**7424 60 2**		235	5434764	**7425 97 2**		242
5244691	**7424 60 4**		235	5434795	**7425 97 4**		242
5244707	**7424 60 6**		235				
5244714	**7424 62 0**		235	5246121	**7427 00 0**		383
5244721	**7424 62 2**		235	5246183	**7427 00 6**		383
5244738	**7424 62 4**		235	5710837	**7427 03 1**		383
5244745	**7424 62 6**		235	5710844	**7427 03 7**		383
5244752	**7424 66 2**		235				
5244769	**7424 66 4**		235	5299363	**7428 45 0**		334
5244776	**7424 66 6**		235	5301851	**7428 50 0**		212
5244783	**7424 68 2**		236				
5244790	**7424 68 4**		236	5417064	**7429 13 1**		353
5244806	**7424 68 6**		236	5417095	**7429 13 5**		254
5244837	**7424 70 0**		236	5417101	**7429 13 9**		254
5244844	**7424 70 2**		236	5303664	**7429 15 0**		352
5244851	**7424 70 4**		236	5303701	**7429 15 4**		352
5244868	**7424 72 0**		236	5303718	**7429 16 0**		352
5244899	**7424 72 2**		236	5303725	**7429 16 2**		352
5244905	**7424 72 4**		236	5303763	**7429 16 4**		353
5244912	**7424 74 0**		236	5303770	**7429 17 0**		353
5244929	**7424 74 2**		236				
5244950	**7424 74 4**		236				
5244967	**7424 76 0**		237				
5244974	**7424 76 2**		237				
5244981	**7424 76 4**		237				
5245018	**7424 78 0**		237				
5245025	**7424 78 2**		237				
5245032	**7424 78 4**		237				
5245049	**7424 80 0**		237				
5245070	**7424 80 2**		237				
5245087	**7424 80 4**		237				
		€/st.					
5651574	**7424 82 1**		241				
		€/m					
5245100	**7424 82 2**		242				

08 UFS_Katalog_2010_Neuer_Stand / no / 28/03/2011 / LLExport_01211

Oppbygging av EAN-nummeret: Landmerking **40** Produsent-merking **1219** (for artikkelnr. som begynner med **0**: **1010**) Individuell EAN-C **5647589**

Type	Mål/farge/div.	EAN-C.	Art.nr.	El. nr	Side
8AWR	/ Stk. / G	5149101	6288 70 4		221
8AWR	/ Stk. / G	5149101	6288 70 4		243
8AWR	/ Stk. / G	5149101	6288 70 4		249
8AWR	/ Stk. / G	5149101	6288 70 4		290
8AWR	/ Stk. / G	5149101	6288 70 4		294
903 RB 15	15 10 / Stk.	5851059	3105 01 6	EL 1301638	212
903 RB 18	18 10 / Stk.	5851110	3105 02 4	EL 1301639	212
903 RB 22	22 10 / Stk.	5851172	3105 03 2	EL 1301640	212
910 SD 6X35	6 35 / PA	5669197	2351 05 6	EL 1301676	212
910 SD 6X40	6 40 / PA	5229513	2351 06 4	EL 1312001	212
915 RBS M4	12 / Stk.	5851417	3031 50 0	EL 1301637	212
ADP-B RW0.5	ren hvit	6117550	6117 41 4	EL 1209931	403
ADP-B RW1	ren hvit	6117499	6117 40 6	EL 1209929	403
AGB2 0.7 1W1ORS		5099932	7404 41 6		388
AGB2 0.7 2W1OR		5099956	7404 42 4		387
AGB2 0.7 2W1ORS		5099963	7404 42 8		388
AGB2 1 1W1ORS2.5		5100003	7404 43 6		388
AGB2 1 2W1OR2.5		5100010	7404 44 0		387
AGB2 1 2W1ORS2.5		5100027	7404 44 4		388
AGB2H1 1W1ORS		5100072	7404 45 6		388
AGB2H1 1W1ORS2.5		5100089	7404 46 0		388
AGB2H1 2W1OR		5100126	7404 46 8		388
AGB2H1 2W1OR2.5		5100133	7404 47 2		388
AGB2H1 2W1ORS		5100140	7404 47 6		388
AGB2H1 2W1ORS2.5		5100171	7404 48 0		388
AGB3 0.7 3W1OR		5100263	7404 50 8		388
AGB3 0.7 3W1ORS		5100294	7404 51 2		389
AGB3 1 3W1OR2.5		5100355	7404 52 8		388
AGB3 1 3W1ORS2.5		5100362	7404 53 2		389
AGB3H1 2W1ORS		5100379	7404 53 6		389
AGB3H1 2W1ORS2.5		5100386	7404 54 0		389
AGB3H1 3W1OR		5100492	7404 56 8		388
AGB3H1 3W1OR2.5		5100508	7404 57 2		388
AIK 6TW 40	2400 / Stk. / FS	5101109	7404 82 0		290
AIK 6TW 40	2400 / Stk. / FS	5101109	7404 82 0		294
AIK 6TW 70	2400 / Stk. / FS	5101147	7404 82 4		290
AIK ESL 15040	150 187 / Stk. / F	5100799	7404 75 0		293
AIK ESL 20040	200 237 / Stk. / F	5100805	7404 75 4		293
AIK ESL 20070	200 266 / Stk. / F	5100843	7404 75 8		293
AIK ESL 25040	250 287 / Stk. / F	5100850	7404 76 2		293
AIK ESL 25070	250 316 / Stk. / F	5100867	7404 76 6		293
AIK ESL 35075	350 421 / Stk. / F	5100904	7404 77 0		293
AIK ESR 15040	150 187 / Stk. / F	5100911	7404 77 4		293
AIK ESR 20040	200 237 / Stk. / F	5100928	7404 77 8		293
AIK ESR 20070	200 266 / Stk. / F	5100966	7404 78 2		293
AIK ESR 25040	250 287 / Stk. / F	5100973	7404 78 6		293
AIK ESR 25070	250 316 / Stk. / F	5100980	7404 79 0		293
AIK ESR 35075	350 421 / Stk. / F	5101024	7404 79 4		293
AIK SP K	100 / Alu	5101048	7404 81 0		293
AIK SP K	100 / Alu	5101048	7404 81 0		296
AIK SP L	2400 / Alu	5101086	7404 81 4		296
AIK TWL 75	2400 / Stk. / F	5101093	7404 81 6		290
AIKA AD 15040	800 150 / Stk. / F	5101154	7404 82 8		295
AIKA AD 20040	800 200 / Stk. / F	5101161	7404 83 2		295
AIKA AD 25040	800 250 / Stk. / F	5101208	7404 83 6		295
AIKA D 15040	800 150 / Stk. / F	5101215	7404 84 0		295
AIKA D 20040	800 200 / Stk. / F	5101222	7404 84 4		295
AIKA D 25040	800 250 / Stk. / F	5101260	7404 84 8		295
AIKA DAT 15040	800 150 / Stk. / F	5101277	7404 85 2		295
AIKA DAT 20040	800 200 / Stk. / F	5101284	7404 85 6		295
AIKA DAT 25040	800 250 / Stk. / F	5101321	7404 86 0		295
AIKA ES 15040	150 224 / Stk. / F	5101338	7404 86 4		296
AIKA ES 20040	200 274 / Stk. / F	5101345	7404 86 8		296
AIKA ES 25040	250 324 / Stk. / F	5101383	7404 87 0		296
AIKA U 15040	150 2400 / Stk. / F	5101390	7404 87 4		294
AIKA U 20040	200 2400 / Stk. / F	5101406	7404 87 8		294
AIKA U 25040	250 2400 / Stk. / F	5101444	7404 88 2		294

Type	Mål/farge/div.	EAN-C.	Art.nr.	El. nr	Side
AIKF AEA 15040	800 150 / Stk. / F	5101451	7404 88 6		291
AIKF AEA 20040	800 200 / Stk. / F	5101468	7404 89 0		291
AIKF AEA 20070	800 200 / Stk. / F	5101505	7404 89 4		291
AIKF AEA 25040	800 250 / Stk. / F	5101512	7404 89 8		291
AIKF AEA 25070	800 250 / Stk. / F	5101529	7404 90 2		291
AIKF AEA 35075	800 350 / Stk. / F	5101567	7404 90 6		291
AIKF D 15040	800 150 / Stk. / F	5101574	7404 91 0		291
AIKF D 15040T150	800 150 / Stk. / F	5101581	7404 91 4		291
AIKF D 20040	800 200 / Stk. / F	5101628	7404 91 6		291
AIKF D 20040T150	800 200 / Stk. / F	5101635	7404 92 0		291
AIKF D 20040T200	800 200 / Stk. / F	5101642	7404 92 4		291
AIKF D 20070	800 200 / Stk. / F	5101680	7404 92 8		291
AIKF D 25040	800 250 / Stk. / F	5101697	7404 93 2		291
AIKF D 25040T150	800 250 / Stk. / F	5101703	7404 93 6		291
AIKF D 25040T250	800 250 / Stk. / F	5101741	7404 94 0		291
AIKF D 25070	800 250 / Stk. / F	5101758	7404 94 4		291
AIKF D 35075	800 350 / Stk. / F	5101765	7404 94 8		291
AIKF DAT 15040	800 150 / Stk. / F	5101819	7404 95 6		292
AIKF DAT 20040	800 200 / Stk. / F	5101826	7404 96 0		292
AIKF DAT 25040	800 250 / Stk. / F	5101864	7404 96 4		292
AIKF DG2 2 2007	800 200 / Stk. / F	5149583	7404 79 8		292
AIKF DG2 2 2507	800 250 / Stk. / F	5149613	7404 80 2		292
AIKF DG2 20070	800 200 / Stk. / F	5101888	7404 97 2		292
AIKF DG2 25070	800 250 / Stk. / F	5101925	7404 97 6		292
AIKF DG4 35075	400 350 / Stk. / F	5101932	7404 98 0		292
AIKF DG6 35075	400 350 / Stk. / F	5101949	7404 98 4		292
AIKF DG9 35075	400 350 / Stk. / F	5101987	7404 98 8		292
AIKF IAE 25070	800 250 / Stk. / F	5101994	7404 99 2		291
AIKF IEA 15040	800 150 / Stk. / F	5102007	7404 99 6		291
AIKF IEA 20040	800 200 / Stk. / F	5102045	7405 00 0		291
AIKF IEA 20070	800 200 / Stk. / F	5102052	7405 00 4		291
AIKF IEA 25040	800 250 / Stk. / F	5102069	7405 00 8		291
AIKF IEA 35075	800 350 / Stk. / F	5102106	7405 01 2		291
AIKF SP	2400 / Alu	5101031	7404 80 6		293
AIKU 15040	150 2400 / Stk. / F	5100676	7404 70 0		290
AIKU 20040	200 2400 / Stk. / F	5100683	7404 70 4		290
AIKU 20070	200 2400 / Stk. / F	5100720	7404 70 8		290
AIKU 25040	250 2400 / Stk. / F	5100737	7404 71 2		290
AIKU 25070	250 2400 / Stk. / F	5100744	7404 71 6		290
AIKU 35075	350 2400 / Stk. / F	5100782	7404 72 0		290
AMT3 2WSVCG		5681526	7404 63 0		387
AMT3 3WSVCG		5681533	7404 63 2		387
AMT4 2WS2ORVCG		5681557	7404 63 6		387
AMT4 2WS2ORVCGS		5681564	7404 63 8		387
AMT4 4WSVCG		5681540	7404 63 4		387
ANT-2D RW1	ren hvit	5675167	6117 38 7		401
ANT-2E RW1	ren hvit	5675112	6117 38 1	EL 6502000	401
ANT-3E RW1	ren hvit	5675211	6117 39 3	EL 6502001	402
AR80 24	86 / AlG	5109891	7406 92 8		372
AS 4	/ Stk. / FS	5109969	7406 94 8		336
AS 9	/ Stk. / FS	5109976	7406 95 2		336
ASH250-3 165220	330 80 / Stk. / FS	5431855	7410 14 6		214
ASH250-3 215270	330 80 / Stk. / FS	5473275	7410 15 8		214
ASH250-3 265320	330 130 / Stk. / FS	5473282	7410 16 2		214
ASH250-3 B115170	330 80 / Stk. / FS	5431824	7410 14 2		213
ASH250-3 B165220	330 130 / Stk. / FS	5438595	7410 14 8		214
ASH350-3 165220	430 80 / Stk. / FS	5431879	7410 15 4		218
ASH350-3 215270	430 80 / Stk. / FS	5473299	7410 16 4		218
ASH350-3 265320	430 130 / Stk. / FS	5473305	7410 16 6		218
ASH350-3 B115170	430 80 / Stk. / FS	5431862	7410 15 0		217
ASH350-3 B165220	430 130 / Stk. / FS	5438601	7410 15 6		218
ASM-C5		6235278	6117 33 7	EL 1217141	402
ASM-C5 G		6235155	6117 32 5	EL 1217143	402
ASM-C5 GS		5402428	6117 34 3	EL 6920507	357
ASM-C5 GS		5402428	6117 34 3	EL 6920507	377
ASM-C5 GS		5402428	6117 34 3	EL 6920507	382
ASM-C5 S		5402442	6117 34 7	EL 6920506	356
ASM-C5 S		5402442	6117 34 7	EL 6920506	377
ASM-C5 S		5402442	6117 34 7	EL 6920506	381
ASM-C6		6235339	6117 34 1	EL 1217142	402
ASM-C6 G		6235216	6117 32 9	EL 1217144	403

08 UFS_Katalog_2010_Neuer_Stand / no / 28/03/2011 (LLExport_01211)

Type	Mål/farge/div.	EAN-C.	Art.nr.	El. nr	Side
ASM-C6 GS		5402435	6117 34 5	EL 6920509	357
ASM-C6 GS		5402435	6117 34 5	EL 6920509	377
ASM-C6 GS		5402435	6117 34 5	EL 6920509	382
ASM-C6 S		5402459	6117 34 9	EL 6920508	357
ASM-C6 S		5402459	6117 34 9	EL 6920508	377
ASM-C6 S		5402459	6117 34 9	EL 6920508	382
ASM-LWL K		6237319	6117 74 0	EL 1209951	403
BAB80 1019	Gråbeige / PA	5110149	7407 00 0		373
BAB80 7011	grå / PA	5110101	7406 99 2		373
BAB80 8014	Sepiabrun / PA	5110156	7407 00 4		373
BAB80 9011	grafittsvart / PA	5110132	7406 99 6		373
BABF80 AK	/ Zn / Cu	5110194	7407 01 2		374
BABF80 AM	/ Zn / CuZn	5110200	7407 01 6		374
BABF80 CR	/ Zn	5110217	7407 02 0		374
BABF80 NI	/ Zn / N	5110224	7407 02 4		374
BABN80 1019	Gråbeige / PA	5110279	7407 03 6		374
BABN80 7011	grå / PA	5110255	7407 02 8		374
BABN80 8014	Sepiabrun / PA	5110286	7407 04 0		374
BABN80 9011	grafittsvart / PA	5110262	7407 03 2		374
BAU E 7011	grå / PA	5110323	7407 04 8		277
BEK F250-2 3	/ V2A	5090694	7400 74 0		320
BEK F250-2 4	/ V2A	5090700	7400 74 4		320
BEK F250-2 5	/ V2A	5090717	7400 74 8		320
BEK F350-2 3	/ V2A	5090724	7400 75 2		320
BEK F350-2 4	/ V2A	5090755	7400 75 6		320
BEK F350-2 5	/ V2A	5090762	7400 76 0		320
BF 1	/ PC	5110330	7407 05 2		254
BF 1	/ PC	5110330	7407 05 2		351
BL1	/ Stk. / FS	5301851	7428 50 0		212
BTA-SKS S1 SW	svart	5438069	6117 19 0		250
BT-F GST18i3p SW	svart	5273585	6108 05 2		393
BT-F GST18i3p W	hvit	5273592	6108 05 3		393
BT-S GST18i3p SW	svart	5273653	6108 05 6		393
BT-S GST18i3p W	hvit	5273660	6108 05 7		393
BT-S GST18i5p SW	svart	5273714	6108 07 2		393
CST-SKS	svart / PC	5364610	6106 73 5		400
DAT F	/ Stk. / FS	5110446	7407 07 6		221
DAT F	/ Stk. / FS	5110446	7407 07 6		277
DBS 80	/ Stk. / FS	5090786	7400 76 8		373
DBS DUG	/ Stk. / G	5434900	7400 55 9		221
DMG-2RM RW1	hvit	5006947	6117 31 9	EL 1215901	402
DMS-2RM RW1	ren hvit / PC	5006848	6117 31 5	EL 1217146	402
DSD2 200	200 / Stk. / FS	5245339	7424 99 0		232
DSD2 200	200 / Stk. / FS	5245339	7424 99 0		240
DSD2 200	200 / Stk. / FS	5245339	7424 99 0		262
DSD2 200	200 / Stk. / FS	5245339	7424 99 0		259
DSD2 300	300 / Stk. / FS	5245346	7424 99 2		232
DSD2 300	300 / Stk. / FS	5245346	7424 99 2		240
DSD2 300	300 / Stk. / FS	5245346	7424 99 2		262
DSD2 300	300 / Stk. / FS	5245346	7424 99 2		259
DSSL2 100 140	/ Stk. / FS	5431923	7410 17 2		341
DSSL2 100 140	/ Stk. / FS	5431923	7410 17 2		343
DSSL2 100 140	/ Stk. / FS	5431923	7410 17 2		345
DSSL2 130 170	/ Stk. / FS	5431930	7410 17 6		341
DSSL2 130 170	/ Stk. / FS	5431930	7410 17 6		343
DSSL2 130 170	/ Stk. / FS	5431930	7410 17 6		345
DSSL2 160 200	/ Stk. / FS	5431947	7410 18 0		341
DSSL2 160 200	/ Stk. / FS	5431947	7410 18 0		343
DSSL2 160 200	/ Stk. / FS	5431947	7410 18 0		345
DSSL2 220 320	/ Stk. / FS	5682134	7410 18 6		341
DSSL2 70 110	/ Stk. / FS	5431916	7410 16 8		341
DSSL2 70 110	/ Stk. / FS	5431916	7410 16 8		343
DSSL2 70 110	/ Stk. / FS	5431916	7410 16 8		345

Type	Mål/farge/div.	EAN-C.	Art.nr.	El. nr	Side
DSU2 400	400 / Stk. / FS	5244073	7424 36 0		232
DSU2 400	400 / Stk. / FS	5244073	7424 36 0		259
DSU2 400 10050	400 100-150 / Stk. / FS	5245308	7424 98 0		240
DSU2 400 10050	400 100-150 / Stk. / FS	5245308	7424 98 0		262
DSU2 400 4030	400 40-70 / Stk. / FS	5245254	7424 94 0		240
DSU2 400 4030	400 40-70 / Stk. / FS	5245254	7424 94 0		262
DSU2 400 6050	400 60-110 / Stk. / FS	5245278	7424 96 0		240
DSU2 400 6050	400 60-110 / Stk. / FS	5245278	7424 96 0		262
DSU2 500	500 / Stk. / FS	5244080	7424 36 2		232
DSU2 500	500 / Stk. / FS	5244080	7424 36 2		259
DSU2 500 10050	500 100-150 / Stk. / FS	5245315	7424 98 2		240
DSU2 500 10050	500 100-150 / Stk. / FS	5245315	7424 98 2		262
DSU2 500 4030	500 40-70 / Stk. / FS	5245261	7424 94 2		240
DSU2 500 4030	500 40-70 / Stk. / FS	5245261	7424 94 2		262
DSU2 500 6050	500 60-110 / Stk. / FS	5245285	7424 96 2		240
DSU2 500 6050	500 60-110 / Stk. / FS	5245285	7424 96 2		262
DSU2 600	600 / Stk. / FS	5244110	7424 36 4		232
DSU2 600	600 / Stk. / FS	5244110	7424 36 4		259
DSU2 600 10050	600 100-150 / Stk. / FS	5245322	7424 98 4		240
DSU2 600 10050	600 100-150 / Stk. / FS	5245322	7424 98 4		262
DSU2 600 4030	600 40-70 / Stk. / FS	5246428	7424 94 4		240
DSU2 600 4030	600 40-70 / Stk. / FS	5246428	7424 94 4		262
DSU2 600 6050	600 60-110 / Stk. / FS	5245292	7424 96 4		240
DSU2 600 6050	600 60-110 / Stk. / FS	5245292	7424 96 4		262
DTG-2A RW1	ren hvit / PC	5696896	6119 20 2	EL 1201828	266
DTG-2A RW1	ren hvit / PC	5696896	6119 20 2	EL 1201828	313
DTG-2B RW1	ren hvit / PC	5696957	6119 20 8		267
DTG-2B RW1	ren hvit / PC	5696957	6119 20 8		314
DTG-2C RW1	ren hvit / PC	5696988	6119 21 4		267
DTG-2C RW1	ren hvit / PC	5696988	6119 21 4		314
DTG-2EP RW1	ren hvit / PC	5697077	6119 23 2		267
DTG-2EP RW1	ren hvit / PC	5697077	6119 23 2		314
DTG-2F RW1	ren hvit / PC	5697015	6119 22 0		267
DTG-2F RW1	ren hvit / PC	5697015	6119 22 0		314
DTG-2PA RW1	ren hvit / PC	5697046	6119 22 6		267
DTG-2PA RW1	ren hvit / PC	5697046	6119 22 6		314
DU 121	/ Stk. / FS	5090830	7400 78 0		277
DU 122 E	189 / Stk. / FS	5090243	7400 60 0		277
DU 250-2	282 / Stk. / FS	5431572	7400 57 3		214
DU 350-2	383 / Stk. / FS	5431589	7400 57 7		218
DUF 250-2	282 / Stk. / FS	5431619	7400 58 9		214
DUF 250-3DAT	282 100 / Stk. / FS	5434894	7400 61 3		214
DUF 350-2	383 / Stk. / FS	5431626	7400 59 7		218
DUF 350-3 DAT	383 100 / Stk. / FS	5434856	7400 43 1		218
DUG 250-3 2	282 105 / Stk. / FS	5431220	7400 45 5		215
DUG 250-3 4	282 201 / Stk. / FS	5431251	7400 45 9		215
DUG 250-3 4SL100	282 201 / Stk. / FS	5483267	7400 42 0		216
DUG 250-3 4SL100	282 201 / Stk. / FS	5483267	7400 42 0		344
DUG 250-3 4SL130	282 201 / Stk. / FS	5483274	7400 42 2		216
DUG 250-3 4SL130	282 201 / Stk. / FS	5483274	7400 42 2		344
DUG 250-3 4SL70	282 201 / Stk. / FS	5483250	7400 41 8		216
DUG 250-3 4SL70	282 201 / Stk. / FS	5483250	7400 41 8		344
DUG 250-3 6	282 201 / Stk. / FS	5431268	7400 46 3		215
DUG 250-3 9	282 244 / Stk. / FS	5431275	7400 46 7		215
DUG 250-3 R4	282 215 / Stk. / FS	5431282	7400 47 1		215
DUG 250-3 RM2	282 120 / Stk. / FS	5431381	7400 50 1		215
DUG 250-3R4SL100	282 215 / Stk. / FS	5431336	7400 47 9		216
DUG 250-3R4SL100	282 215 / Stk. / FS	5431336	7400 47 9		343
DUG 250-3R4SL130	282 215 / Stk. / FS	5431343	7400 48 3		216
DUG 250-3R4SL130	282 215 / Stk. / FS	5431343	7400 48 3		343
DUG 250-3R4SL70	282 215 / Stk. / FS	5431329	7400 47 5		216
DUG 250-3R4SL70	282 215 / Stk. / FS	5431329	7400 47 5		343
DUG 350-3 4	383 201 / Stk. / FS	5431398	7400 50 5		219
DUG 350-3 4SL100	383 201 / Stk. / FS	5483328	7400 53 5		220
DUG 350-3 4SL100	383 201 / Stk. / FS	5483328	7400 53 5		344
DUG 350-3 4SL130	383 201 / Stk. / FS	5483335	7400 53 8		220
DUG 350-3 4SL130	383 201 / Stk. / FS	5483335	7400 53 8		344
DUG 350-3 4SL70	383 201 / Stk. / FS	5483311	7400 53 4		220
DUG 350-3 4SL70	383 201 / Stk. / FS	5483311	7400 53 4		344
DUG 350-3 6	383 201 / Stk. / FS	5431404	7400 50 9		219
DUG 350-3 9	383 244 / Stk. / FS	5431435	7400 51 3		219
DUG 350-3 9SL100	383 244 / Stk. / FS	5483359	7400 54 2		220
DUG 350-3 9SL100	383 244 / Stk. / FS	5483359	7400 54 2		345
DUG 350-3 9SL130	383 244 / Stk. / FS	5483366	7400 54 3		220
DUG 350-3 9SL130	383 244 / Stk. / FS	5483366	7400 54 3		345
DUG 350-3 9SL70	383 244 / Stk. / FS	5483342	7400 53 9		220
DUG 350-3 9SL70	383 244 / Stk. / FS	5483342	7400 53 9		345
DUG 350-3 R4	383 215 / Stk. / FS	5431442	7400 51 7		219

08 UFS_Katalog_2010_Neuer_Stand / no / 28/03/2011 (LLExport_01211)

Oppgi alltid artikkelnummer ved bestilling.

Oppbygging av EAN-nummeret: Landmerking **40** Produsent-merking **1219** (for artikkelnr. som begynner med **0**: **1010**) Individuell EAN-C **5647589**

Type	Mål/farge/div.	EAN-C.	Art.nr.	El. nr	Side
DUG 350-3 R7	383 275/ Stk. / FS	5431503	7400 53 3		219
DUG 350-3 R9	383 305/ Stk. / FS	5431565	7400 54 9		219
DUG 350-3 R9	383 305/ Stk. / FS	5431565	7400 54 9		310
DUG 350-3 RM2	383 120/ Stk. / FS	5620938	7400 50 2		219
DUG 350-3R4SL100	383 215/ Stk. / FS	5431466	7400 52 5		220
DUG 350-3R4SL100	383 215/ Stk. / FS	5431466	7400 52 5		343
DUG 350-3R4SL130	383 215/ Stk. / FS	5431497	7400 52 9		220
DUG 350-3R4SL130	383 215/ Stk. / FS	5431497	7400 52 9		343
DUG 350-3R4SL70	383 215/ Stk. / FS	5431459	7400 52 1		220
DUG 350-3R4SL70	383 215/ Stk. / FS	5431459	7400 52 1		343
DUG 350-3R7SL100	383 275/ Stk. / FS	5431527	7400 54 1		220
DUG 350-3R7SL100	383 275/ Stk. / FS	5431527	7400 54 1		343
DUG 350-3R7SL130	383 275/ Stk. / FS	5431558	7400 54 5		220
DUG 350-3R7SL130	383 275/ Stk. / FS	5431558	7400 54 5		343
DUG 350-3R7SL70	383 275/ Stk. / FS	5431510	7400 53 7		220
DUG 350-3R7SL70	383 275/ Stk. / FS	5431510	7400 53 7		343
DUG 350-3R9SL100	383 305/ Stk. / FS	5431367	7400 49 1		220
DUG 350-3R9SL100	383 305/ Stk. / FS	5431367	7400 49 1		310
DUG 350-3R9SL100	383 305/ Stk. / FS	5431367	7400 49 1		343
DUG 350-3R9SL130	383 305/ Stk. / FS	5431374	7400 49 5		220
DUG 350-3R9SL130	383 305/ Stk. / FS	5431374	7400 49 5		310
DUG 350-3R9SL130	383 305/ Stk. / FS	5431374	7400 49 5		343
DUG 350-3R9SL70	383 305/ Stk. / FS	5431350	7400 48 7		220
DUG 350-3R9SL70	383 305/ Stk. / FS	5431350	7400 48 7		310
DUG 350-3R9SL70	383 305/ Stk. / FS	5431350	7400 48 7		343
DUG B 2	109 185/ Stk. / FS	5110804	7407 16 4		221
DUG B 4	205 205/ Stk. / FS	5110811	7407 16 8		221
DUG B 6	205 258/ Stk. / FS	5110828	7407 17 2		221
DUG B 9	247 247/ Stk. / FS	5110842	7407 18 0		221
DUG B R4	219/ Stk. / FS	5110736	7407 15 2		221
DUG B R7	279/ Stk. / FS	5110743	7407 15 6		221
DUG B R9	309/ Stk. / FS	5110798	7407 16 0		221
EA3 6	/ V2A	5245506	7425 14 0		242
EP QR R7	/ Alu	5110859	7407 18 4		307
EP QR R9	/ Alu	5110866	7407 18 8		307
EP QR R9 10	/ Alu	5110873	7407 19 2		307
EP QR RA9 10	/ Alu	5110880	7407 19 6		307
FBA-B200	200x120x60	5428206	7202 50 6		407
FBA-BV200	200x120x25	5428220	7202 51 6		407
FBA-SP		5428190	7202 32 2		407
FBS90-K		5650928	7208 22 9		406
FBS90-M		5650935	7208 23 3		406
FBS90-P2		5650911	7208 22 5		406
FBS90-S		5650904	7208 22 1		406
FD 250-2	/ MGUM	5090847	7400 78 4		221
FD 350-02	/ MGUM	5090878	7400 78 8		222
FKH GES10	/ Stk. / FS	5437161	7407 86 2		302
FKH GES10	/ Stk. / FS	5437161	7407 86 2		307
FKH GES5	/ Stk. / FS	5437154	7407 86 0		302
FKH GES5	/ Stk. / FS	5437154	7407 86 0		307
FKH GESRM	/ Stk. / FS	5437192	7407 86 4		382
FS R9 10 5	/ HP	5110941	7407 21 2		307
FS RA9 10 5	/ HP	5110958	7407 21 6		307
GB2	/ PA	5110972	7407 22 4		348
GB2 1	/ PA	5111009	7407 22 8		348
GB2 BL	/ PA	5111214	7407 28 8		348
GB2 P01	/ PA	5111245	7407 29 2		348
GB2 P1	/ PA	5111290	7407 30 0		349
GB2 P2	/ PA	5111344	7407 30 8		348
GB2 P3	/ PA	5111351	7407 31 2		349
GB23 P01	/ PA	5111016	7407 23 2		253
GB23 P01	/ PA	5111016	7407 23 2		348
GB23 P01	/ PA	5111016	7407 23 2		350
GB23 P02	/ PA	5111030	7407 24 0		253
GB23 P02	/ PA	5111030	7407 24 0		348
GB23 P02	/ PA	5111030	7407 24 0		350
GB23 P1	/ PA	5111078	7407 24 8		253
GB23 P1	/ PA	5111078	7407 24 8		349
GB23 P1	/ PA	5111078	7407 24 8		350
GB23 P2	/ PA	5111092	7407 25 6		254
GB23 P2	/ PA	5111092	7407 25 6		349
GB23 P2	/ PA	5111092	7407 25 6		351
GB23 P3	/ PA	5111139	7407 26 4		253
GB23 P3	/ PA	5111139	7407 26 4		348
GB23 P3	/ PA	5111139	7407 26 4		350
GB23 P4	/ PA	5111146	7407 26 8		253
GB23 P4	/ PA	5111146	7407 26 8		349
GB23 P4	/ PA	5111146	7407 26 8		350
GB23 P5	/ PA	5111153	7407 27 2		254
GB23 P5	/ PA	5111153	7407 27 2		349
GB23 P5	/ PA	5111153	7407 27 2		351
GB23 TW	/ PA	5111191	7407 28 0		254
GB23 TW	/ PA	5111191	7407 28 0		351
GB3	/ PA	5111412	7407 32 4		253
GB3	/ PA	5111412	7407 32 4		349
GB3 1	/ PA	5111429	7407 32 8		349
GB3 BL	/ PA	5111450	7407 33 2		350
GB3 P01	/ PA	5111467	7407 33 6		253
GB3 P01	/ PA	5111467	7407 33 6		350
GB3 P1	/ PA	5111481	7407 34 4		254
GB3 P1	/ PA	5111481	7407 34 4		351
GB3 P2	/ PA	5111528	7407 35 2		254
GB3 P2	/ PA	5111528	7407 35 2		351
GB3 P3	/ PA	5111542	7407 36 0		253
GB3 P3	/ PA	5111542	7407 36 0		350
GBES	/ PA	5111801	7407 42 4		352
GE 2V VO	95/ V2A / GUF	5626824	7368 38 4		376
GES RV	/ PA	5112280	7407 53 6		302
GES RV	/ PA	5112280	7407 53 6		307
GES RV	/ PA	5112280	7407 53 6		320
GES2 DB 1019	Gråbeige/ PA	5102168	7405 10 8		300
GES2 DB 7011	grå/ PA	5102113	7405 10 0		300
GES2 DB 8014	Sepiabrun/ PA	5102175	7405 11 2		300
GES2 DB 9011	grafittsvart/ PA	5102120	7405 10 4		300
GES2 U 1019	Gråbeige/ PA	5102236	7405 12 4		300
GES2 U 7011	grå/ PA	5102182	7405 11 6		300
GES2 U 8014	Sepiabrun/ PA	5102243	7405 12 8		300
GES2 U 9011	grafittsvart/ PA	5102229	7405 12 0		300
GES4 DB 1019	Gråbeige/ PA	5102465	7405 17 2		300
GES4 DB 7011	grå/ PA	5102410	7405 16 4		300
GES4 DB 8014	Sepiabrun/ PA	5102472	7405 17 6		300
GES4 DB 9011	grafittsvart/ PA	5102427	7405 16 8		300
GES4 U 1019	Gråbeige/ PA	5102601	7405 20 4		300
GES4 U 7011	grå/ PA	5102588	7405 19 6		300
GES4 U 8014	Sepiabrun/ PA	5102649	7405 20 8		300
GES4 U 9011	grafittsvart/ PA	5102595	7405 20 0		300
GES4M 10DB	/ V2A	5102533	7405 18 8		301
GES4M 10U	/ V2A	5102540	7405 19 2		300
GES6 DB 1019	Gråbeige/ PA	5102892	7405 26 8		301
GES6 DB 7011	grå/ PA	5102847	7405 26 0		301
GES6 DB 8014	Sepiabrun/ PA	5102908	7405 27 2		301
GES6 DB 9011	grafittsvart/ PA	5102885	7405 26 4		301
GES6 U 1019	Gråbeige/ PA	5103127	7405 31 6		301
GES6 U 7011	grå/ PA	5103080	7405 30 8		301
GES6 U 8014	Sepiabrun/ PA	5103134	7405 32 0		301
GES6 U 9011	grafittsvart/ PA	5103110	7405 31 2		301
GES6M 10DB	/ V2A	5103066	7405 30 0		301
GES6M 10U	/ V2A	5103073	7405 30 4		301
GES9 55U V 7011	grå/ PA	5674436	7405 03 7		264
GES9 55U V 7011	grå/ PA	5674436	7405 03 7		311
GES9 55U V 9011	grafittsvart/ PA	5674443	7405 03 9		264
GES9 55U V 9011	grafittsvart/ PA	5674443	7405 03 9		311
GES9-2 U10T 1019	Gråbeige/ PA	5681397	7405 05 4		302
GES9-2 U10T 7011	grå/ PA	5681373	7405 05 0		302
GES9-2 U10T 9011	grafittsvart/ PA	5681380	7405 05 2		302
GES9M 10DB	/ V2A	5103424	7405 38 0		302
GES9M 10U	/ V2A	5103431	7405 38 4		302
GESR4 U 1019	Gråbeige/ PA	5103738	7405 44 4		305
GESR4 U 7011	grå/ PA	5103684	7405 43 6		305
GESR4 U 8014	Sepiabrun/ PA	5103745	7405 44 8		305
GESR4 U 9011	grafittsvart/ PA	5103721	7405 44 0		305
GESR7 10U 1019	Gråbeige/ PA	5103806	7405 46 0		305
GESR7 10U 7011	grå/ PA	5103783	7405 45 2		305
GESR7 10U 8014	Sepiabrun/ PA	5103844	7405 46 4		305
GESR7 10U 9011	grafittsvart/ PA	5103790	7405 45 6		305
GESR9 10U 1019	Gråbeige/ PA	5103929	7405 48 2		306
GESR9 10U 7011	grå/ PA	5103905	7405 47 4		306

Type	Mål/farge/div.	EAN-C.	Art.nr.	El. nr	Side
GESR9 10U 8014	Sepiabrun / PA	5103967	7405 48 6		306
GESR9 10U 9011	grafittsvart / PA	5103912	7405 47 8		306
GESR9 55U V 7011	grå / PA	5674450	7405 04 7		264
GESR9 55U V 7011	grå / PA	5674450	7405 04 7		311
GESR9 55U V 9011	grafittsvart / PA	5674467	7405 04 9		264
GESR9 55U V 9011	grafittsvart / PA	5674467	7405 04 9		311
GESR9 SR U 1019	Gråbeige / PA	5104148	7405 52 0		306
GESR9 SR U 7011	grå / PA	5104094	7405 51 2		306
GESR9 SR U 8014	Sepiabrun / PA	5104155	7405 52 4		306
GESR9 SR U 9011	grafittsvart / PA	5104100	7405 51 6		306
GESR9 U 1019	Gråbeige / PA	5104216	7405 53 6		306
GESR9 U 7011	grå / PA	5104162	7405 52 8		306
GESR9 U 8014	Sepiabrun / PA	5104223	7405 54 0		306
GESR9 U 9011	grafittsvart / PA	5104209	7405 53 2		306
GESRA7 10U	/ AlG	5104261	7405 54 4		306
GESRA7D U 1019	Gråbeige / AlG	5104339	7405 56 0		305
GESRA7D U 7011	grå / AlG	5104285	7405 55 2		305
GESRA7D U 9011	grafittsvart / AlG	5104322	7405 55 6		305
GESRA7DM U 7011	grå / AlG	5104384	7405 56 8		305
GESRA7DM U 8014	Sepiabrun / AlG	5104407	7405 57 6		305
GESRA7DM U 9011	grafittsvart / AlG	5104391	7405 57 2		305
GESRA9 10U	/ AlG	5104445	7405 58 0		306
GESRC2 HS	/ Zn / CR	5104452	7405 58 4	EL 1226003	379
GESRC2 UAB	/ Zn / CR	5104506	7405 59 2	EL 1226007	380
GESRC2 USB	/ Zn / CR	5104513	7405 59 6	EL 1226017	378
GESRK2 HS	/ Zn / Cu	5104636	7405 62 0	EL 1226002	379
GESRK2 UAB	/ Zn / Cu	5104681	7405 62 8	EL 1226006	380
GESRK2 USB	/ Zn / Cu	5104698	7405 63 2	EL 1226016	378
GESRMS2 HS	/ Zn / CuZn	5104759	7405 64 4	EL 1226001	379
GESRMS2 UAB	/ Zn / CuZn	5104810	7405 65 6	EL 1226005	380
GESRMS2 USB	/ Zn / CuZn	5104827	7405 66 0	EL 1226015	378
GESRN 2HS	/ Zn / N	5104926	7405 67 6	EL 1226000	379
GESRN2 UAB	/ Zn / N	5104988	7405 68 8	EL 1226004	379
GESRN2 USB	/ Zn / N	5105053	7405 70 8	EL 1226014	378
GESRSM2 HS	/ Zn / CR	5385738	7405 72 2	EL 1226021	379
GESRSM2 UAB	/ Zn / CR	5416029	7405 72 3	EL 1226020	380
GESRSM2 USB	/ Zn / CR	5385721	7405 72 1	EL 1226018	378
GH N 20	/ V2A	5426295	7406 86 5		335
GH N 25	/ V2A	5426301	7406 86 6		335
GH NR SL20	/ V2A	5426332	7406 87 0		335
GH NR SL25	/ V2A	5426349	7406 87 1		335
GH RK 10	/ V2A	5426080	7406 85 0		335
GH RK 15	/ V2A	5426097	7406 85 1		335
GH RK 20	/ V2A	5426103	7406 85 2		335
GH RK 25	/ V2A	5426110	7406 85 3		335
GH RK 30	/ V2A	5426127	7406 85 4		335
GH RK 40	/ V2A	5614005	7406 85 6		335
GH RK SL20	/ V2A	5426158	7406 85 9		335
GH RK SL25	/ V2A	5426165	7406 86 0		335
GH RK SL30	/ V2A	5426172	7406 86 1		335
GH RK SL40	/ V2A	5426189	7406 86 2		335
GRAF9 U 1019	Gråbeige / AlG	5105244	7405 75 2		309
GRAF9 U 7011	grå / AlG	5105220	7405 74 4		309
GRAF9 U 8014	Sepiabrun / AlG	5105282	7405 75 6		309
GRAF9 U 9011	grafittsvart / AlG	5105237	7405 74 8		309
GRAF9M U 7011	grå / AlG	5105169	7405 73 2		309
GRAF9M U 8014	Sepiabrun / AlG	5105183	7405 74 0		309
GRAF9M U 9011	grafittsvart / AlG	5105176	7405 73 6		309
GRAFA9 U 1019	Gråbeige / AlG	5105404	7405 78 0		309
GRAFA9 U 7011	grå / AlG	5105350	7405 77 2		309
GRAFA9 U 8014	Sepiabrun / AlG	5105411	7405 78 4		309
GRAFA9 U 9011	grafittsvart / AlG	5105367	7405 77 6		309
GRAFA9M U 7011	grå / AlG	5105299	7405 76 0		309
GRAFA9M U 8014	Sepiabrun / AlG	5105343	7405 76 8		309
GRAFA9M U 9011	grafittsvart / AlG	5105305	7405 76 4		309
GT GRAF9	/ V2A	5112419	7407 56 4		309
GT2 CEE16	/ Stk. / FS	5450771	7407 66 3		358
GT2CEE	/ Stk. / FS	5450788	7407 66 5		358
GT3 CEE	/ Stk. / FS	5450832	7407 66 9		358
GT3 CEE16	/ Stk. / FS	5450825	7407 66 7		358
IBAG 190 4N100	100 / Stk. / FS	5387824	7400 11 9		286
IBAG 190 4N130	130 / Stk. / FS	5088547	7400 12 0		286
IBAG 190 4N55	55 / Stk. / FS	5387817	7400 11 8		286
IBAG 250 4N55	55 / Stk. / FS	5088554	7400 12 4		286
IBAG 250 6N100	100 / Stk. / FS	5387831	7400 12 6		286
IBAG 250 6N115	115 / Stk. / FS	5088561	7400 12 8		286
IBAG 250 6N130	130 / Stk. / FS	5088608	7400 13 2		286
IBAG 250 6N40	40 / Stk. / FS	5088615	7400 13 6		286

Type	Mål/farge/div.	EAN-C.	Art.nr.	El. nr	Side
IBAG 250 6N55	55 / Stk. / FS	5088622	7400 14 0		286
IBAG 250 6N70	70 / Stk. / FS	5088660	7400 14 4		286
IBAG 250 R4N55	55 / Stk. / FS	5614357	7400 14 7		286
IBAZ 190 100	100 / Stk. / FS	5088677	7400 14 8		286
IBAZ 190 115	115 / Stk. / FS	5088684	7400 15 2		286
IBAZ 190 55	55 / Stk. / FS	5088714	7400 15 6		286
IBAZ 190 85	85 / Stk. / FS	5088721	7400 16 0		286
IBAZ 250 100	100 / Stk. / FS	5088738	7400 16 4		286
IBAZ 250 115	115 / Stk. / FS	5365563	7400 16 5		286
IBAZ 250 130	130 / Stk. / FS	5088745	7400 16 8		286
IBAZ 250 145	145 / Stk. / FS	5088783	7400 17 2		286
IBAZ 250 170	170 / Stk. / FS	5691051	7400 17 5		286
IBAZ 250 40	40 / Stk. / FS	5088790	7400 17 6		286
IBAZ 250 55	55 / Stk. / FS	5088806	7400 18 0		286
IBAZ 250 70	70 / Stk. / FS	5088844	7400 18 4		286
IBAZ 250 85	85 / Stk. / FS	5365570	7400 18 6		286
IBD 25038	45 / Stk. / FS	5088295	7400 06 0		284
IBD 25048	55 / Stk. / FS	5088301	7400 06 4		285
IBD 35038	45 / Stk. / FS	5088318	7400 06 8		284
IBDS 25038 165	165 45 / Stk. / FS	5088325	7400 07 2		284
IBDS 25048 145	145 55 / Stk. / FS	5088356	7400 07 6		285
IBDS 35038 115	115 45 / Stk. / FS	5088363	7400 08 0		284
IBDS 35038 165	165 45 / Stk. / FS	5088370	7400 08 4		284
IBDS 35038 80	80 45 / Stk. / FS	5088387	7400 08 8		284
IBDS 35048 105	105 55 / Stk. / FS	5088417	7400 09 2		285
IBDS 35048 115	115 55 / Stk. / FS	5088424	7400 09 6		285
IBDS 35048 125	125 55 / Stk. / FS	5088431	7400 10 0		285
IBDS 35048 135	135 55 / Stk. / FS	5088448	7400 10 4		285
IBDS 35048 145	145 55 / Stk. / FS	5088486	7400 10 8		285
IBDS 35048 165	165 55 / Stk. / FS	5088493	7400 11 2		285
IBDS 35048 175	175 55 / Stk. / FS	5088509	7400 11 6		285
IBK KL 19038	151 115 / Stk. / FS	5313717	7400 25 0		280
IBK KL 19048	151 115 / Stk. / FS	5313724	7400 25 1		282
IBK KL 25038	191 155 / Stk. / FS	5313731	7400 25 2		280
IBK KL 25048	191 155 / Stk. / FS	5313748	7400 25 3		282
IBK KL 35038	251 215 / Stk. / FS	5313779	7400 25 4		280
IBK KL 35048	251 215 / Stk. / FS	5313786	7400 25 5		282
IBK2 19038	77 107 / Stk. / FS	5088134	7400 00 8		280
IBK2 25038	107 137 / Stk. / FS	5088141	7400 01 2		280
IBK2 25048	107 137 / Stk. / FS	5088189	7400 01 6		282
IBK2 35038	157 187 / Stk. / FS	5088202	7400 02 4		280
IBK2 35048	157 187 / Stk. / FS	5088196	7400 02 0		282
IBK3 35038	117 109 / Stk. / FS	5088233	7400 02 8		280
IBK3 35048	117 109 / Stk. / FS	5088240	7400 03 2		282
IBK3-1 19038	57 69 / Stk. / FS	5088257	7400 03 6		280
IBK3-1 19048	57 69 / Stk. / FS	5088264	7400 04 0		282
IBST 108	108 / Stk. / FS	5088851	7400 20 0		280
IBST 108	108 / Stk. / FS	5088851	7400 20 0		282
IBST 118	118 / Stk. / FS	5088868	7400 20 4		280
IBST 118	118 / Stk. / FS	5088868	7400 20 4		282
IBST 128	128 / Stk. / FS	5088905	7400 20 8		280
IBST 128	128 / Stk. / FS	5088905	7400 20 8		282
IBST 138	138 / Stk. / FS	5088912	7400 21 2		280
IBST 138	138 / Stk. / FS	5088912	7400 21 2		282
IBST 158	158 / Stk. / FS	5088929	7400 21 6		280
IBST 158	158 / Stk. / FS	5088929	7400 21 6		282
IBST 168	168 / Stk. / FS	5088967	7400 22 0		280
IBST 168	168 / Stk. / FS	5088967	7400 22 0		282
IBST 188	188 / Stk. / FS	5088974	7400 22 4		280
IBST 188	188 / Stk. / FS	5088974	7400 22 4		282
IBST 218	218 / Stk. / FS	5691068	7400 22 7		280
IBST 218	218 / Stk. / FS	5691068	7400 22 7		282
IBST 228	228 / Stk. / FS	5088981	7400 22 8		280
IBST 228	228 / Stk. / FS	5088981	7400 22 8		282
IBST 48	48 / Stk. / FS	5089025	7400 23 2		280
IBST 48	48 / Stk. / FS	5089025	7400 23 2		282
IBST 58	58 / Stk. / FS	5089032	7400 23 6		280
IBST 58	58 / Stk. / FS	5089032	7400 23 6		282
IBST 68	68 / Stk. / FS	5089049	7400 24 0		280
IBST 68	68 / Stk. / FS	5089049	7400 24 0		282
IBST 78	78 / Stk. / FS	5089087	7400 24 4		280
IBST 78	78 / Stk. / FS	5089087	7400 24 4		282
IBST 88	88 / Stk. / FS	5089094	7400 24 8		280
IBST 88	88 / Stk. / FS	5089094	7400 24 8		282
IBST 98	98 / Stk. / FS	5627395	7400 24 9		280
IBST 98	98 / Stk. / FS	5627395	7400 24 9		282

08 UFS_Katalog_2010_Neuer_Stand / no / 28/03/2011 (LLExport_01211)

Oppgi alltid artikkelnummer ved bestilling.

Oppbygging av EAN-nummeret: Landmerking **40** Produsent-merking **1219** (for artikkelnr. som begynner med **0**: **1010**) Individuell EAN-C **5647589**

Type	Mål/farge/div.	EAN-C.	Art.nr.	El. nr	Side
IBVL 19038	194 38 / Stk. / FS	5089148	7400 26 4		280
IBVL 19048	/ Stk. / FS	5089155	7400 26 8		282
IBVL 25038	254 38 / Stk. / FS	5089162	7400 27 2		280
IBVL 25048	/ Stk. / FS	5089209	7400 27 6		282
IBVL 35038	354 38 / Stk. / FS	5089216	7400 28 0		280
IBVL 35048	/ Stk. / FS	5089223	7400 28 4		282
KFB R9	/ PA	5112426	7407 56 8		307
KS-S		5448259	7205 42 5		406
KS-S		5448259	7205 42 5		407
KV2 19028	80 110 / Stk. / FS	5090304	7400 62 0		206
KV2 19028	80 110 / Stk. / FS	5090304	7400 62 0		270
KV2 19038	80 110 / Stk. / FS	5090335	7400 62 4		208
KV2 19038	80 110 / Stk. / FS	5090335	7400 62 4		272
KV2 19038	80 110 / Stk. / FS	5090335	7400 62 4		281
KV2 19048	80 110 / Stk. / FS	5090342	7400 62 8		210
KV2 19048	80 110 / Stk. / FS	5090342	7400 62 8		274
KV2 19048	80 110 / Stk. / FS	5090342	7400 62 8		283
KV2 25028	110 140 / Stk. / FS	5090359	7400 63 2		206
KV2 25028	110 140 / Stk. / FS	5090359	7400 63 2		270
KV2 25038	110 140 / Stk. / FS	5090366	7400 63 6		208
KV2 25038	110 140 / Stk. / FS	5090366	7400 63 6		272
KV2 25038	110 140 / Stk. / FS	5090366	7400 63 6		281
KV2 25048	110 140 / Stk. / FS	5090397	7400 64 0		210
KV2 25048	110 140 / Stk. / FS	5090397	7400 64 0		274
KV2 25048	110 140 / Stk. / FS	5090397	7400 64 0		283
KV3 25028	90 70 / Stk. / FS	5090403	7400 64 4		207
KV3 25038	90 70 / Stk. / FS	5090410	7400 64 8		209
KV3 25038	90 70 / Stk. / FS	5090410	7400 64 8		281
KV3 25048	90 70 / Stk. / FS	5090427	7400 65 2		211
KV3 25048	90 70 / Stk. / FS	5090427	7400 65 2		283
KV3 35028	120 110 / Stk. / FS	5090458	7400 65 6		207
KV3 35038	120 110 / Stk. / FS	5090465	7400 66 0		209
KV3 35038	120 110 / Stk. / FS	5090465	7400 66 0		281
KV3 35048	120 110 / Stk. / FS	5090472	7400 66 4		211
KV3 35048	120 110 / Stk. / FS	5090472	7400 66 4		283
KV3-3 25028	250 250 / Stk. / FS	5090489	7400 66 8		270
KV3-3 25038	250 250 / Stk. / FS	5090519	7400 67 2		272
KV3-3 25048	250 250 / Stk. / FS	5090526	7400 67 6		274
LP 45	/ PA	5112440	7407 58 4		352
LP R	/ PA	5112433	7407 58 0		352
LPA GB2	165 / PVC / FS	5112457	7407 58 8		357
LPA GB3	208 / PVC / FS	5112464	7407 59 2		357
MMS6X50	6 x 50 50 / Stk. / GC	5963929	3498 10 7		212
MPMT45 2A	/ V2A	5693468	7408 70 1		265
MPMT45 2A	/ V2A	5693468	7408 70 1		312
MPMT45 2B	/ V2A	5693475	7408 70 3		265
MPMT45 2B	/ V2A	5693475	7408 70 3		312
MPMT45 2C	/ V2A	5693482	7408 70 5		265
MPMT45 2C	/ V2A	5693482	7408 70 5		312
MPMT45 2F	/ V2A	5693499	7408 70 7		265
MPMT45 2F	/ V2A	5693499	7408 70 7		312
MPMT45 2LE	/ V2A	5693505	7408 70 9		265
MPMT45 2LE	/ V2A	5693505	7408 70 9		312
MPR2 1LE	/ V2A	5695646	7407 62 8		381
MPR2 2A	/ V2A	5372486	7407 62 0	EL 1226022	381
MPR2 2B	/ V2A	5372523	7407 62 2	EL 1226023	381
MPR2 2C	/ V2A	5372530	7407 62 4	EL 1226024	381
MPR2 2F	/ V2A	5372547	7407 62 6	EL 1226025	381
MPR2XD	/ Stk. / FS	5112594	7407 63 4	EL 1226026	381
MS REG1	/ Stk. / FS	5112679	7407 65 8		357
MS REG2	/ Stk. / FS	5112686	7407 66 2		357
MS250-2 3GB3	/ Stk. / FS	5112617	7407 64 2		320
MS3 GB2	/ Stk. / FS	5112655	7407 65 0		341
MS3 GB3	/ Stk. / FS	5112662	7407 65 4		341
MS350-2 3GB3	/ Stk. / FS	5112624	7407 64 6		320

Type	Mål/farge/div.	EAN-C.	Art.nr.	El. nr	Side
MT2 2ACO	/ V2A	5112730	7407 68 8		357
MT3 3ACO	/ V2A	5112839	7407 71 2		357
MT3 45	/ PA	5303664	7429 15 0		352
MT3 45	/ PA	5303664	7429 15 0		386
MT3 45 2-1	/ PA	5417064	7429 13 1	EL 1201000	353
MT4 45	/ PA	5303701	7429 15 4		352
MT4 45	/ PA	5303701	7429 15 4		387
MT4 45 2-2	/ PA	5417101	7429 13 9	EL 1201002	254
MT4 45 2-2	/ PA	5417101	7429 13 9	EL 1201002	353
MT4 45 3-1	/ PA	5417095	7429 13 5	EL 1201001	254
MT4 45 3-1	/ PA	5417095	7429 13 5	EL 1201001	353
MT4 45 OKB	/ PA	5699729	7403 87 0		250
MT45V 2+2	/ PA	5674528	7408 68 2		264
MT45V 2+2	/ PA	5674528	7408 68 2		311
MT45V 3	/ PA	5674504	7408 67 2		264
MT45V 3	/ PA	5674504	7408 67 2		311
MT45V 3+1	/ PA	5674511	7408 68 0		264
MT45V 3+1	/ PA	5674511	7408 68 0		311
MT45V 4	/ PA	5674498	7408 67 0		264
MT45V 4	/ PA	5674498	7408 67 0		311
MT45V TW	/ PA	5674566	7408 69 3		265
MT45V TW	/ PA	5674566	7408 69 3		312
MTGE2 1K	/ V2A	5626893	7407 85 0		376
MTGE2 2A	/ V2A	5626855	7407 84 6		376
MTGE2 2B	/ V2A	5626862	7407 84 7		376
MTGE2 2C	/ V2A	5626879	7407 84 8		376
MTGE2 2F	/ V2A	5626886	7407 84 9		376
MTGE2 2LE	/ V2A	5623472	7407 67 9		376
MTM 0	/ Stk. / FS	5113027	7407 76 4		356
MTM 1D	/ V2A	5113034	7407 76 8		355
MTM 1K	/ V2A	5113072	7407 77 6		355
MTM 2A	/ V2A	5113089	7407 78 0		354
MTM 2B	/ V2A	5113096	7407 78 4		354
MTM 2C	/ V2A	5113102	7407 78 8		354
MTM 2D	/ V2A	5415978	7407 79 0		355
MTM 2F	/ V2A	5113133	7407 79 2		355
MTM 2G	/ V2A	5113140	7407 79 6		355
MTM 2H	/ V2A	5113157	7407 80 0		355
MTM 2K	/ V2A	5113164	7407 80 4		356
MTM 2L	/ V2A	5113195	7407 80 8		356
MTM 2LE	/ V2A	5623489	7407 79 8		356
MTM 2M	/ V2A	5113201	7407 81 2		356
MTM 2N	/ V2A	5113218	7407 81 6		356
MTM 2P	/ Stk. / FS	5455806	7407 81 7		356
MTM 2Q	/ V2A	5688624	7407 81 8		356
MTM 3A	/ V2A	5113225	7407 82 0		354
MTM 3B	/ V2A	5113256	7407 82 4		354
MTM 3C	/ V2A	5113263	7407 82 8		355
MTM 3E	/ V2A	5113270	7407 83 2		355
MTM 3F	/ V2A	5417965	7407 83 3		355
MTU 2	/ Stk. / FS	5113287	7407 83 6		354
MTU 3	/ Stk. / FS	5113294	7407 84 0		354
MTU ZE	/ Stk. / FS	5113300	7407 84 4		354
NE DSU2 10075	100-175 / Stk. / FS	5245131	7424 84 4		232
NE DSU2 10075	100-175 / Stk. / FS	5245131	7424 84 4		259
NE DSU2 17075	170-245 / Stk. / FS	5245148	7424 84 6		232
NE DSU2 17075	170-245 / Stk. / FS	5245148	7424 84 6		260
NE DSU2 4030	40-70 / Stk. / FS	5245117	7424 84 0		232
NE DSU2 4030	40-70 / Stk. / FS	5245117	7424 84 0		259
NE DSU2 6050	60-110 / Stk. / FS	5245124	7424 84 2		232
NE DSU2 6050	60-110 / Stk. / FS	5245124	7424 84 2		259
NW 250-3 QK	/ Stk. / FS	5432753	7410 54 0		329
NW 250-3 RK	/ Stk. / FS	5432777	7410 55 2		333
NW 350-3 QK	/ Stk. / FS	5432760	7410 54 4		329
NW 350-3 RK	/ Stk. / FS	5432784	7410 55 6		333
OKA BA4 3	2400 4 / Alu	5099338	7404 22 0		242
OKA D 300	300 800 / Stk. / FS	5093954	7401 99 7		243
OKA D 300 R	300 800 / Stk. / FS	5254744	7425 02 2		243
OKA D 400 R	400 800 / Stk. / FS	5254751	7425 02 4		243
OKA D 500	500 800 / Stk. / FS	5245353	7425 00 6		243
OKA D 500 4	500 400 / Stk. / FS	5245421	7425 06 4		244
OKA D 500 6	500 400 / Stk. / FS	5245445	7425 08 4		244
OKA D 500 9	500 400 / Stk. / FS	5245469	7425 10 2		244
OKA D 500 DAT	500 400 / Stk. / FS	5245407	7425 04 6		243

08 UFS_Katalog_2010_Neuer_Stand / no / 28/03/2011 (LLExport_01211)

Type	Mål/farge/div.	EAN-C.	Art.nr.	El. nr	Side
OKA D 500 R	500 800 / Stk. / FS	5245384	7425 02 6		243
OKA D 500 R9	500 400 / Stk. / FS	5245483	7425 12 2		245
OKA D 600	600 800 / Stk. / FS	5245360	7425 00 8		243
OKA D 600 4	600 400 / Stk. / FS	5245438	7425 06 6		244
OKA D 600 6	600 400 / Stk. / FS	5245452	7425 08 6		244
OKA D 600 9	600 400 / Stk. / FS	5245476	7425 10 4		244
OKA D 600 DAT	600 400 / Stk. / FS	5245414	7425 04 8		243
OKA D 600 R	600 800 / Stk. / FS	5245391	7425 02 8		243
OKA D 600 R9	600 400 / Stk. / FS	5245490	7425 12 4		245
OKA DG4 300	300 800 / Stk. / FS	5094067	7402 04 0		244
OKA DG4 400	400 800 / Stk. / FS	5094081	7402 04 8		244
OKA DG6 400	400 800 / Stk. / FS	5094128	7402 05 6		244
OKA DG9 400	400 800 / Stk. / FS	5094142	7402 06 4		244
OKA DGR9 400	400 800 / Stk. / FS	5094173	7402 06 8		244
OKA FB2 TX	/ Zn	5651574	7424 82 1		241
OKA FD	150006 / MGUM	5245100	7424 82 2		242
OKA NEVE 110	110 40-110 / Stk.	5434757	7425 97 0		242
OKA NEVE 150	150 40-150 / Stk.	5434764	7425 97 2		242
OKA NEVE 250	250 40-250 / Stk.	5434795	7425 97 4		242
OKA RK 200 15	200 / V2A / FS	5245513	7425 30 0		243
OKA RK 300 15	300 / V2A / FS	5245520	7425 31 0		243
OKA RK 400 15	400 / V2A / FS	5245537	7425 32 0		243
OKA RK 500 15	500 / V2A	5245544	7425 33 0		243
OKA RK 600 15	600 / V2A	5245551	7425 34 0		243
OKA2 D 200	200 800 / Stk. / FS	5093510	7401 87 0		243
OKA2 D 400	400 800 / Stk. / FS	5093602	7401 89 8		243
OKA2 DAT 200	200 800 / Stk. / FS	5093640	7401 90 4		243
OKA2 DAT 300	300 800 / Stk. / FS	5093664	7401 91 2		243
OKA2 DAT 400	400 800 / Stk. / FS	5093701	7401 92 0		243
OKA2 TW 100	2400 86,5 / Stk. / FS	5093817	7401 96 0		240
OKA2 TW 110	2400 96,5 / Stk. / FS	5093824	7401 96 4		240
OKA2 TW 120	2400 106,5 / Stk. / FS	5093831	7401 96 8		240
OKA2 TW 130	2400 116,5 / Stk. / FS	5093848	7401 97 2		240
OKA2 TW 140	2400 126,5 / Stk. / FS	5093879	7401 97 6		240
OKA2 TW 150	2400 136,5 / Stk. / FS	5093886	7401 98 0		240
OKA2 TW 30	2400 16,5 / Stk. / FS	5093893	7401 98 4		240
OKA2 TW 40	2400 26,5 / Stk. / FS	5093909	7401 98 8		240
OKA2 TW 50	2400 36,5 / Stk. / FS	5093930	7401 99 2		240
OKA2 TW 60	2400 46,5 / Stk. / FS	5093947	7401 99 6		240
OKA2 TW 70	2400 56,5 / Stk. / FS	5093992	7402 00 0		240
OKA2 TW 80	2400 66,5 / Stk. / FS	5094005	7402 00 4		240
OKA2 TW 90	2400 76,5 / Stk. / FS	5094012	7402 00 8		240
OKAD 200 R	200 800 / Stk. / FS	5245377	7425 02 0		243
OKA-G A 40140 4	400 201 / Stk. / FS	5243953	7424 32 0		230
OKA-G A 40140 6	400 201 / Stk. / FS	5243960	7424 32 2		230
OKA-G A 40140 9	400 244 / Stk. / FS	5243991	7424 32 4		230
OKA-G A 40140 9	400 244 / Stk. / FS	5243991	7424 32 4		259
OKA-G A 40140R9	400 305 / Stk. / FS	5244004	7424 32 6		231
OKA-G A 40140R9	400 305 / Stk. / FS	5244004	7424 32 6		259
OKA-G A 40240 4	400 201 / Stk. / FS	5244011	7424 34 0		230
OKA-G A 40240 6	400 201 / Stk. / FS	5244028	7424 34 2		230
OKA-G A 40240 9	400 244 / Stk. / FS	5244059	7424 34 4		231
OKA-G A 40240R9	400 305 / Stk. / FS	5244066	7424 34 6		231
OKA-G20040140	200 2400 / Stk. / FS	5242925	7424 00 0		226
OKA-G20040140	200 2400 / Stk. / FS	5242925	7424 00 0		258
OKA-G20040140DAT	200 2400 / Stk. / FS	5243298	7424 08 0		227
OKA-G20040140R	200 2400 / Stk. / FS	5243113	7424 04 0		226
OKA-G20040150ES	200 40-150 / Stk. / FS	5243816	7424 28 0		241
OKA-G20040150ES	200 40-150 / Stk. / FS	5243816	7424 28 0		260
OKA-G20040150ES	200 40-150 / Stk. / FS	5243816	7424 28 0		262
OKA-G20040150FBL	200 40-150 / Stk. / FS	5651291	7423 95 0		242
OKA-G20040150FBR	200 40-150 / Stk. / FS	5651420	7423 97 0		241
OKA-G20040240	200 2400 / Stk. / FS	5243007	7424 02 0		226
OKA-G20040240DAT	200 2400 / Stk. / FS	5243366	7424 10 0		227
OKA-G20040240ES	200 40-240 / Stk. / FS	5243885	7424 30 0		241
OKA-G20040240FBL	200 40-240 / Stk. / FS	5651345	7423 96 0		242
OKA-G20040240FBR	200 40-240 / Stk. / FS	5651482	7423 98 0		241
OKA-G20040240R	200 2400 / Stk. / FS	5243229	7424 06 0		226
OKA-G30040140	300 2400 / Stk. / FS	5242932	7424 00 2		258
OKA-G30040140	300 2400 / Stk. / FS	5242932	7424 00 2		226
OKA-G30040140D4	300 2400 / Stk. / FS	5243458	7424 12 0		227
OKA-G30040140DAT	300 2400 / Stk. / FS	5243304	7424 08 2		227
OKA-G30040140R	300 2400 / Stk. / FS	5243120	7424 04 2		226

Type	Mål/farge/div.	EAN-C.	Art.nr.	El. nr	Side
OKA-G30040150ES	300 40-150 / Stk. / FS	5243823	7424 28 2		241
OKA-G30040150ES	300 40-150 / Stk. / FS	5243823	7424 28 2		260
OKA-G30040150ES	300 40-150 / Stk. / FS	5243823	7424 28 2		262
OKA-G30040150FBL	300 40-150 / Stk. / FS	5651307	7423 95 2		242
OKA-G30040150FBR	300 40-150 / Stk. / FS	5651581	7423 97 2		241
OKA-G30040240	300 2400 / Stk. / FS	5243045	7424 02 2		226
OKA-G30040240D4	300 2400 / Stk. / FS	5243519	7424 14 0		227
OKA-G30040240DAT	300 2400 / Stk. / FS	5243397	7424 10 2		227
OKA-G30040240ES	300 40-240 / Stk. / FS	5243892	7424 30 2		241
OKA-G30040240FBL	300 40-240 / Stk. / FS	5651352	7423 96 2		242
OKA-G30040240FBR	300 40-240 / Stk. / FS	5651512	7423 98 2		241
OKA-G30040240R	300 2400 / Stk. / FS	5243236	7424 06 2		226
OKA-G40040140	400 2400 / Stk. / FS	5242949	7424 00 4		258
OKA-G40040140	400 2400 / Stk. / FS	5242949	7424 00 4		226
OKA-G40040140D4	400 2400 / Stk. / FS	5243465	7424 12 2		227
OKA-G40040140D6	400 2400 / Stk. / FS	5243571	7424 16 2		228
OKA-G40040140D9	400 2400 / Stk. / FS	5243656	7424 20 0		228
OKA-G40040140DAT	400 2400 / Stk. / FS	5243335	7424 08 4		227
OKA-G40040140DR9	400 2400 / Stk. / FS	5243717	7424 24 0		229
OKA-G40040140R	400 2400 / Stk. / FS	5243168	7424 04 4		226
OKA-G40040150ES	400 40-150 / Stk. / FS	5243830	7424 28 4		241
OKA-G40040150ES	400 40-150 / Stk. / FS	5243830	7424 28 4		260
OKA-G40040150ES	400 40-150 / Stk. / FS	5243830	7424 28 4		262
OKA-G40040150FBL	400 40-150 / Stk. / FS	5651314	7423 95 4		242
OKA-G40040150FBR	400 40-150 / Stk. / FS	5651451	7423 97 4		241
OKA-G40040240	400 2400 / Stk. / FS	5243052	7424 02 4		226
OKA-G40040240D4	400 2400 / Stk. / FS	5243526	7424 14 2		227
OKA-G40040240D6	400 2400 / Stk. / FS	5243601	7424 18 2		228
OKA-G40040240D9	400 2400 / Stk. / FS	5243687	7424 22 0		228
OKA-G40040240DAT	400 2400 / Stk. / FS	5243403	7424 10 4		227
OKA-G40040240DR9	400 2400 / Stk. / FS	5243762	7424 26 0		229
OKA-G40040240ES	400 40-240 / Stk. / FS	5243908	7424 30 4		241
OKA-G40040240FBL	400 40-240 / Stk. / FS	5651369	7423 96 4		242
OKA-G40040240FBR	400 40-240 / Stk. / FS	5651529	7423 98 4		241
OKA-G40040240R	400 2400 / Stk. / FS	5243243	7424 06 4		226
OKA-G50040140	500 2400 / Stk. / FS	5242987	7424 00 6		258
OKA-G50040140	500 2400 / Stk. / FS	5242987	7424 00 6		226
OKA-G50040140D4	500 2400 / Stk. / FS	5243472	7424 12 4		227
OKA-G50040140D6	500 2400 / Stk. / FS	5243588	7424 16 4		228
OKA-G50040140D9	500 2400 / Stk. / FS	5243663	7424 20 2		228
OKA-G50040140DAT	500 2400 / Stk. / FS	5243342	7424 08 6		227
OKA-G50040140DR9	500 2400 / Stk. / FS	5243724	7424 24 2		229
OKA-G50040140R	500 2400 / Stk. / FS	5243175	7424 04 6		226
OKA-G50040150ES	500 40-150 / Stk. / FS	5243847	7424 28 6		241
OKA-G50040150ES	500 40-150 / Stk. / FS	5243847	7424 28 6		260
OKA-G50040150ES	500 40-150 / Stk. / FS	5243847	7424 28 6		262
OKA-G50040150FBL	500 40-150 / Stk. / FS	5651321	7423 95 6		242
OKA-G50040150FBR	500 40-150 / Stk. / FS	5651468	7423 97 6		241
OKA-G50040240	500 2400 / Stk. / FS	5243069	7424 02 6		226
OKA-G50040240D4	500 2400 / Stk. / FS	5243533	7424 14 4		227
OKA-G50040240D6	500 2400 / Stk. / FS	5243632	7424 18 4		228
OKA-G50040240D9	500 2400 / Stk. / FS	5243694	7424 22 2		228
OKA-G50040240DAT	500 2400 / Stk. / FS	5243410	7424 10 6		227
OKA-G50040240DR9	500 2400 / Stk. / FS	5243779	7424 26 2		229
OKA-G50040240ES	500 40-240 / Stk. / FS	5243939	7424 30 6		241
OKA-G50040240FBL	500 40-240 / Stk. / FS	5651406	7423 96 6		242
OKA-G50040240FBR	500 40-240 / Stk. / FS	5651536	7423 98 6		241
OKA-G50040240R	500 2400 / Stk. / FS	5243274	7424 06 6		226
OKA-G60040140	600 2400 / Stk. / FS	5242994	7424 00 8		258
OKA-G60040140	600 2400 / Stk. / FS	5242994	7424 00 8		226
OKA-G60040140D4	600 2400 / Stk. / FS	5243489	7424 12 6		227
OKA-G60040140D6	600 2400 / Stk. / FS	5243595	7424 16 6		228
OKA-G60040140D9	600 2400 / Stk. / FS	5243670	7424 20 4		228
OKA-G60040140DAT	600 2400 / Stk. / FS	5243359	7424 08 8		227
OKA-G60040140DR9	600 2400 / Stk. / FS	5243755	7424 24 6		229
OKA-G60040140R	600 2400 / Stk. / FS	5243182	7424 04 8		226
OKA-G60040150ES	600 40-150 / Stk. / FS	5243878	7424 28 8		241
OKA-G60040150ES	600 40-150 / Stk. / FS	5243878	7424 28 8		260
OKA-G60040150ES	600 40-150 / Stk. / FS	5243878	7424 28 8		262
OKA-G60040150FBL	600 40-150 / Stk. / FS	5651338	7423 95 8		242
OKA-G60040150FBR	600 40-150 / Stk. / FS	5651475	7423 97 8		241
OKA-G60040240	600 2400 / Stk. / FS	5243106	7424 02 8		226
OKA-G60040240D4	600 2400 / Stk. / FS	5243540	7424 14 6		227

08 UFS_Katalog_2010_Neuer_Stand / no / 28/03/2011 (LLExport_01211)

Oppbygging av EAN-nummeret: Landmerking **40** Produsent-merking **1219** (for artikkelnr. som begynner med **0**: **1010**) Individuell EAN-C **5647589**

Type	Mål/farge/div.	EAN-C.	Art.nr.	El. nr	Side
OKA-G60040240D6	600 2400 / Stk. / FS	5243649	7424 18 6		228
OKA-G60040240D9	600 2400 / Stk. / FS	5243700	7424 22 4		228
OKA-G60040240DAT	600 2400 / Stk. / FS	5243427	7424 10 8		227
OKA-G60040240DR9	600 2400 / Stk. / FS	5243786	7424 26 4		229
OKA-G60040240ES	600 40-240 / Stk. / FS	5243946	7424 30 8		241
OKA-G60040240FBL	600 40-240 / Stk. / FS	5651413	7423 96 8		242
OKA-G60040240FBR	600 40-240 / Stk. / FS	5651543	7423 98 8		241
OKA-G60040240R	600 2400 / Stk. / FS	5243281	7424 06 8		226
OKA-W A 10050 4	400 201 / Stk. / FS	5245216	7424 92 0		238
OKA-W A 10050 6	400 201 / Stk. / FS	5245223	7424 92 2		238
OKA-W A 10050 9	100-150 / Stk. / FS	5245230	7424 92 4		239
OKA-W A 10050R9	400 305 / Stk. / FS	5245247	7424 92 6		239
OKA-W A 4030 9	400 244 / Stk. / FS	5245155	7424 88 4		238
OKA-W A 4030 9	400 244 / Stk. / FS	5245155	7424 88 4		262
OKA-W A 4030R9	400 305 / Stk. / FS	5245162	7424 88 6		239
OKA-W A 4030R9	400 305 / Stk. / FS	5245162	7424 88 6		262
OKA-W A 6050 4	400 201 / Stk. / FS	5245179	7424 90 0		238
OKA-W A 6050 6	400 201 / Stk. / FS	5245186	7424 90 2		238
OKA-W A 6050 9	400 / Stk. / FS	5245193	7424 90 4		238
OKA-W A 6050R9	400 305 / Stk. / FS	5245209	7424 90 6		239
OKA-W20010050	200 2400 / Stk. / FS	5244264	7424 44 0		233
OKA-W20010050DAT	200 2400 / Stk. / FS	5244622	7424 56 0		235
OKA-W20010050R	200 2400 / Stk. / FS	5244479	7424 50 0		234
OKA-W2004030	200 2400 / Stk. / FS	5244127	7424 40 0		233
OKA-W2004030	200 2400 / Stk. / FS	5244127	7424 40 0		261
OKA-W2004030DAT	200 2400 / Stk. / FS	5244523	7424 52 0		234
OKA-W2004030R	200 2400 / Stk. / FS	5244356	7424 46 0		233
OKA-W2006050	200 2400 / Stk. / FS	5244196	7424 42 0		233
OKA-W2006050DAT	200 2400 / Stk. / FS	5244578	7424 54 0		234
OKA-W2006050R	200 2400 / Stk. / FS	5244424	7424 48 0		234
OKA-W30010050	300 2400 / Stk. / FS	5244295	7424 44 2		233
OKA-W30010050D4	300 2400 / Stk. / FS	5244714	7424 62 0		235
OKA-W30010050DAT	300 2400 / Stk. / FS	5244639	7424 56 2		235
OKA-W30010050R	300 2400 / Stk. / FS	5244486	7424 50 2		234
OKA-W3004030	300 2400 / Stk. / FS	5244134	7424 40 2		261
OKA-W3004030	300 2400 / Stk. / FS	5244134	7424 40 2		233
OKA-W3004030DAT	300 2400 / Stk. / FS	5244530	7424 52 2		234
OKA-W3004030R	300 2400 / Stk. / FS	5244363	7424 46 2		233
OKA-W3006050	300 2400 / Stk. / FS	5244202	7424 42 2		233
OKA-W3006050D4	300 2400 / Stk. / FS	5244677	7424 60 0		235
OKA-W3006050DAT	300 2400 / Stk. / FS	5244585	7424 54 2		234
OKA-W3006050R	300 2400 / Stk. / FS	5244431	7424 48 2		234
OKA-W40010050	400 2400 / Stk. / FS	5244301	7424 44 4		233
OKA-W40010050D4	400 2400 / Stk. / FS	5244721	7424 62 2		235
OKA-W40010050D6	400 2400 / Stk. / FS	5244783	7424 68 2		236
OKA-W40010050D9	400 2400 / Stk. / FS	5244912	7424 74 0		236
OKA-W40010050DAT	400 2400 / Stk. / FS	5244646	7424 56 4		235
OKA-W40010050DR9	400 2400 / Stk. / FS	5245049	7424 80 0		237
OKA-W40010050R	400 2400 / Stk. / FS	5244493	7424 50 4		234
OKA-W4004030	400 2400 / Stk. / FS	5244141	7424 40 4		261
OKA-W4004030	400 2400 / Stk. / FS	5244141	7424 40 4		233
OKA-W4004030D9	400 2400 / Stk. / FS	5244837	7424 70 0		236
OKA-W4004030DAT	400 2400 / Stk. / FS	5244547	7424 52 4		234
OKA-W4004030DR9	400 2400 / Stk. / FS	5244967	7424 76 0		237
OKA-W4004030R	400 2400 / Stk. / FS	5244370	7424 46 4		233
OKA-W4006050	400 2400 / Stk. / FS	5244233	7424 42 4		233
OKA-W4006050D4	400 2400 / Stk. / FS	5244684	7424 60 2		235
OKA-W4006050D6	400 2400 / Stk. / FS	5244752	7424 66 2		235
OKA-W4006050D9	400 2400 / Stk. / FS	5244868	7424 72 0		236
OKA-W4006050D9	400 2400 / Stk. / FS	5244868	7424 72 0		236
OKA-W4006050DAT	400 2400 / Stk. / FS	5244592	7424 54 4		234
OKA-W4006050DR9	400 2400 / Stk. / FS	5245018	7424 78 0		237
OKA-W4006050R	400 2400 / Stk. / FS	5244448	7424 48 4		234
OKA-W50010050	500 2400 / Stk. / FS	5244318	7424 44 6		233
OKA-W50010050D4	500 2400 / Stk. / FS	5244738	7424 62 4		235
OKA-W50010050D6	500 2400 / Stk. / FS	5244790	7424 68 4		236
OKA-W50010050D9	500 2400 / Stk. / FS	5244929	7424 74 2		236
OKA-W50010050DAT	500 2400 / Stk. / FS	5244653	7424 56 6		235
OKA-W50010050DR9	500 2400 / Stk. / FS	5245070	7424 80 2		237
OKA-W50010050R	500 2400 / Stk. / FS	5244509	7424 50 6		234
OKA-W5004030	500 2400 / Stk. / FS	5244172	7424 40 6		261
OKA-W5004030	500 2400 / Stk. / FS	5244172	7424 40 6		233
OKA-W5004030D9	500 2400 / Stk. / FS	5244844	7424 70 2		236
OKA-W5004030DAT	500 2400 / Stk. / FS	5244554	7424 52 6		234
OKA-W5004030DR9	500 2400 / Stk. / FS	5244974	7424 76 2		237
OKA-W5004030R	500 2400 / Stk. / FS	5244387	7424 46 6		233
OKA-W5006050	500 2400 / Stk. / FS	5244240	7424 42 6		233
OKA-W5006050D4	500 2400 / Stk. / FS	5244691	7424 60 4		235
OKA-W5006050D6	500 2400 / Stk. / FS	5244769	7424 66 4		235
OKA-W5006050D9	500 2400 / Stk. / FS	5244899	7424 72 2		236
OKA-W5006050D9	500 2400 / Stk. / FS	5244899	7424 72 2		236
OKA-W5006050DAT	500 2400 / Stk. / FS	5244608	7424 54 6		234

Type	Mål/farge/div.	EAN-C.	Art.nr.	El. nr	Side
OKA-W5006050DR9	500 2400 / Stk. / FS	5245025	7424 78 2		237
OKA-W5006050R	500 2400 / Stk. / FS	5244455	7424 48 6		234
OKA-W60010050	600 2400 / Stk. / FS	5244325	7424 45 8		233
OKA-W60010050D4	600 2400 / Stk. / FS	5244745	7424 62 6		235
OKA-W60010050D6	600 2400 / Stk. / FS	5244806	7424 68 6		236
OKA-W60010050D9	600 2400 / Stk. / FS	5244950	7424 74 4		236
OKA-W60010050DAT	600 2400 / Stk. / FS	5244660	7424 56 8		235
OKA-W60010050DR9	600 2400 / Stk. / FS	5245087	7424 80 4		237
OKA-W60010050R	600 2400 / Stk. / FS	5244516	7424 50 8		234
OKA-W6004030	600 2400 / Stk. / FS	5244189	7424 40 8		261
OKA-W6004030	600 2400 / Stk. / FS	5244189	7424 40 8		233
OKA-W6004030D9	600 2400 / Stk. / FS	5244851	7424 70 4		236
OKA-W6004030DAT	600 2400 / Stk. / FS	5244561	7424 52 8		234
OKA-W6004030DR9	600 2400 / Stk. / FS	5244981	7424 76 4		237
OKA-W6004030R	600 2400 / Stk. / FS	5244417	7424 46 8		233
OKA-W6006050	600 2400 / Stk. / FS	5244257	7424 42 8		233
OKA-W6006050D4	600 2400 / Stk. / FS	5244707	7424 60 6		235
OKA-W6006050D6	600 2400 / Stk. / FS	5244776	7424 66 6		235
OKA-W6006050D9	600 2400 / Stk. / FS	5244905	7424 72 4		236
OKA-W6006050D9	600 2400 / Stk. / FS	5244905	7424 72 4		236
OKA-W6006050DAT	600 2400 / Stk. / FS	5244615	7424 54 8		234
OKA-W6006050DR9	600 2400 / Stk. / FS	5245032	7424 78 4		237
OKA-W6006050R	600 2400 / Stk. / FS	5244462	7424 48 8		234
OKB AE 25085	250 93 / Stk. / FS	5699583	7403 83 0		248
OKB DSD 250	/ Stk. / FS	5699637	7403 84 5		249
OKB E 21085	210 93 / Stk. / FS	5699545	7403 81 0		248
OKB ES 25085	250 85-125 / Stk. / FS	5699569	7403 82 0		248
OKB IE 25085	250 93 / Stk. / FS	5699576	7403 82 5		248
OKB IT	/ Stk. / FS	5699699	7403 85 0		249
OKB TS 25085	250 93 / Stk. / FS	5699590	7403 83 5		248
OKB TW 85	240 / Stk. / FS	5699606	7403 84 0		249
OKB U 25085 BL	250 93 / Stk. / FS	5699552	7403 81 5		248
OKB V 210	/ Stk. / FS	5699712	7403 86 0		249
OKB V 250	/ Stk. / FS	5699705	7403 85 5		249
RK M2 10	324 288 / CuZn	5105640	7405 84 4		318
RK M2 15	324 288 / CuZn	5105657	7405 84 8		318
RK M2 20	324 288 / CuZn	5105664	7405 85 2		318
RK M2 25	324 288 / CuZn	5105695	7405 85 6		318
RK M3 10	424 388 / CuZn	5105725	7405 86 8		318
RK M3 15	424 388 / CuZn	5105756	7405 87 2		318
RK M3 20	424 388 / CuZn	5105763	7405 87 6		318
RK M3 25	424 388 / CuZn	5105770	7405 88 0		318
RK NEV 110	/ Stk. / G	5108221	7406 39 4		322
RK NEV 110	/ Stk. / G	5108221	7406 39 4		326
RK NEV 110	/ Stk. / G	5108221	7406 39 4		343
RK NEV 110	/ Stk. / G	5108221	7406 39 4		345
RK NEV 150	/ Stk. / G	5108238	7406 39 8		322
RK NEV 150	/ Stk. / G	5108238	7406 39 8		326
RK NEV 150	/ Stk. / G	5108238	7406 39 8		343
RK NEV 150	/ Stk. / G	5108238	7406 39 8		345
RK SL1 V2 20	324 288 / V2A	5105824	7405 89 2		340
RK SL1 V2 25	324 288 / V2A	5105831	7405 89 6		340
RK SL1 V2 30	324 288 / V2A	5105848	7405 90 0		340
RK SL1 V2 40	324 288 / V2A	5105886	7405 90 8		340
RK SL1 V3 20	424 388 / V2A	5105893	7405 91 2		340
RK SL1 V3 25	424 388 / V2A	5105909	7405 91 6		340
RK SL1 V3 30	424 388 / V2A	5105930	7405 92 0		340
RK SL1 V3 40	424 388 / V2A	5105954	7405 92 8		340
RK SL2 V2 20	324 288 / V2A	5105961	7405 93 2		340
RK SL2 V2 25	324 288 / V2A	5105992	7405 93 6		340
RK SL2 V2 30	324 288 / V2A	5106005	7405 94 0		340
RK SL2 V2 40	324 288 / V2A	5106029	7405 94 8		340
RK SL2 V3 20	424 388 / V2A	5106050	7405 95 2		340
RK SL2 V3 25	424 388 / V2A	5106067	7405 95 6		340
RK SL2 V3 30	424 388 / V2A	5106074	7405 96 0		340
RK SL2 V3 40	424 388 / V2A	5106111	7405 96 8		340
RK V2 10	324 288 / V2A	5106258	7406 00 0		318
RK V2 15	324 288 / V2A	5106265	7406 00 4		318
RK V2 20	324 288 / V2A	5106302	7406 00 8		318
RK V2 25	324 288 / V2A	5106319	7406 01 2		318
RK V3 10	424 388 / V2A	5106388	7406 02 8		318
RK V3 15	424 388 / V2A	5106425	7406 03 2		318
RK V3 20	424 388 / V2A	5106432	7406 03 6		318
RK V3 25	424 388 / V2A	5106449	7406 04 0		318
RKF 2M2 10	324 288 / CuZn	5107026	7406 15 2		319

Type	Mål/farge/div.	EAN-C.	Art.nr.	El. nr	Side
RKF 2M2 15	324 288 / CuZn	5107033	7406 15 6		319
RKF 2M2 20	324 288 / CuZn	5107040	7406 16 0		319
RKF 2M2 25	324 288 / CuZn	5107088	7406 16 4		319
RKF 2M3 10	424 388 / CuZn	5107095	7406 16 8		319
RKF 2M3 15	424 388 / CuZn	5107101	7406 17 2		319
RKF 2M3 20	424 388 / CuZn	5107149	7406 17 6		319
RKF 2M3 25	424 388 / CuZn	5107156	7406 18 0		319
RKF 2V2 10	324 288 / V2A	5107262	7406 20 0		319
RKF 2V2 15	324 288 / V2A	5107279	7406 20 4		319
RKF 2V2 20	324 288 / V2A	5107286	7406 20 8		319
RKF SL1 V2 20	324 288 / V2A	5106548	7406 05 6		340
RKF SL1 V2 25	324 288 / V2A	5106555	7406 06 0		340
RKF SL1 V2 30	324 288 / V2A	5106562	7406 06 4		340
RKF SL1 V2 40	324 288 / V2A	5106616	7406 07 2		340
RKF SL1 V3 20	424 388 / V2A	5106623	7406 07 6		340
RKF SL1 V3 25	424 388 / V2A	5106661	7406 08 0		340
RKF SL1 V3 30	424 388 / V2A	5106678	7406 08 4		340
RKF SL1 V3 40	424 388 / V2A	5106722	7406 09 2		340
RKF SL2 V2 20	324 288 / V2A	5106739	7406 09 6		341
RKF SL2 V2 25	324 288 / V2A	5106746	7406 10 0		341
RKF SL2 V2 30	324 288 / V2A	5106784	7406 10 4		341
RKF SL2 V2 40	324 288 / V2A	5106807	7406 11 2		341
RKF SL2 V3 20	424 388 / V2A	5106845	7406 11 6		341
RKF SL2 V3 25	424 388 / V2A	5106852	7406 12 0		341
RKF SL2 V3 30	424 388 / V2A	5106869	7406 12 4		341
RKF SL2 V3 40	424 388 / V2A	5106913	7406 13 2		341
RKF2V2 25	324 288 / V2A	5107323	7406 21 2		319
RKF2V3 10	424 388 / V2A	5107330	7406 21 6		319
RKF2V3 15	424 388 / V2A	5107347	7406 22 0		319
RKF2V3 20	424 388 / V2A	5107385	7406 22 4		319
RKF2V3 25	424 388 / V2A	5107392	7406 22 8		319
RKFN 4 MS 20	/ CuZn	5107408	7406 23 2		322
RKFN 4 MS 25	/ CuZn	5107446	7406 23 6		322
RKFN 4 VMSL1N 15	/ V2A	5483397	7406 24 5		344
RKFN 4 VMSL1N 20	/ V2A	5483403	7406 24 6		344
RKFN 4 VS 20	/ V2A	5107453	7406 24 0		322
RKFN 4 VS 25	/ V2A	5107460	7406 24 4		322
RKFN 9 MS 20	/ CuZn	5107507	7406 24 8		322
RKFN 9 MS 25	/ CuZn	5107514	7406 25 2		322
RKFN 9 VMSL1N 16	/ V2A	5483410	7406 26 1		344
RKFN 9 VMSL1N 21	/ V2A	5483427	7406 26 2		344
RKFN 9 VS 20	/ V2A	5107521	7406 25 6		322
RKFN 9 VS 25	/ V2A	5107569	7406 26 0		322
RKFN UZD3 4 MS20	90 / CuZn	5432159	7410 30 1		328
RKFN UZD3 4 MS25	95 / CuZn	5432166	7410 30 5		328
RKFN UZD3 4 VS20	90 / V2A	5432135	7410 29 2		328
RKFN UZD3 4 VS25	95 / V2A	5432142	7410 29 6		328
RKFN UZD3 9 MS20	90 / CuZn	5432210	7410 31 9		329
RKFN UZD3 9 MS25	95 / CuZn	5432227	7410 32 3		329
RKFNUZD3 9 VS20	90 / V2A	5432173	7410 31 0		329
RKFNUZD3 9 VS25	95 / V2A	5432180	7410 31 4		329
RKFR 4 M 20	/ CuZn	5107637	7406 27 6		325
RKFR 4 M 25	/ CuZn	5107644	7406 28 0		325
RKFR 4 SL2 V2 20	/ V2A	5107699	7406 28 8		342
RKFR 4 SL2 V2 25	/ V2A	5107705	7406 29 2		342
RKFR 4 V 20	/ V2A	5107743	7406 29 6		324
RKFR 4 V 25	/ V2A	5107750	7406 30 0		324
RKFR 7 M 20	/ CuZn	5107767	7406 30 4		325
RKFR 7 M 25	/ CuZn	5107798	7406 30 8		325
RKFR 7 SL2 V2 20	/ V2A	5107804	7406 31 2		342
RKFR 7 SL2 V2 25	/ V2A	5107811	7406 31 6		342
RKFR 7 V 20	/ V2A	5107828	7406 32 0		325
RKFR 7 V 25	/ V2A	5107866	7406 32 4		325
RKFR 9 M 20	/ CuZn	5107873	7406 32 8		325
RKFR 9 M 25	/ CuZn	5107880	7406 33 2		325
RKFR 9 SL2 V2 20	/ V2A	5107989	7406 34 8		342
RKFR 9 SL2 V2 25	/ V2A	5107996	7406 35 2		342
RKFR 9V 20	/ V2A	5108009	7406 35 6		325
RKFR 9V 25	/ V2A	5108047	7406 36 0		325
RKFRNUZD3R4MS20	94 / CuZn	5432609	7410 47 6		332
RKFRNUZD3R4MS25	94 / CuZn	5432630	7410 48 0		332
RKFRNUZD3R4VS20	94 / V2A	5432586	7410 46 7		332
RKFRNUZD3R4VS25	94 / V2A	5432593	7410 47 1		332
RKFRNUZD3R7MS20	94 / CuZn	5432661	7410 49 4		332
RKFRNUZD3R7MS25	94 / CuZn	5432708	7410 49 8		332
RKFRNUZD3R7VS20	94 / V2A	5432647	7410 48 5		332
RKFRNUZD3R7VS25	94 / V2A	5432654	7410 48 9		332
RKFRNUZD3R9MS20	94 / CuZn	5432739	7410 51 2		333
RKFRNUZD3R9MS25	94 / CuZn	5432746	7410 51 6		333
RKFRNUZD3R9VS20	94 / V2A	5432715	7410 50 3		332
RKFRNUZD3R9VS25	94 / V2A	5432722	7410 50 7		332
RKN 4 MS 20	/ CuZn	5108054	7406 36 4		321

Type	Mål/farge/div.	EAN-C.	Art.nr.	El. nr	Side
RKN 4 MS 25	/ CuZn	5108061	7406 36 8		321
RKN 4 VMSL1N 15	/ V2A	5483458	7406 37 5		344
RKN 4 VMSL1N 20	/ V2A	5483465	7406 37 6		344
RKN 4 VS 20	/ V2A	5108108	7406 37 0		321
RKN 4 VS 25	/ V2A	5108115	7406 37 4		321
RKN 9 MS 20	/ CuZn	5108122	7406 37 8		321
RKN 9 MS 25	/ CuZn	5108160	7406 38 2		321
RKN 9 VMSL1N 16	/ V2A	5483472	7406 39 1		344
RKN 9 VMSL1N 21	/ V2A	5483489	7406 39 2		344
RKN 9 VS 20	/ V2A	5108177	7406 38 6		321
RKN 9 VS 25	/ V2A	5108184	7406 39 0		321
RKN UZD3 4MS20	90 / CuZn	5431978	7410 20 9		327
RKN UZD3 4MS25	95 / CuZn	5431985	7410 21 3		327
RKN UZD3 4VS20	90 / V2A	5431954	7410 20 0		327
RKN UZD3 4VS25	95 / V2A	5431961	7410 20 4		327
RKN UZD3 9MS20	90 / CuZn	5432012	7410 22 7		327
RKN UZD3 9MS25	95 / CuZn	5432029	7410 23 1		327
RKN UZD3 9VS20	90 / V2A	5431992	7410 21 8		327
RKN UZD3 9VS25	95 / V2A	5432005	7410 22 2		327
RKR 4 SL2 V2 20	/ V2A	5108337	7406 42 2		342
RKR 4 SL2 V2 25	/ V2A	5108344	7406 42 6		342
RKR 4M 20	/ CuZn	5108290	7406 41 4		323
RKR 4M 25	/ CuZn	5108306	7406 41 8		323
RKR 4V 20	/ V2A	5108351	7406 43 0		323
RKR 4V 25	/ V2A	5108368	7406 43 4		323
RKR 7 SL2 V2 20	/ V2A	5108412	7406 44 6		342
RKR 7 SL2 V2 25	/ V2A	5108429	7406 45 0		342
RKR 7M 20	/ CuZn	5108399	7406 43 8		323
RKR 7M 25	/ CuZn	5108405	7406 44 2		323
RKR 7V 20	/ V2A	5108450	7406 45 4		323
RKR 7V 25	/ V2A	5108467	7406 45 8		323
RKR 9 SL2 V2 20	/ V2A	5108528	7406 47 4		342
RKR 9 SL2 V2 25	/ V2A	5108535	7406 47 8		342
RKR 9M 20	/ CuZn	5108474	7406 46 2		323
RKR 9M 25	/ CuZn	5108481	7406 46 6		323
RKR 9V 20	/ V2A	5108542	7406 48 2		323
RKR 9V 25	/ V2A	5108573	7406 48 6		323
RKRNUZD3R4MS20	94 / CuZn	5432289	7410 34 7		330
RKRNUZD3R4MS25	94 / CuZn	5432296	7410 35 1		330
RKRNUZD3R4VS20	94 / V2A	5432234	7410 33 8		330
RKRNUZD3R4VS25	94 / V2A	5432241	7410 34 2		330
RKRNUZD3R7MS20	94 / CuZn	5432326	7410 36 5		330
RKRNUZD3R7MS25	94 / CuZn	5432333	7410 36 9		330
RKRNUZD3R7VS20	94 / V2A	5432302	7410 35 6		330
RKRNUZD3R7VS25	94 / V2A	5432319	7410 36 0		330
RKRNUZD3R9MS20	94 / CuZn	5432364	7410 38 4		330
RKRNUZD3R9MS25	94 / CuZn	5432395	7410 38 8		330
RKRNUZD3R9VS20	94 / V2A	5432340	7410 37 4		330
RKRNUZD3R9VS25	94 / V2A	5432357	7410 37 9		330
RKS 2M2 15	324 288 / CuZn	5108764	7406 53 8		318
RKS 2M2 20	324 288 / CuZn	5108771	7406 54 2		318
RKS 2M2 25	324 288 / CuZn	5108788	7406 54 6		318
RKS 2V2 15	324 288 / V2A	5108795	7406 55 0		318
RKS 2V2 20	324 288 / V2A	5108801	7406 55 4		318
RKS 2V2 25	324 288 / V2A	5108818	7406 55 8		318
RKS M3 15	424 388 / CuZn	5108634	7406 50 2		319
RKS M3 20	424 388 / CuZn	5108641	7406 50 6		319
RKS M3 25	424 388 / CuZn	5108658	7406 51 0		319
RKS NV 9 20	/ V2A	5109006	7406 59 8		321
RKS NV 9 25	/ V2A	5109051	7406 60 2		321
RKS R4 M20	/ CuZn	5109068	7406 60 6		324
RKS R4 M25	/ CuZn	5109075	7406 61 0		324
RKS R4 V20	/ V2A	5109082	7406 61 4		323
RKS R4 V25	/ V2A	5109112	7406 61 8		323
RKS R7 M20	/ CuZn	5109136	7406 62 6		324
RKS R7 M25	/ CuZn	5109143	7406 63 0		324
RKS R7 V20	/ V2A	5109174	7406 63 4		324
RKS R7 V25	/ V2A	5109181	7406 63 8		324
RKS R9 M20	/ CuZn	5109204	7406 64 6		324
RKS R9 M25	/ CuZn	5109235	7406 65 0		324
RKS R9 V20	/ V2A	5109242	7406 65 4		324
RKS R9 V25	/ V2A	5109259	7406 65 8		324
RKS V3 15	424 388 / V2A	5108719	7406 52 6		319
RKS V3 20	424 388 / V2A	5108726	7406 53 0		319
RKS V3 25	424 388 / V2A	5108757	7406 53 4		319
RKSN 4 MS 20	/ CuZn	5108825	7406 56 2		321
RKSN 4 MS 25	/ CuZn	5108863	7406 56 6		321
RKSN 4 VS 20	/ V2A	5108870	7406 57 0		321
RKSN 4 VS 25	/ V2A	5108887	7406 57 4		321
RKSN 9 MS 20	/ CuZn	5108924	7406 57 8		322
RKSN 9 MS 25	/ CuZn	5108931	7406 58 2		322
RKSN UZD3 4MS20	90 / CuZn	5432050	7410 25 5		328

08 UFS_Katalog_2010_Neuer_Stand / no / 28/03/2011 (LLExport_01211)

Oppbygging av EAN-nummeret: Landmerking **40** Produsent-merking **1219** (for artikkelnr. som begynner med **0**: **1010**) Individuell EAN-C **5647589**

Type	Mål/farge/div.	EAN-C.	Art.nr.	El. nr	Side
RKSN UZD3 4MS25	95 / CuZn	5432067	7410 25 9		328
RKSN UZD3 4VS20	90 / V2A	5432036	7410 24 6		327
RKSN UZD3 4VS25	95 / V2A	5432043	7410 25 0		327
RKSN UZD3 9MS20	90 / CuZn	5432111	7410 27 3		328
RKSN UZD3 9MS25	95 / CuZn	5432128	7410 27 7		328
RKSN UZD3 9VS20	90 / V2A	5432098	7410 26 4		328
RKSN UZD3 9VS25	95 / V2A	5432104	7410 26 8		328
RKSRNUZD3R4MS20	94 / CuZn	5432425	7410 41 2		331
RKSRNUZD3R4MS25	94 / CuZn	5432456	7410 41 6		331
RKSRNUZD3R7MS20	94 / CuZn	5432487	7410 43 0		331
RKSRNUZD3R7MS25	94 / CuZn	5432517	7410 43 4		331
RKSRNUZD3R7VS20	94 / V2A	5432463	7410 42 1		331
RKSRNUZD3R7VS25	94 / V2A	5432470	7410 42 5		331
RKSRNUZD3R9MS20	94 / CuZn	5432548	7410 44 8		331
RKSRNUZD3R9MS25	94 / CuZn	5432579	7410 45 2		331
RKSRNUZD3R9VS20	94 / V2A	5432524	7410 43 9		331
RKSRNUZD3R9VS25	94 / V2A	5432531	7410 44 3		331
S2 19028	80 110 / Stk. / FS	5089254	7400 30 0		206
S2 19038	80 110 / Stk. / FS	5089261	7400 30 4		208
S2 19048	80 110 / Stk. / FS	5089278	7400 30 8		210
S2 25028	110 140 / Stk. / FS	5089285	7400 31 2		206
S2 25038	110 140 / Stk. / FS	5089315	7400 31 6		208
S2 25048	110 140 / Stk. / FS	5089322	7400 32 0		210
S3 25028	90 70 / Stk. / FS	5089339	7400 32 4		206
S3 25038	90 70 / Stk. / FS	5089346	7400 32 8		208
S3 25048	90 70 / Stk. / FS	5089377	7400 33 2		210
S3 35028	120 110 / Stk. / FS	5089384	7400 33 6		206
S3 35038	120 110 / Stk. / FS	5089391	7400 34 0		208
S3 35048	120 110 / Stk. / FS	5089407	7400 34 4		210
S990-AF1 RW	ren hvit / PC	5120957	6107 00 2	EL 1278207	365
S990-AF2 RW	ren hvit / PC	5121084	6107 10 2	EL 1278208	365
S990-AF3 RW	ren hvit / PC	5121244	6107 20 2	EL 1278209	365
S990-AFB1 RW	ren hvit / PC	5121022	6107 05 2	EL 1278227	365
S990-AFB2 RW	ren hvit / PC	5121183	6107 15 2	EL 1278228	365
S990-AFB3 RW	ren hvit / PC	5121305	6107 25 2	EL 1278229	365
SAK 1019	Gråbeige / PA	5113683	7407 98 4		334
SAK 7011	grå / PA	5113645	7407 97 6		334
SAK 8014	Sepiabrun / PA	5113690	7407 98 8		334
SAK 9011	grafittsvart / PA	5113676	7407 98 0		334
SAK MS	/ CuZn	5113706	7407 99 2		334
SAK V2A	/ V2A	5113737	7407 99 6		334
SE UZD3		5431886	7410 16 0		221
SE2 19027	190 2400 / Stk. / FS	5098515	7403 90 0		270
SE2 19037	190 2400 / Stk. / FS	5098522	7403 90 4		272
SE2 19047	190 2400 / Stk. / FS	5098553	7403 90 8		274
SE2 25027	250 2400 / Stk. / FS	5098560	7403 91 2		270
SE2 25037	250 2400 / Stk. / FS	5098577	7403 91 6		272
SE2 25047	250 2400 / Stk. / FS	5098584	7403 92 0		274
SE3 19037	190 2400 / Stk. / FS	5098614	7403 92 2		272
SE3 19047	190 2400 / Stk. / FS	5098621	7403 92 4		274
SE3 25027	250 2400 / Stk. / FS	5098638	7403 92 8		270
SE3 25037	250 2400 / Stk. / FS	5098645	7403 93 2		272
SE3 25047	250 2400 / Stk. / FS	5098676	7403 93 6		274
SEG2 19027	190 2400 / Stk. / FS	5098683	7403 94 0		270
SEG2 19037	190 2400 / Stk. / FS	5098690	7403 94 4		272
SEG2 19047	190 2400 / Stk. / FS	5098706	7403 94 8		274
SEG2 25027	250 2400 / Stk. / FS	5098737	7403 95 2		270
SEG2 25037	250 2400 / Stk. / FS	5098744	7403 95 6		272
SEG2 25047	250 2400 / Stk. / FS	5098751	7403 96 0		274
SEG3 19037	190 2400 / Stk. / FS	5098768	7403 96 4		272
SEG3 19047	190 2400 / Stk. / FS	5098799	7403 96 8		274
SEG3 25027	250 2400 / Stk. / FS	5098805	7403 97 2		270
SEG3 25037	250 2400 / Stk. / FS	5098812	7403 97 6		272
SES 19027	190 27 / Stk. / FS	5098829	7403 98 0		206
SES 19027	190 27 / Stk. / FS	5098829	7403 98 0		270
SES 19037	190 37 / Stk. / FS	5098850	7403 98 4		208
SES 19037	190 37 / Stk. / FS	5098850	7403 98 4		272
SES 19047	190 48 / Stk. / FS	5098867	7403 98 8		210
SES 19047	190 48 / Stk. / FS	5098867	7403 98 8		274
SES 25027	250 27 / Stk. / FS	5098874	7404 00 2		206
SES 25027	250 27 / Stk. / FS	5098874	7404 00 2		270
SES 25037	250 37 / Stk. / FS	5098881	7404 00 6		208
SES 25037	250 37 / Stk. / FS	5098881	7404 00 6		272
SES 25047	250 48 / Stk. / FS	5098911	7404 01 0		210
SES 25047	250 48 / Stk. / FS	5098911	7404 01 0		274
SES 35027	350 27 / Stk. / FS	5098928	7404 01 4		206
SES 35037	350 37 / Stk. / FS	5098935	7404 01 8		208
SES 35047	350 48 / Stk. / FS	5098942	7404 02 2		210
SG TW	/ PA	5303770	7429 17 0		353
SG1	/ PA	5303718	7429 16 0		352
SG2	/ PA	5303725	7429 16 2		352
SG3	/ PA	5303763	7429 16 4		353
SGH 50		6020652	7368 59 3		335
SH80 1019	Gråbeige / PA	5113850	7408 02 8		373
SH80 7011	grå / PA	5113812	7408 02 0		373
SH80 8014	Sepiabrun / PA	5113867	7408 03 2		373
SH80 9011	grafittsvart / PA	5113829	7408 02 4		373
SH80 T 1019	Gråbeige / PA	5113928	7408 04 8		373
SH80 T 7011	grå / PA	5113881	7408 04 0		373
SH80 T 8014	Sepiabrun / PA	5113935	7408 05 2		373
SH80 T 9011	grafittsvart / PA	5113911	7408 04 4		373
SHF80 30 1019	Gråbeige / PA	5113973	7408 06 0		373
SHF80 30 9011	grafittsvart / PA	5113942	7408 05 6		373
SHF80 30M 9011	grafittsvart / PA	5113980	7408 06 4		373
SK HB 201X201	201 / PS	5246435	7425 60 0		394
SK HB 245X245	245 / PS	5099901	7404 41 2		394
SK HB R215	215 / PS	5099871	7404 40 0		394
SK HB R275	275 / PS	5099888	7404 40 4		394
SK HB R305	305 / PS	5099895	7404 40 8		394
SKS-CH0 RW1	ren hvit / PC	5008866	6117 20 0		400
SKS-D0 MZGN1	Mintgrønn / PC	6458530	6117 00 5		265
SKS-D0 MZGN1	Mintgrønn / PC	6458530	6117 00 5		312
SKS-D0 MZGN1	Mintgrønn / PC	6458530	6117 00 5		398
SKS-D0 MZGN2	Mintgrønn / PC	6458837	6117 01 6		266
SKS-D0 MZGN2	Mintgrønn / PC	6458837	6117 01 6		313
SKS-D0 MZGN2	Mintgrønn / PC	6458837	6117 01 6		398
SKS-D0 MZGN3	Mintgrønn / PC	6458950	6117 02 7		266
SKS-D0 MZGN3	Mintgrønn / PC	6458950	6117 02 7		313
SKS-D0 MZGN3	Mintgrønn / PC	6458950	6117 02 7		398
SKS-D0 ROR1	oransje / PC	6458356	6117 00 3		265
SKS-D0 ROR1	oransje / PC	6458356	6117 00 3		312
SKS-D0 ROR1	oransje / PC	6458356	6117 00 3		398
SKS-D0 ROR2	oransje / PC	6458653	6117 01 4		266
SKS-D0 ROR2	oransje / PC	6458653	6117 01 4		313
SKS-D0 ROR2	oransje / PC	6458653	6117 01 4		398
SKS-D0 ROR3	oransje / PC	6645077	6117 02 5		266
SKS-D0 ROR3	oransje / PC	6645077	6117 02 5		313
SKS-D0 ROR3	oransje / PC	6645077	6117 02 5		398
SKS-D0 RW1	ren hvit / PC	6458295	6117 00 1	EL 1567549	265
SKS-D0 RW1	ren hvit / PC	6458295	6117 00 1	EL 1567549	312
SKS-D0 RW1	ren hvit / PC	6458295	6117 00 1	EL 1567549	398
SKS-D0 RW2	ren hvit / PC	6518531	6117 01 2	EL 1567550	266
SKS-D0 RW2	ren hvit / PC	6518531	6117 01 2	EL 1567550	313
SKS-D0 RW2	ren hvit / PC	6518531	6117 01 2	EL 1567550	398
SKS-D0 RW3	ren hvit / PC	6458899	6117 02 3	EL 1567551	266
SKS-D0 RW3	ren hvit / PC	6458899	6117 02 3	EL 1567551	313
SKS-D0 RW3	ren hvit / PC	6458899	6117 02 3	EL 1567551	398
SKS-D0 SRO1	Signalrød / PC	6458592	6117 00 7		265
SKS-D0 SRO1	Signalrød / PC	6458592	6117 00 7		312
SKS-D0 SRO1	Signalrød / PC	6458592	6117 00 7		398
SKS-D0 SRO2	Signalrød / PC	6471072	6117 01 8		266
SKS-D0 SRO2	Signalrød / PC	6471072	6117 01 8		313
SKS-D0 SRO2	Signalrød / PC	6471072	6117 01 8		398
SKS-D0 SRO3	Signalrød / PC	6597376	6117 02 9		266
SKS-D0 SRO3	Signalrød / PC	6597376	6117 02 9		313
SKS-D0 SRO3	Signalrød / PC	6597376	6117 02 9		398
SKS-D3 AL1	alu-lakkert / PC	6213139	6117 04 9	EL 1503200	398
SKS-D3 AL2	alu-lakkert / PC	6213191	6117 06 0	EL 1503201	398
SKS-D3 AL3	alu-lakkert / PC	6213436	6117 07 1	EL 1503202	398
SKS-D3 MZGN1	Mintgrønn / PC	6459131	6117 04 5		255
SKS-D3 MZGN1	Mintgrønn / PC	6459131	6117 04 5		266
SKS-D3 MZGN1	Mintgrønn / PC	6459131	6117 04 5		313

08 UFS_Katalog_2010_Neuer_Stand / no / 28/03/2011 (LLExport_01211)

Type	Mål/farge/div.	EAN-C.	Art.nr.	El. nr	Side
SKS-D3 MZGN1	Mintgrønn/ PC	6459131	6117 04 5		353
SKS-D3 MZGN1	Mintgrønn/ PC	6459131	6117 04 5		398
SKS-D3 MZGN2	Mintgrønn/ PC	6459674	6117 05 6		255
SKS-D3 MZGN2	Mintgrønn/ PC	6459674	6117 05 6		266
SKS-D3 MZGN2	Mintgrønn/ PC	6459674	6117 05 6		313
SKS-D3 MZGN2	Mintgrønn/ PC	6459674	6117 05 6		353
SKS-D3 MZGN2	Mintgrønn/ PC	6459674	6117 05 6		398
SKS-D3 MZGN3	Mintgrønn/ PC	6459971	6117 06 7		255
SKS-D3 MZGN3	Mintgrønn/ PC	6459971	6117 06 7		266
SKS-D3 MZGN3	Mintgrønn/ PC	6459971	6117 06 7		313
SKS-D3 MZGN3	Mintgrønn/ PC	6459971	6117 06 7		353
SKS-D3 MZGN3	Mintgrønn/ PC	6459971	6117 06 7		398
SKS-D3 ROR1	oransje/ PC	6459070	6117 04 3		255
SKS-D3 ROR1	oransje/ PC	6459070	6117 04 3		266
SKS-D3 ROR1	oransje/ PC	6459070	6117 04 3		313
SKS-D3 ROR1	oransje/ PC	6459070	6117 04 3		353
SKS-D3 ROR1	oransje/ PC	6459070	6117 04 3		398
SKS-D3 ROR2	oransje/ PC	6459612	6117 05 4		255
SKS-D3 ROR2	oransje/ PC	6459612	6117 05 4		266
SKS-D3 ROR2	oransje/ PC	6459612	6117 05 4		313
SKS-D3 ROR2	oransje/ PC	6459612	6117 05 4		353
SKS-D3 ROR2	oransje/ PC	6459612	6117 05 4		398
SKS-D3 ROR3	oransje/ PC	6459858	6117 06 5		255
SKS-D3 ROR3	oransje/ PC	6459858	6117 06 5		266
SKS-D3 ROR3	oransje/ PC	6459858	6117 06 5		313
SKS-D3 ROR3	oransje/ PC	6459858	6117 06 5		353
SKS-D3 ROR3	oransje/ PC	6459858	6117 06 5		398
SKS-D3 RW1	ren hvit/ PC	6459018	6117 04 1	EL 1567552	255
SKS-D3 RW1	ren hvit/ PC	6459018	6117 04 1	EL 1567552	266
SKS-D3 RW1	ren hvit/ PC	6459018	6117 04 1	EL 1567552	313
SKS-D3 RW1	ren hvit/ PC	6459018	6117 04 1	EL 1567552	353
SKS-D3 RW1	ren hvit/ PC	6459018	6117 04 1	EL 1567552	398
SKS-D3 RW2	ren hvit/ PC	6459551	6117 05 2	EL 1567553	255
SKS-D3 RW2	ren hvit/ PC	6459551	6117 05 2	EL 1567553	266
SKS-D3 RW2	ren hvit/ PC	6459551	6117 05 2	EL 1567553	313
SKS-D3 RW2	ren hvit/ PC	6459551	6117 05 2	EL 1567553	353
SKS-D3 RW2	ren hvit/ PC	6459551	6117 05 2	EL 1567553	398
SKS-D3 RW3	ren hvit/ PC	6459797	6117 06 3	EL 1567554	255
SKS-D3 RW3	ren hvit/ PC	6459797	6117 06 3	EL 1567554	266
SKS-D3 RW3	ren hvit/ PC	6459797	6117 06 3	EL 1567554	313
SKS-D3 RW3	ren hvit/ PC	6459797	6117 06 3	EL 1567554	353
SKS-D3 RW3	ren hvit/ PC	6459797	6117 06 3	EL 1567554	398
SKS-D3 SRO1	Signalrød/ PC	6459377	6117 04 7		255
SKS-D3 SRO1	Signalrød/ PC	6459377	6117 04 7		266
SKS-D3 SRO1	Signalrød/ PC	6459377	6117 04 7		313
SKS-D3 SRO1	Signalrød/ PC	6459377	6117 04 7		353
SKS-D3 SRO1	Signalrød/ PC	6459377	6117 04 7		398
SKS-D3 SRO2	Signalrød/ PC	6459735	6117 05 8		255
SKS-D3 SRO2	Signalrød/ PC	6459735	6117 05 8		266
SKS-D3 SRO2	Signalrød/ PC	6459735	6117 05 8		313
SKS-D3 SRO2	Signalrød/ PC	6459735	6117 05 8		353
SKS-D3 SRO2	Signalrød/ PC	6459735	6117 05 8		398
SKS-D3 SRO3	Signalrød/ PC	6460038	6117 06 9		255
SKS-D3 SRO3	Signalrød/ PC	6460038	6117 06 9		266
SKS-D3 SRO3	Signalrød/ PC	6460038	6117 06 9		313
SKS-D3 SRO3	Signalrød/ PC	6460038	6117 06 9		353
SKS-D3 SRO3	Signalrød/ PC	6460038	6117 06 9		398
SKS-DK0 RW1	ren hvit/ PC	5462231	6117 20 2		401
SKS-DKE0 RW1	ren hvit/ PC	5616016	6117 20 3		401
SKS-DS3 AL2	alu-lakkert/ PC	5437987	6117 08 2		250
SKS-DS3 AL2	alu-lakkert/ PC	5437987	6117 08 2		386
SKS-DS3 AL3	alu-lakkert/ PC	5670919	6119 86 0		250
SKS-DS3 AL3	alu-lakkert/ PC	5670919	6119 86 0		386
SKS-DS3 MZGN2	Mintgrønn/ PC	5437949	6117 07 8		250
SKS-DS3 MZGN2	Mintgrønn/ PC	5437949	6117 07 8		386
SKS-DS3 MZGN3	Mintgrønn/ PC	5670889	6119 85 4		250
SKS-DS3 MZGN3	Mintgrønn/ PC	5670889	6119 85 4		386
SKS-DS3 ROR2	oransje/ PC	5437932	6117 07 6		250
SKS-DS3 ROR2	oransje/ PC	5437932	6117 07 6		386
SKS-DS3 ROR3	oransje/ PC	5670872	6119 85 2		250
SKS-DS3 ROR3	oransje/ PC	5670872	6119 85 2		386
SKS-DS3 RW2	ren hvit/ PC	5437925	6117 07 4		250
SKS-DS3 RW2	ren hvit/ PC	5437925	6117 07 4		386
SKS-DS3 RW3	ren hvit/ PC	5670865	6119 85 0		250
SKS-DS3 RW3	ren hvit/ PC	5670865	6119 85 0		386
SKS-DS3 SRO2	Signalrød/ PC	5437970	6117 08 0		250
SKS-DS3 SRO2	Signalrød/ PC	5437970	6117 08 0		386
SKS-DS3 SRO3	Signalrød/ PC	5670896	6119 85 6		250
SKS-DS3 SRO3	Signalrød/ PC	5670896	6119 85 6		386
SKS-DS3 SWGR3	sortgrå/ PC	5670902	6119 85 8		250
SKS-DS3 SWGR3	sortgrå/ PC	5670902	6119 85 8		386
SKS-F0 MZGN1	Mintgrønn/ PC	6460212	6117 10 6		399
SKS-F0 MZGN2	Mintgrønn/ PC	6188956	6117 11 5		399
SKS-F0 MZGN3	Mintgrønn/ PC	6189373	6117 12 7		399

Type	Mål/farge/div.	EAN-C.	Art.nr.	El. nr	Side
SKS-F0 ROR1	oransje/ PC	6460151	6117 10 4		399
SKS-F0 ROR2	oransje/ PC	6460458	6117 11 3		399
SKS-F0 ROR3	oransje/ PC	6189311	6117 12 5		399
SKS-F0 RW1	ren hvit/ PC	6460090	6117 10 2		399
SKS-F0 RW2	ren hvit/ PC	6460335	6117 11 1		399
SKS-F0 RW3	ren hvit/ PC	6189076	6117 12 3		399
SKS-F0 SRO1	Signalrød/ PC	6460274	6117 10 8		399
SKS-F0 SRO2	Signalrød/ PC	6189014	6117 11 7		399
SKS-F0 SRO3	Signalrød/ PC	6189618	6117 12 9		399
SKS-F3 AL1	alu-lakkert/ PC	6213856	6117 14 8		399
SKS-F3 AL2	alu-lakkert/ PC	6213917	6117 15 9		400
SKS-F3 AL3	alu-lakkert/ PC	6213979	6117 17 0		400
SKS-F3 MZGN1	Mintgrønn/ PC	6287291	6117 14 4		399
SKS-F3 MZGN2	Mintgrønn/ PC	6637218	6117 15 5		400
SKS-F3 MZGN3	Mintgrønn/ PC	6461356	6117 16 6		400
SKS-F3 ROR1	oransje/ PC	6189854	6117 14 2		399
SKS-F3 ROR2	oransje/ PC	6538690	6117 15 3		400
SKS-F3 ROR3	oransje/ PC	6461233	6117 16 4		400
SKS-F3 RW1	ren hvit/ PC	6189793	6117 14 0		399
SKS-F3 RW2	ren hvit/ PC	6460632	6117 15 1		400
SKS-F3 RW3	ren hvit/ PC	6461110	6117 16 2		400
SKS-F3 SRO1	Signalrød/ PC	6287536	6117 14 6		399
SKS-F3 SRO2	Signalrød/ PC	6461059	6117 15 7		400
SKS-F3 SRO3	Signalrød/ PC	6461530	6117 16 8		400
SKS-FC0 SRO1	Signalrød/ PC	5364184	6106 67 7		399
SKS-FC0 SRO2	Signalrød/ PC	5364252	6106 68 7		399
SKS-FC0 SRO3	Signalrød/ PC	5364368	6106 69 7		399
SKS-FC3 SRO1	Signalrød/ PC	5364436	6106 70 7		400
SKS-FC3 SRO2	Signalrød/ PC	5364504	6106 71 7		400
SKS-FC3 SRO3	Signalrød/ PC	5364597	6106 72 7		400
SRE 250 1019	Gråbeige/ PA	5098997	7404 03 4		277
SRE 250 7011	grå/ PA	5098973	7404 02 6		277
SRE 250 8014	Sepiabrun/ PA	5098980	7404 03 0		277
SRE 250 9011	grafittsvart/ PA	5099000	7404 03 8		277
STA-SKS S1 SW	svart	5438090	6117 19 2		250
STA-SKS SU1 SW	svart	5670933	6117 19 6		386
STA-SKS SU1 W	hvit	5670940	6117 19 7		386
ST-F GST18i3p SW	svart	5273530	6108 05 0		392
ST-F GST18i3p W	hvit	5273547	6108 05 1		392
ST-S GST18i3p SW	svart	5273608	6108 05 4		392
ST-S GST18i3p W	hvit	5273646	6108 05 5		392
ST-S GST18i5p SW	svart	5273707	6108 07 0		393
T EM	/ Zn	5114055	7408 08 4		271
T EM	/ Zn	5114055	7408 08 4		273
T EM	/ Zn	5114055	7408 08 4		275
T EM	/ Zn	5114055	7408 08 4		293
T EM	/ Zn	5114055	7408 08 4		296
T EM	/ Zn	5114055	7408 08 4		368
T ZE	/ PA	5114062	7408 08 8		368
T12L 00C 7011	grå/ PA	5114109	7408 09 6		366
T12L 00C 9011	grafittsvart/ PA	5114116	7408 10 0		366
T12L P01S 9011	grafittsvart/ PVC	5114154	7408 10 8		366
T12L P02S 9011	grafittsvart/ PVC	5114178	7408 11 6		366
T12L P03S 9011	grafittsvart/ PVC	5114215	7408 12 4		366
T12L P04S 9011	grafittsvart/ PVC	5114239	7408 13 2		366
T12L P05S 9011	grafittsvart/ PVC	5114277	7408 14 0		366
T12L P15S 9011	grafittsvart/ PA	5114291	7408 14 8		367
T12L P16S 9011	grafittsvart/ PA	5114338	7408 15 6		367
T12L P17S 9011	grafittsvart/ PA	5114352	7408 16 4		367
T12L P1S 9011	grafittsvart/ PVC	5114390	7408 17 2		367
T12L P2S 9011	grafittsvart/ PVC	5114413	7408 18 0		367
T12L P3S 9011	grafittsvart/ PVC	5114437	7408 18 8		367
T12L P4S 9011	grafittsvart/ PVC	5114451	7408 19 6		367
T12L P7S 9011	grafittsvart/ PVC	5114536	7408 20 4		367
T12L TQ	grafittsvart/ PVC	5114543	7408 20 8		368
T4B 00C 7011	grå/ PA	5114956	7408 28 8		362
T4B 00C 9011	grafittsvart/ PA	5114963	7408 29 2		362
T4B P01S 9011	grafittsvart/ PVC	5114604	7408 22 0		362
T4B P0S2 9011	grafittsvart/ PVC	5114659	7408 22 8		362
T4B P1S 9011	grafittsvart/ PVC	5114703	7408 23 6		362
T4B P2S 9011	grafittsvart/ PVC	5114727	7408 24 4		362
T4B P3S 9011	grafittsvart/ PVC	5114772	7408 25 2		362
T4B P5S 9011	grafittsvart/ PVC	5114826	7408 26 0		362
T4B P6 9011	grafittsvart/ PA	5114840	7408 26 8		363

08 UFS_Katalog_2010_Neuer_Stand / no / 28/03/2011 (LLExport_01211)

Oppbygging av EAN-nummeret: Landmerking **40** Produsent-merking **1219** (for artikkelnr. som begynner med **0**: **1010**) Individuell EAN-C **5647589**

Type	Mål/farge/div.	EAN-C.	Art.nr.	El. nr	Side
T4B P7 9011	grafittsvart / PA	5114895	7408 27 6		363
T4B TQ	grafittsvart / PVC	5114901	7408 28 0		363
T4L EG	grafittsvart / PA	5115007	7408 29 6		363
T4L00C 9011	grafittsvart / PA	5115014	7408 30 0		363
T4L00C7035	lysegrå / PA	5115021	7408 30 4		363
T8NL 00C 7035	lysegrå / PA	5116028	7408 49 8		363
T8NL 00C 9011	grafittsvart / PA	5115984	7408 49 4		363
T8NL A105 9011	grafittsvart / PA	5115564	7408 41 2		364
T8NL A45 9011	grafittsvart / PA	5115601	7408 41 6		363
T8NL EB1 7035	lysegrå / PA	5115625	7408 42 4		366
T8NL EB1 9011	grafittsvart / PA	5115618	7408 42 0		366
T8NL EB2 7035	lysegrå / PA	5115670	7408 43 2		365
T8NL EB2 9011	grafittsvart / PA	5115663	7408 42 8		365
T8NL P01 7035	lysegrå / PA	5115724	7408 44 0		364
T8NL P01 9011	grafittsvart / PA	5115687	7408 43 6		364
T8NL P1 7035	lysegrå / PA	5115748	7408 44 8		364
T8NL P1 9011	grafittsvart / PA	5115731	7408 44 4		364
T8NL P105 7035	lysegrå / PA	5115793	7408 45 6		364
T8NL P105 9011	grafittsvart / PA	5115786	7408 45 2		364
T8NL P2 7035	lysegrå / PA	5115847	7408 46 0		364
T8NL P2 9011	grafittsvart / PA	5115809	7408 45 8		364
T8NL P3 7035	lysegrå / PA	5115861	7408 47 0		364
T8NL P3 9011	grafittsvart / PA	5115854	7408 46 4		364
T8NL P45 7035	lysegrå / PA	5115915	7408 47 8		364
T8NL P45 9011	grafittsvart / PA	5115908	7408 47 4		364
T8NL PCEE 7035	lysegrå / PA	5115960	7408 48 6		365
T8NL PCEE 9011	grafittsvart / PA	5115922	7408 48 2		365
T8NL TQ	grafittsvart / PVC	5115977	7408 49 0		365
TAE-6F AL1	alu-lakkert	6215959	6117 43 0		402
TAE-6F RW1	ren hvit	6215713	6117 42 8		402
TU GRAF9 7011	grå / PA	5116035	7408 50 2		310
TU GRAF9 9011	grafittsvart / PA	5116042	7408 50 6		310
TUK A	/ Alu / MT	5116080	7408 51 0		334
TUK M 1019	Gråbeige / PA	5116141	7408 52 2		334
TUK M 7011	grå / PA	5116097	7408 51 4		334
TUK M 8014	Sepiabrun / PA	5116158	7408 52 6		334
TUK M 9011	grafittsvart / PA	5116103	7408 51 8		334
TUK OA	/ Alu	5299363	7428 45 0		334
TUK V 7011	grå / PA	5116165	7408 53 0		334
TUK V 9011	grafittsvart / PA	5116202	7408 53 4		334
UDB	/ Stk. / G	5116271	7408 55 0		308
UDHOME4 M V	95 / CuZn	5246183	7427 00 6	EL 1226011	383
UDHOME4 V V	95 / V2A	5246121	7427 00 0	EL 1226010	383
UDHOME9 M GB V	95 / CuZn	5710844	7427 03 7		383
UDHOME9 V GB V	95 / V2A	5710837	7427 03 1		383
UDL1-120 70 90SL	70 / Stk. / FS	5116288	7408 55 4		380
UDL2-120 70	/ Stk. / FS	5116325	7408 55 8	EL 1226008	380
UDL2-120 80	/ Stk. / FS	5116332	7408 56 2	EL 1226009	380
UDL2-80 70	/ Stk. / FS	5116349	7408 56 6		372
UGD 250-3 4	367 410 / Stk. / FS	5431701	7410 07 9		213
UGD 250-3 6	367 410 / Stk. / FS	5431732	7410 08 3		213
UGD 250-3 9	367 410 / Stk. / FS	5431749	7410 08 7		213
UGD 250-3R4	367 410 / Stk. / FS	5431756	7410 09 1		213
UGD 350-3 4	467 201 / Stk. / FS	5431763	7410 10 4		217
UGD 350-3 6	467 201 / Stk. / FS	5431770	7410 10 8		217
UGD 350-3 9	467 244 / Stk. / FS	5431787	7410 11 2		217
UGD 350-3 R4	467 510 / Stk. / FS	5431794	7410 11 6		217
UGD 350-3 R7	467 510 / Stk. / FS	5431800	7410 12 0		217
UGD 350-3 R9	467 510 / Stk. / FS	5431817	7410 12 4		217
UGD55 250-3 9R	367 410 / Stk. / FS	5678724	7410 06 0		263
UGD55 350-3 9R	467 467 / Stk. / FS	5678762	7410 06 2		263
UGD55 350-3R9R	467 467 / Stk. / FS	5678779	7410 06 4		263
ULA DB 7011	grå / PA	5438717	7407 89 8		374
ULA DB SA 7011	grå / PA	5438694	7407 89 4		374
ULA DB T 7011	grå / PA	5438700	7407 89 6		374
US80 32	/ Zn	5116387	7408 57 0		372
US80 A	/ PA	5116462	7408 59 0		372
US80 B	/ PA	5116509	7408 59 4		372
US80 DB 20	53 / Zn	5116400	7408 57 8		372
US80 DB 38	77 / Zn	5116448	7408 58 2		372

Type	Mål/farge/div.	EAN-C.	Art.nr.	El. nr	Side
ÜSM-A-4		5613596	5092 47 2		401
ÜSM-A-4T		5699767	6107 80 1		401
USS80 W	/ Zn	5116523	7408 60 2		372
UVS-6S2	/ Stk.	5122265	6108 00 0		389
UVS-6S2SA	/ Stk.	5522997	6108 01 2		390
UVS-6S6W2	/ Stk.	5122289	6108 01 0		389
UVS-6S6W2SA	/ Stk.	5523017	6108 01 6		390
UVS-6W2	/ Stk.	5122272	6108 00 5		389
UVS-6W2SA	/ Stk.	5523000	6108 01 4		390
UZD 115170 250-3	367 410 / Stk. / FS	5431640	7410 04 3		213
UZD 115170 350-3	467 510 / Stk. / FS	5431671	7410 04 7		217
UZD 165220 250-3	367 410 / Stk. / FS	5431688	7410 05 2		213
UZD 165220 350-3	467 510 / Stk. / FS	5431695	7410 05 6		217
UZD 250-3	367 410 / Stk. / FS	5430964	7410 03 0		213
UZD 250-3 R	367 410 / Stk. / FS	5475507	7410 03 1	EL 1226028	213
UZD 350-3	467 510 / Stk. / FS	5431633	7410 03 4		217
UZD 350-3 R	467 510 / Stk. / FS	5475545	7410 03 5	EL 1226027	217
VB-3 GST18i3p	svart	5273721	6108 08 0		394
VB-5 GST18i3p	svart	5273769	6108 08 2		394
VB-SKS S	svart	5438113	6117 19 8		250
VB-SKS S	svart	5438113	6117 19 8		386
VB-T GST18i3p	svart	5273776	6108 08 4		393
VL 19028E	19028 / Stk. / FS	5432845	7400 96 0		206
VL 19038E	19038 / Stk. / FS	5432883	7400 96 2		208
VL 19048E	19048 / Stk. / FS	5432890	7400 96 4		210
VL 25028E	25028 / Stk. / FS	5432906	7400 96 6		206
VL 25038E	25038 / Stk. / FS	5432944	7400 96 8		208
VL 25048E	25048 / Stk. / FS	5432951	7400 97 0		210
VL 35028E	35028 / Stk. / FS	5432968	7400 97 2		206
VL 35038E	35038 / Stk. / FS	5433002	7400 97 4		208
VL 35048E	35048 / Stk. / FS	5433019	7400 97 6		210
VL-3Q1.5 1 SW	svart	5122326	6108 10 0		251
VL-3Q1.5 1 SW	svart	5122326	6108 10 0		390
VL-3Q1.5 1 W	hvit	5122692	6108 12 5		251
VL-3Q1.5 1 W	hvit	5122692	6108 12 5		391
VL-3Q1.5 10 SW	svart	5122500	6108 10 9		251
VL-3Q1.5 10 SW	svart	5122500	6108 10 9		390
VL-3Q1.5 10 W	hvit	5122876	6108 13 4		251
VL-3Q1.5 10 W	hvit	5122876	6108 13 4		391
VL-3Q1.5 11 SW	svart	5122517	6108 11 0		251
VL-3Q1.5 11 SW	svart	5122517	6108 11 0		390
VL-3Q1.5 11 W	hvit	5122883	6108 13 5		251
VL-3Q1.5 11 W	hvit	5122883	6108 13 5		391
VL-3Q1.5 12 SW	svart	5122524	6108 11 1		251
VL-3Q1.5 12 SW	svart	5122524	6108 11 1		390
VL-3Q1.5 12 W	hvit	5122920	6108 13 6		251
VL-3Q1.5 12 W	hvit	5122920	6108 13 6		391
VL-3Q1.5 13 SW	svart	5122562	6108 11 2		251
VL-3Q1.5 13 SW	svart	5122562	6108 11 2		390
VL-3Q1.5 13 W	hvit	5122937	6108 13 7		251
VL-3Q1.5 13 W	hvit	5122937	6108 13 7		391
VL-3Q1.5 14 SW	svart	5122579	6108 11 3		251
VL-3Q1.5 14 SW	svart	5122579	6108 11 3		390
VL-3Q1.5 14 W	hvit	5122944	6108 13 8		251
VL-3Q1.5 14 W	hvit	5122944	6108 13 8		391
VL-3Q1.5 15 SW	svart	5122586	6108 11 4		251
VL-3Q1.5 15 SW	svart	5122586	6108 11 4		390
VL-3Q1.5 15 W	hvit	5122982	6108 13 9		251
VL-3Q1.5 15 W	hvit	5122982	6108 13 9		391
VL-3Q1.5 2 SW	svart	5122333	6108 10 1		251
VL-3Q1.5 2 SW	svart	5122333	6108 10 1		390
VL-3Q1.5 2 W	hvit	5122708	6108 12 6		251
VL-3Q1.5 2 W	hvit	5122708	6108 12 6		391
VL-3Q1.5 3 SW	svart	5122340	6108 10 2		251
VL-3Q1.5 3 SW	svart	5122340	6108 10 2		390
VL-3Q1.5 3 W	hvit	5122746	6108 12 7		251
VL-3Q1.5 3 W	hvit	5122746	6108 12 7		391

Type	Mål/farge/div.	EAN-C.	Art.nr.	El. nr	Side
VL-3Q1.5 4 SW	svart	5122388	6108 10 3		251
VL-3Q1.5 4 SW	svart	5122388	6108 10 3		390
VL-3Q1.5 4 W	hvit	5122753	6108 12 8		251
VL-3Q1.5 4 W	hvit	5122753	6108 12 8		391
VL-3Q1.5 5 SW	svart	5122395	6108 10 4		251
VL-3Q1.5 5 SW	svart	5122395	6108 10 4		390
VL-3Q1.5 5 W	hvit	5122760	6108 12 9		251
VL-3Q1.5 5 W	hvit	5122760	6108 12 9		391
VL-3Q1.5 6 SW	svart	5122401	6108 10 5		251
VL-3Q1.5 6 SW	svart	5122401	6108 10 5		390
VL-3Q1.5 6 W	hvit	5122807	6108 13 0		251
VL-3Q1.5 6 W	hvit	5122807	6108 13 0		391
VL-3Q1.5 7 SW	svart	5122449	6108 10 6		251
VL-3Q1.5 7 SW	svart	5122449	6108 10 6		390
VL-3Q1.5 7 W	hvit	5122814	6108 13 1		251
VL-3Q1.5 7 W	hvit	5122814	6108 13 1		391
VL-3Q1.5 8 SW	svart	5122456	6108 10 7		251
VL-3Q1.5 8 SW	svart	5122456	6108 10 7		390
VL-3Q1.5 8 W	hvit	5122821	6108 13 2		251
VL-3Q1.5 8 W	hvit	5122821	6108 13 2		391
VL-3Q1.5 9 SW	svart	5122463	6108 10 8		251
VL-3Q1.5 9 SW	svart	5122463	6108 10 8		390
VL-3Q1.5 9 W	hvit	5122869	6108 13 3		251
VL-3Q1.5 9 W	hvit	5122869	6108 13 3		391
VL-3Q2.5 1 SW	svart	5123064	6108 15 0		251
VL-3Q2.5 1 SW	svart	5123064	6108 15 0		391
VL-3Q2.5 1 W	hvit	5123422	6108 17 5		252
VL-3Q2.5 1 W	hvit	5123422	6108 17 5		391
VL-3Q2.5 10 SW	svart	5123248	6108 15 9		251
VL-3Q2.5 10 SW	svart	5123248	6108 15 9		391
VL-3Q2.5 10 W	hvit	5123552	6108 18 4		252
VL-3Q2.5 10 W	hvit	5123552	6108 18 4		391
VL-3Q2.5 11 SW	svart	5123286	6108 16 0		251
VL-3Q2.5 11 SW	svart	5123286	6108 16 0		391
VL-3Q2.5 11 W	hvit	5123569	6108 18 5		252
VL-3Q2.5 11 W	hvit	5123569	6108 18 5		391
VL-3Q2.5 12 SW	svart	5123293	6108 16 1		251
VL-3Q2.5 12 SW	svart	5123293	6108 16 1		391
VL-3Q2.5 12 W	hvit	5123576	6108 18 6		252
VL-3Q2.5 12 W	hvit	5123576	6108 18 6		391
VL-3Q2.5 13 SW	svart	5123309	6108 16 2		251
VL-3Q2.5 13 SW	svart	5123309	6108 16 2		391
VL-3Q2.5 13 W	hvit	5123590	6108 18 7		252
VL-3Q2.5 13 W	hvit	5123590	6108 18 7		391
VL-3Q2.5 14 SW	svart	5123347	6108 16 3		251
VL-3Q2.5 14 SW	svart	5123347	6108 16 3		391
VL-3Q2.5 14 W	hvit	5123606	6108 18 8		252
VL-3Q2.5 14 W	hvit	5123606	6108 18 8		391
VL-3Q2.5 15 SW	svart	5123354	6108 16 4		251
VL-3Q2.5 15 SW	svart	5123354	6108 16 4		391
VL-3Q2.5 15 W	hvit	5123613	6108 18 9		252
VL-3Q2.5 15 W	hvit	5123613	6108 18 9		391
VL-3Q2.5 2 SW	svart	5123101	6108 15 1		251
VL-3Q2.5 2 SW	svart	5123101	6108 15 1		391
VL-3Q2.5 2 W	hvit	5123453	6108 17 6		252
VL-3Q2.5 2 W	hvit	5123453	6108 17 6		391
VL-3Q2.5 3 SW	svart	5123118	6108 15 2		251
VL-3Q2.5 3 SW	svart	5123118	6108 15 2		391
VL-3Q2.5 3 W	hvit	5123460	6108 17 7		252
VL-3Q2.5 3 W	hvit	5123460	6108 17 7		391
VL-3Q2.5 4 SW	svart	5123125	6108 15 3		251
VL-3Q2.5 4 SW	svart	5123125	6108 15 3		391
VL-3Q2.5 4 W	hvit	5123477	6108 17 8		252
VL-3Q2.5 4 W	hvit	5123477	6108 17 8		391
VL-3Q2.5 5 SW	svart	5123163	6108 15 4		251
VL-3Q2.5 5 SW	svart	5123163	6108 15 4		391
VL-3Q2.5 5 W	hvit	5123484	6108 17 9		252
VL-3Q2.5 5 W	hvit	5123484	6108 17 9		391
VL-3Q2.5 6 SW	svart	5123170	6108 15 5		251
VL-3Q2.5 6 SW	svart	5123170	6108 15 5		391
VL-3Q2.5 6 W	hvit	5123514	6108 18 0		252
VL-3Q2.5 6 W	hvit	5123514	6108 18 0		391
VL-3Q2.5 7 SW	svart	5123187	6108 15 6		251
VL-3Q2.5 7 SW	svart	5123187	6108 15 6		391
VL-3Q2.5 7 W	hvit	5123521	6108 18 1		252
VL-3Q2.5 7 W	hvit	5123521	6108 18 1		391
VL-3Q2.5 8 SW	svart	5123224	6108 15 7		251
VL-3Q2.5 8 SW	svart	5123224	6108 15 7		391
VL-3Q2.5 8 W	hvit	5123538	6108 18 2		252
VL-3Q2.5 8 W	hvit	5123538	6108 18 2		391
VL-3Q2.5 9 SW	svart	5123231	6108 15 8		251
VL-3Q2.5 9 SW	svart	5123231	6108 15 8		391
VL-3Q2.5 9 W	hvit	5123545	6108 18 3		252
VL-3Q2.5 9 W	hvit	5123545	6108 18 3		391
VL-3Q2.5 H1 SW	svart	5124368	6108 45 0		252
VL-3Q2.5 H1 SW	svart	5124368	6108 45 0		392

Type	Mål/farge/div.	EAN-C.	Art.nr.	El. nr	Side
VL-3Q2.5 H1 W	hvit	5124733	6108 47 5		252
VL-3Q2.5 H1 W	hvit	5124733	6108 47 5		392
VL-3Q2.5 H10 SW	svart	5124542	6108 45 9		252
VL-3Q2.5 H10 SW	svart	5124542	6108 45 9		392
VL-3Q2.5 H10 W	hvit	5124894	6108 48 4		252
VL-3Q2.5 H10 W	hvit	5124894	6108 48 4		392
VL-3Q2.5 H11 SW	svart	5124559	6108 46 0		252
VL-3Q2.5 H11 SW	svart	5124559	6108 46 0		392
VL-3Q2.5 H11 W	hvit	5124900	6108 48 5		252
VL-3Q2.5 H11 W	hvit	5124900	6108 48 5		392
VL-3Q2.5 H12 SW	svart	5124566	6108 46 1		252
VL-3Q2.5 H12 SW	svart	5124566	6108 46 1		392
VL-3Q2.5 H12 W	hvit	5124917	6108 48 6		252
VL-3Q2.5 H12 W	hvit	5124917	6108 48 6		392
VL-3Q2.5 H13 SW	svart	5124603	6108 46 2		252
VL-3Q2.5 H13 SW	svart	5124603	6108 46 2		392
VL-3Q2.5 H13 W	hvit	5124924	6108 48 7		252
VL-3Q2.5 H13 W	hvit	5124924	6108 48 7		392
VL-3Q2.5 H14 SW	svart	5124610	6108 46 3		252
VL-3Q2.5 H14 SW	svart	5124610	6108 46 3		392
VL-3Q2.5 H14 W	hvit	5124955	6108 48 8		252
VL-3Q2.5 H14 W	hvit	5124955	6108 48 8		392
VL-3Q2.5 H15 SW	svart	5124627	6108 46 4		252
VL-3Q2.5 H15 SW	svart	5124627	6108 46 4		392
VL-3Q2.5 H15 W	hvit	5124962	6108 48 9		252
VL-3Q2.5 H15 W	hvit	5124962	6108 48 9		392
VL-3Q2.5 H2 SW	svart	5124375	6108 45 1		252
VL-3Q2.5 H2 SW	svart	5124375	6108 45 1		392
VL-3Q2.5 H2 W	hvit	5124740	6108 47 6		252
VL-3Q2.5 H2 W	hvit	5124740	6108 47 6		392
VL-3Q2.5 H3 SW	svart	5124382	6108 45 2		252
VL-3Q2.5 H3 SW	svart	5124382	6108 45 2		392
VL-3Q2.5 H3 W	hvit	5124788	6108 47 7		252
VL-3Q2.5 H3 W	hvit	5124788	6108 47 7		392
VL-3Q2.5 H4 SW	svart	5124429	6108 45 3		252
VL-3Q2.5 H4 SW	svart	5124429	6108 45 3		392
VL-3Q2.5 H4 W	hvit	5124795	6108 47 8		252
VL-3Q2.5 H4 W	hvit	5124795	6108 47 8		392
VL-3Q2.5 H5 SW	svart	5124436	6108 45 4		252
VL-3Q2.5 H5 SW	svart	5124436	6108 45 4		392
VL-3Q2.5 H5 W	hvit	5124801	6108 47 9		252
VL-3Q2.5 H5 W	hvit	5124801	6108 47 9		392
VL-3Q2.5 H6 SW	svart	5124443	6108 45 5		252
VL-3Q2.5 H6 SW	svart	5124443	6108 45 5		392
VL-3Q2.5 H6 W	hvit	5124832	6108 48 0		252
VL-3Q2.5 H6 W	hvit	5124832	6108 48 0		392
VL-3Q2.5 H7 SW	svart	5124481	6108 45 6		252
VL-3Q2.5 H7 SW	svart	5124481	6108 45 6		392
VL-3Q2.5 H7 W	hvit	5124849	6108 48 1		252
VL-3Q2.5 H7 W	hvit	5124849	6108 48 1		392
VL-3Q2.5 H8 SW	svart	5124498	6108 45 7		252
VL-3Q2.5 H8 SW	svart	5124498	6108 45 7		392
VL-3Q2.5 H8 W	hvit	5124856	6108 48 2		252
VL-3Q2.5 H8 W	hvit	5124856	6108 48 2		392
VL-3Q2.5 H9 SW	svart	5124504	6108 45 8		252
VL-3Q2.5 H9 SW	svart	5124504	6108 45 8		392
VL-3Q2.5 H9 W	hvit	5124863	6108 48 3		252
VL-3Q2.5 H9 W	hvit	5124863	6108 48 3		392
VLE1 190	190 370 / Stk. / FS	5099154	7404 10 0		270
VLE1 190	190 370 / Stk. / FS	5099154	7404 10 0		272
VLE1 190	190 370 / Stk. / FS	5099154	7404 10 0		274
VLE1 250	250 430 / Stk. / FS	5099161	7404 10 4		270
VLE1 250	250 430 / Stk. / FS	5099161	7404 10 4		272
VLE1 250	250 430 / Stk. / FS	5099161	7404 10 4		274
VW E	/ Stk. / FS	5433026	7400 98 0		212
WZ 1008		5116578	7408 61 0		375
WZ 1013		5116585	7408 61 4		375
WZ 1014		5116615	7408 61 8		375
WZ 1022		5116639	7408 62 6		335
WZ 1028		5116646	7408 63 0		245
WZ 1028		5116646	7408 63 0		335
WZ 1029		5116677	7408 63 4		245
WZ 1029		5116677	7408 63 4		335
WZ 1032		5116684	7408 63 8		375
WZ 1034		5116691	7408 64 2		375
WZ 1058		5116707	7408 64 6		375
ZDE2-250 30	/ Stk. / FS	5099178	7404 10 8		276
ZDE2-250 40	/ Stk. / FS	5099185	7404 11 2		276
ZDE2-250 50	/ Stk. / FS	5099215	7404 11 6		276
ZE2 3	/ PA	5116745	7408 65 0		351

08 UFS_Katalog_2010_Neuer_Stand / no / 28/03/2011 (LLExport_01211)

Oppgi alltid artikkelnummer ved bestilling.

Oppbygging av EAN-nummeret: Landmerking **40** Produsent-merking **1219** (for artikkelnr. som begynner med **0**: **1010**) Individuell EAN-C **5647589**

Type	Mål/farge/div.	EAN-C.	Art.nr.	El. nr	Side
ZE2 3	/ PA	5116745	7408 65 0		368
ZES4 U 1019	Gråbeige / PA	5109358	7406 72 0		303
ZES4 U 7011	grå / PA	5109310	7406 71 2		303
ZES4 U 9011	grafittsvart / PA	5109327	7406 71 6		303
ZES6 U 1019	Gråbeige / PA	5109426	7406 74 0		303
ZES6 U 7011	grå / PA	5109433	7406 74 4		303
ZES6 U 9011	grafittsvart / PA	5109440	7406 74 8		303
ZES9 10DB 7011	grå / PA	5436720	7406 84 4		303
ZES9 10DB 9011	grafittsvart / PA	5436737	7406 84 6		303
ZES9 10U 1019	Gråbeige / PA	5436683	7406 83 8		303
ZES9 10U 7011	grå / PA	5436669	7406 83 4		303
ZES9 10U 8014	Sepiabrun / PA	5436713	7406 84 0		303
ZES9 10U 9011	grafittsvart / PA	5436676	7406 83 6		303
ZES9 DB 7011	grå / PA	5109471	7406 75 2		303
ZES9 DB 9011	grafittsvart / PA	5109488	7406 75 6		303
ZES9 U 1019	Gråbeige / PA	5109532	7406 76 8		303
ZES9 U 7011	grå / PA	5109495	7406 76 0		303
ZES9 U 9011	grafittsvart / PA	5109501	7406 76 4		303
ZES9U HS140 1019	Gråbeige / PA	5525295	7406 69 4		304
ZES9U HS140 7011	grå / PA	5525240	7406 69 0		304
ZES9U HS140 9011	grafittsvart / PA	5525288	7406 69 2		304
ZES9U HSM45 1019	Gråbeige / PA	5525233	7406 68 4		304
ZES9U HSM45 7011	grå / PA	5525219	7406 68 0		304
ZES9U HSM45 9011	grafittsvart / PA	5525226	7406 68 2		304
ZESR4 U 1019	Gråbeige / PA	5109563	7406 78 0		308
ZESR4 U 7011	grå / PA	5109549	7406 77 2		308
ZESR4 U 8014	Sepiabrun / PA	5109594	7406 78 4		308
ZESR4 U 9011	grafittsvart / PA	5109556	7406 77 6		308
ZESR7 10U 1019	Gråbeige / PA	5109624	7406 79 6		308
ZESR7 10U 7011	grå / PA	5109600	7406 78 8		308
ZESR7 10U 8014	Sepiabrun / PA	5109655	7406 80 0		308
ZESR7 10U 9011	grafittsvart / PA	5109617	7406 79 2		308
ZESR9 U 1019	Gråbeige / PA	5109716	7406 81 6		308
ZESR9 U 7011	grå / PA	5109679	7406 80 8		308
ZESR9 U 8014	Sepiabrun / PA	5109723	7406 82 0		308
ZESR9 U 9011	grafittsvart / PA	5109686	7406 81 2		308
ZESRA7 10U	/ AlG	5109730	7406 82 4		308
ZL-SKS	hvit / PVC	6180196	6117 20 5	EL 1503203	252
ZL-SKS	hvit / PVC	6180196	6117 20 5	EL 1503203	386

08 UFS_Katalog_2010_Neuer_Stand / no / 28/03/2011 (LLExport_01211)

08 UFS_Katalog_2010_Neuer_Stand / no / 28/03/2011 (LLExport_01211)

OBO Bettermann AS
Øvre Raelingsvei 176, N- 2008 Fjerdingby
Postboks 36, N- 2025 Fjerdingby

Tlf.: 64 80 22 22 - Faks: 64 80 22 49
E-post: info@obo-bettermann.no
Ordre: bestilling@obo-bettermann.no
Forespørsel: tilbud@obo-bettermann.no

www.obo-bettermann.no

© OBO BETTERMANN Best.nr. 9168623 03/2011 NO

THINK CONNECTED.